Marley®
Engineered Products

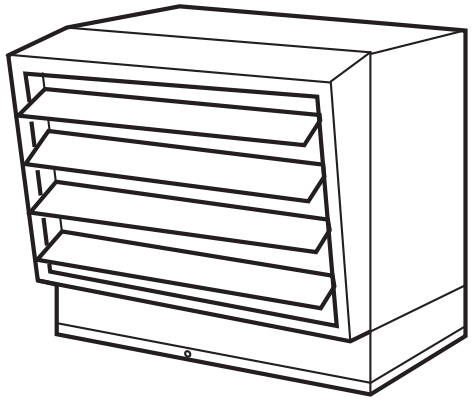

UH Series
Unit Heaters
5KW through 30KW

c UL us

Installation, Operation & Maintenance Instructions

IMPORTANT INSTRUCTIONS

⚠ WARNING ⚠

WHEN USING ELECTRIC APPLIANCES, BASIC PRECAUTIONS SHOULD ALWAYS BE FOLLOWED TO REDUCE THE RISK OF FIRE, ELECTRIC SHOCK, AND INJURY TO PERSONS, INCLUDING THE FOLLOWING:

1. Read all instructions before installing or using this heater.
2. This heater is a commercial/industrial product not intended for use in a residential setting.
3. This heater is hot when in use. To avoid burns, do not let bare skin touch hot surfaces. Keep combustible materials, such as furniture, pillows, bedding, papers, clothes, etc. and curtains at least 3 feet (0.9 m) from the front of the heater.
4. Extreme caution is necessary when any heater is used by or near children or invalids and whenever the heater is left operating and unattended.
5. This heater has hot and arcing or sparking parts inside and is not intended for use in hazardous atmospheres where flammable vapors, gases, liquids or other combustible atmospheres as defined in the National Electrical Code are used or stored. Failure to comply can result in explosion or fire.
6. Do not operate any heater after it malfunctions. Disconnect power at service panel and have heater inspected by a reputable electrician before using.
7. Do not use outdoors.
8. To disconnect heater, turn controls to off, and turn off power to heater circuit at main disconnect panel.
9. Do not insert or allow foreign objects to enter any ventilation or exhaust opening as this may cause an electric shock, fire, or damage to the heater.
10. To prevent a possible fire, do not block air intake or exhaust in any manner.
11. Use this heater only as described in this manual. Any other use not recommended by the manufacturer may cause fire,
12 UH524 and UH724 models are provided with a red alarm light that will illuminate only if the heater has turned off as a result of overheating. If you see the light on, immediately turn the heater off and inspect for any objects on or adjacent to the heater that may have blocked the airflow or otherwise caused high temperatures to have occurred. **DO NOT OPERATE THE HEATER WITH THE ALARM LIGHT ILLUMINATING.**
13. This heater is not intended for use in special environments. Do not use in damp or wet locations such as marine or greenhouse or in areas where corrosive or chemical agents are present.
14. When installing, see INSTALLATION INSTRUCTIONS for additional warnings and precautions.
15. For safe and efficient operation, and to extend the life of your heater, keep your heater clean - See MAINTENANCE INSTRUCTIONS.

SAVE THESE INSTRUCTIONS

Table 1 - Specifications

Model No.	Wattage (KW)	Btu/Hr.	Heater Voltage	Wiring Phase	Mounting Height ft. (mm) Min.	Mounting Height ft. (mm) Max.	Air Throw ft. (mm)	Center of Heater to Wall inches (mm)	Ship Wt. lb. (kg)
UH520A	5.0	17,065	208	1*	6 (1828)	8 (2486)	18 (5486)	13 (333)***	30 (13.60)
UH524A			240	1*					
UH534A			347	1					
UH548A			480	3					
UH560A			600	3					
UH720A	7.5	25,598	208	1*	6 (1828)	8 (2436)	20 (6096)	13 (333)***	30 (13.60)
UH724A			240	1*					
UH727A			277	1					
UH734A			347	1					
UH748A			480	3**					
UH760A			600	3					
UH1020	10.0	34,130	208	1*	6 (1828)	9 (2743)	20 (6096)	13 (333)	72 (32.66)
UH1024			240	1*					
UH1027			277	1					
UH1034			347	1					
UH1048			480	3**					
UH1060			600	3					
UH1520	15.0	51,195	208	3**	6 (1828)	10 (3048)	28 (8534)	13 (333)	78 (35.38)
UH1524			240	3**					
UH1527			277	1					
UH1534			347	1					
UH1548			480	3**					
UH1560			600	3					
UH2034	20.0	68,260	347	1	6 (1828)	11 (3352)	32 (9753)	16 (406)	78 (35.38)
UH2048			480	3**					
UH2060			600	3					
UH2548	25.0	85,325	480	3	6 (1828)	15 (4572)	34 (10360)	20 (508)	136 (61.69)
UH2560			600						
UH3048	30.0	102,390	480	3	6 (1828)	15 (4572)	38 (11582)	20 (508)	142 (64.40)
UH3060			600						

* Factory wired for 1 Phase - Field convertible to 3 Phase.
** Factory wired for 3 Phase - Field convertible to 1 Phase.
*** 48 in. (1219) for 45 deg. to vertical downward.

Figure 1 - Dimensions

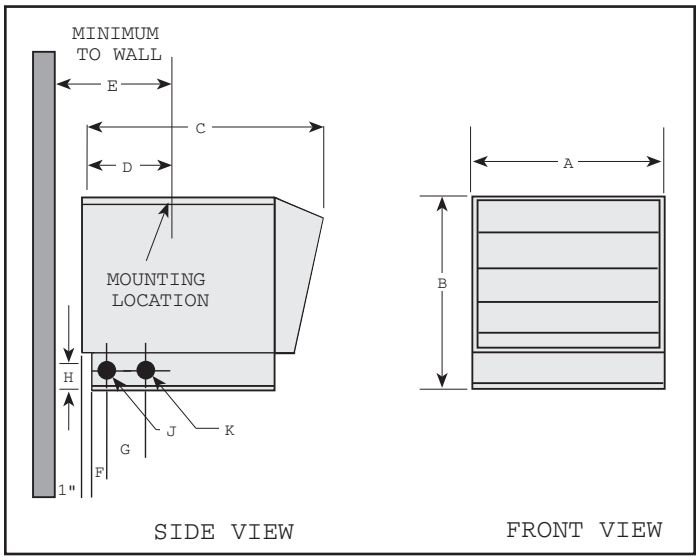

Table 2 - Dimensions

Dim. inches (mm)	Heater Size 5 - 7.5 KW	Heater Size 10 - 20 KW	Heater Size 25 - 30 KW
A	14 (354)	18 (457)	26 (660)
B	12 1/2 (317)	18 (457)	24 (609)
C	12 1/2 (317)	17 1/2 (444)	23 1/8 (587)
D	5 1/2 (139)	9 15/32 (240)	9 15/32 (240)
E	13 (330)	#	20 (508)
F	1 3/4 (44)	2 (51)	2 (51)
G	1 3/8 (35)	2 1/2 (63)	2 3/4 (70)
H	1 1/2 (38)	2 1/4 (57)	2 1/4 (57)
J	1/2 (12.7) 3/4 (19.7)	3/4 (19.1) 1 (25.4)	1 (25.4) 1 1/2 (38)
K	1/2 (12.7)	1 (25.4) 1 1/4 (32) 1 1/2 (38)	1 (25.4) 1 1/2 (38) 2 (50.8)
Wiring Compartment Volume	60 in^3 (968 cm^3)	105 in^3 (1720 cm^3)	288 in^3 (4720 cm^3)

13" (330 cm) for 10KW, 12.5KW, and 15KW; 16" (40.5 cm) for 20KW heaters

Optional Accessories

Catalog Number	Description
CWB-1	Combination wall brackets for 2.5 kw thru 15 kw units.
CWB-2	Same as above but for 20 kw thru 50 kw units
TA-1	Single pole thermostat kit 60 to 120° F temp. range for field installation in all units.
DS-30	3-pole power disconnect switch kit for field installation on unit heaters rated 30 amps or less.
DS-63	3-pole power disconnect switch kit for field installation on unit heaters 10kw and above rated at 30 to 63 amps.

INSTALLATION INSTRUCTIONS

⚠ WARNING ⚠

To prevent a possible fire, injury to persons or damage to the heater, adhere to the following:

1. Disconnect all power coming to heater at main service panel before wiring or servicing.

Important Note: This heater must be installed by a qualified person.

2. All wiring procedures and connections must be in accordance with the National and Local Codes having jurisdiction and the heater must be grounded.
3. Verify the power supply voltage coming to heater matches the ratings as shown on the heater nameplate.

CAUTION: ENERGIZING HEATER AT A VOLTAGE GREATER THAN THE VOLTAGE PRINTED ON THE NAMEPLATE WILL DAMAGE THE HEATER AND VOID THE WARRANTY AND COULD CAUSE A FIRE.

4. **CAUTION** - High temperature, risk of fire, keep electrical cords, drapery, furnishings, and other combustibles at least 3 feet (0.9 m) from front of heater. Do not install heater behind doors, below towel racks, or in an area where it is subject to being blocked by furniture, curtains or storage materials. Hot air from the heater may damage certain fabrics and plastics.
5. To reduce the risk of fire, do not store or use gasoline or other flammable vapors and liquids in the vicinity of the heater.
6. The ceiling or wall mounting structure and the anchoring provisions must be of sufficient strength to support the combined weight of the heater and mounting bracket.
7. The heater must be mounted at least 6' (2134 mm) above the floor. See Specifications for optimum mounting heights.
8. Keep at least 5' clearance in front of the heater. Refer to Specifications, Table 1 and Dimensions, Figure 1 and Table 2 for mounting height and back clearance requirements.

General Information

Automatic Fan Delay: All models incorporate an automatic fan delay. When the thermostat calls for heat, fan action is delayed momentarily until the heating element is warm. When the thermostat is satisfied, the fan continues to operate until the heating element is cool. This action prevents circulation of cold air, and avoids exposing unit to residual heat, thus providing higher comfort level and prolonged element life.

Location of Heaters

Refer to min. and max. mounting heights and clearances in Specifications table. Mounting heaters too high will require setting the louvers sharply downward to direct warm air toward the floor, thereby decreasing the distance of the air throw. Heaters should be arranged so that the discharge air stream will not be restricted by columns, machinery, etc. Heaters should be installed out of the reach of persons.

Heaters may be rotated and louvers adjusted to obtain the desired direction and distance of warm air discharge.

Where a remote thermostat is used, it should be located on an inside wall or post, out of the direct rays of the sun and internal heating sources, and away from cold drafts.

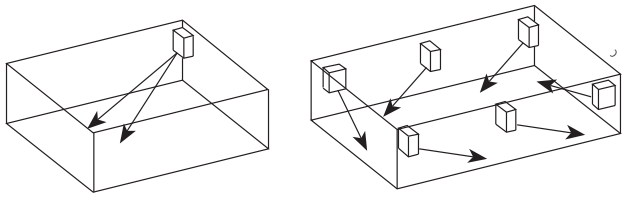

Figure 2

The number and capacity of heaters required should be determined by the heat loss of the structure. Small areas can be heated by one unit heater. Larger areas require multiple units. Where multiple units are required, the air discharge of each heater should support the air flow of the others to provide perimeter rotational circulation of warm air. (See Figure 2).

Mounting the Heater

10kw thru 30kw: A 1/2"-13NC threaded mounting hole is provided in the top of the heater for securing the heater to an optional mounting bracket, or other mounting structure having a minimum of 10" (254mm) clearance from the ceiling. Combination wall/ceiling, wall, and ceiling mounting kits are available from your electrical distributor. They are designed to mount the heaters on wall or ceiling, provide adequate support, insure proper clearance from walls, and permit rotation of the heater. Installation instructions are included in the kits. If one of the mounting kits is not used, the installer must provide suitable means of mounting heaters securely, allowing adequate clearance from adjacent walls and ceiling as indicated in the specifications chart.

5kw & 7.5 kw: The 5 kw & 7.5 kw heaters are supplied with a hanger bracket. The bracket may now be mounted for horizontal air discharge in the double keyhole slot which will space the top of the heater 1-7/8 inch (47 cm) from the ceiling (Figure 3), or it can be attached in the single keyhole slot for horizontal or vertical mounting.

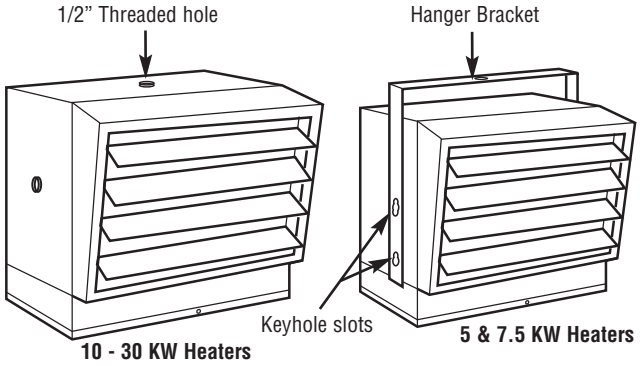

Figure 3

Internal Wiring

1. Heaters drawing 48 amps or more have internal subdivided branch circuit fusing.

NOTE: A properly fused disconnect switch or suitable circuit breakers must be installed between the heater connections and power supply.

2. All wiring connections are made inside the control box at the bottom of the heater. To open control box, loosen screws holding the hinged cover at front (if cover is slotted) or remove screw(s) (if cover is unslotted) and open cover (Figure 4).
3. Knockouts and terminal blocks are provided for power supply connection, and connections for heater controls.

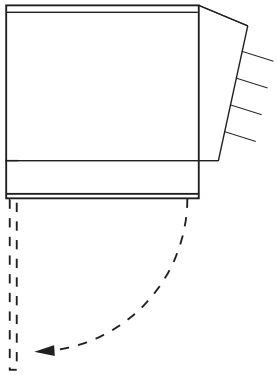

Figure 4

External Wiring

1. Supply wire size should be selected in accordance with the electrical rating shown on the heater data plate and/or wiring diagram (located on inside of control box cover), and must be suitable for 75° C.
2. Connect conduit to appropriate knockout on control box panel. If rigid conduit is used, connect to heater with sufficient length of flexible conduit so heater can be rotated as desired.
3. Connect supply leads to the heater terminals and connect any required jumpers as shown on the wiring diagram.
4. After all connection are completed, close and secure control box cover.

OPERATING INSTRUCTIONS

1. Heater must be properly installed before operation.
2. Turn power supply to heater "ON" at main switch panel.
3. Where applicable, refer to control accessory instructions regarding proper operation of any controls or accessories used with the heater.

NOTE: When a new heater is first energized, a light smoking may be noticeable. This is caused by burning off any residue oil left on the heating element during manufacturing. This condition will disappear in a few minutes after heater is put into operation.

Thermal Safety Cutout: Each unit heater is equipped with one or more thermal safety cutouts which will automatically shut off the heater in the event of overheating, and will activate the heater when the operating temperature returns to normal. If the thermal safety cutout cycles due to overheating, the cause should be determined before further operation.

Special Note: for UH524 and UH724 units, should the thermal limit activate an alarm light will be visible on the front of the heater next to the thermostat knob. The heater will turn on when the operating temperature returns to normal. Should the unit overheat and activate the thermal limit, the cause of the overheating should be determined before further operation.

⚠ WARNING ⚠

DO NOT TAMPER WITH OR BYPASS ANY SAFETY LIMITS INSIDE HEATER.

CAUTION ⚠

CAUTION - DO NOT CONTINUE TO ATTEMPT TO USE THE HEATER IF THE SAFETY CONTROL REPEATEDLY OPERATES AFTER BEING RESET. TO DO SO COULD PERMANENTLY DAMAGE THE HEATER OR CREATE A FIRE OR SAFETY HAZARD.

In order to maintain the efficiency of the unit heat, it should be inspected periodically and any dirt that may have accumulated should be removed from the heating element, fan blades and motor using a soft brush or a vacuum cleaner.

⚠ WARNING ⚠

ALL SERVICING BEYOND SIMPLE CLEANING THAT REQUIRES DISASSEMBLY SHOULD BE PERFORMED BY QUALIFIED SERVICE PERSONNEL.

⚠ WARNING ⚠

TO REDUCE RISK OF FIRE AND ELECTRIC SHOCK OR INJURY, DISCONNECT ALL POWER COMING TO HEATER AT MAIN SERVICE PANEL AND CHECK THAT THE ELEMENT IS COOL BEFORE SERVICING OR PERFORMING MAINTENANCE.

User Cleaning Instructions:

1. After the heater has cooled, a vacuum cleaner with brush attachment may be used to remove dust and lint from exterior surfaces of the heater including the grille openings.
2. With a damp cloth, wipe dust and lint from grille and exterior surfaces.
3. Return power to heater and check to make sure it is operating properly.

Maintenance Cleaning Instructions:

(To be performed only by Qualified Service Personnel)

At least annually, the heater should be cleaned and serviced by a qualified service person to assure safe and efficient operation. This should include the removal of the grille and, as necessary the heater from the backbox to clean residue from the unit. After completing the cleaning and servicing, the heater should be fully reassembled and checked for proper operation.

MAINTENANCE INSTRUCTIONS

In order to maintain the efficiency of the unit heat, it should be inspected periodically and any dirt that may have accumulated should be removed from the heating element, fan blades and motor using a soft brush or a vacuum cleaner.

⚠ WARNING ⚠

ALL SERVICING BEYOND SIMPLE CLEANING THAT REQUIRES DISASSEMBLY SHOULD BE PERFORMED BY QUALIFIED SERVICE PERSONNEL.

⚠ WARNING ⚠

TO REDUCE RISK OF FIRE AND ELECTRIC SHOCK OR INJURY, DISCONNECT ALL POWER COMING TO HEATER AT MAIN SERVICE PANEL AND CHECK THAT THE ELEMENT IS COOL BEFORE SERVICING OR PERFORMING MAINTENANCE.

User Cleaning Instructions:

1. After the heater has cooled, a vacuum cleaner with brush attachment may be used to remove dust and lint from exterior surfaces of the heater including the grille openings.
2. With a damp cloth, wipe dust and lint from grille and exterior surfaces.
3. Return power to heater and check to make sure it is operating properly.

Maintenance Cleaning Instructions:

(To be performed only by Qualified Service Personnel)

At least annually, the heater should be cleaned and serviced by a qualified service person to assure safe and efficient operation. This should include the removal of the grille and, as necessary the heater from the backbox to clean residue from the unit. After completing the cleaning and servicing, the heater should be fully reassembled and checked for proper operation.

LIMITED WARRANTY

All products manufactured by Marley Engineered Products are warranted against defects in workmanship and materials for one year from date of installation, except heating elements which are warranted against defects in workmanship and materials for five years from date of installation. This warranty does not apply to damage from accident, misuse, or alteration; nor where the connected voltage is more than 5% above the nameplate voltage; nor to equipment improperly installed or wired or maintained in violation of the product's installation instructions. All claims for warranty work must be accompanied by proof of the date of installation.

The customer shall be responsible for all costs incurred in the removal or reinstallation of products, including labor costs, and shipping costs incurred to return products to Marley Engineered Products Service Center. Within the limitations of this warranty, inoperative units should be returned to the nearest Marley authorized service center or the Marley Engineered Products Service Center, and we will repair or replace, at our option, at no charge to you with return freight paid by Marley. It is agreed that such repair or replacement is the exclusive remedy available from Marley Engineered Products.

THE ABOVE WARRANTIES ARE IN LIEU OF ALL OTHER WARRANTIES EXPRESSED OR IMPLIED, AND ALL IMPLIED WARRANTIES OF MERCHANTABILITY AND FITNESS FOR A PARTICULAR PURPOSE WHICH EXCEED THE AFORESAID EXPRESSED WARRANTIES ARE HEREBY DISCLAIMED AND EXCLUDED FROM THIS AGREEMENT. MARLEY ENGINEERED PRODUCTS SHALL NOT BE LIABLE FOR CONSEQUENTIAL DAMAGES ARISING WITH RESPECT TO THE PRODUCT, WHETHER BASED UPON NEGLIGENCE, TORT, STRICT LIABILITY, OR CONTRACT.

Some states do not allow the exclusion or limitation of incidental or consequential damages, so the above exclusion or limitation may not apply to you. This warranty gives you specific legal rights, and you may also have other rights which vary from state to state.

For the address of your nearest authorized service center, contact Marley Engineered Products in Bennettsville, SC, at 1-800-642-4328. Merchandise returned to the factory must be accompanied by a return authorization and service identification tag, both available from Marley Engineered Products. When requesting return authorization, include all catalog numbers shown on the products.

HOW TO OBTAIN WARRANTY SERVICE AND WARRANTY PARTS PLUS GENERAL INFORMATION

1. Warranty Service or Parts **1-800-642-4328**
2. Purchase Replacement Parts **1-800-654-3545**
3. General Product Information **www.marleymep.com**

Note: When obtaining service always have the following:

1. Model number of the product
2. Date of manufacture
3. Part number or description

Marley® Engineered Products

470 Beauty Spot Rd. East
Bennettsville, SC 29512 USA

Notes/Notas/Notes

Notes/Notas/Notes

Marley®
Engineered Products

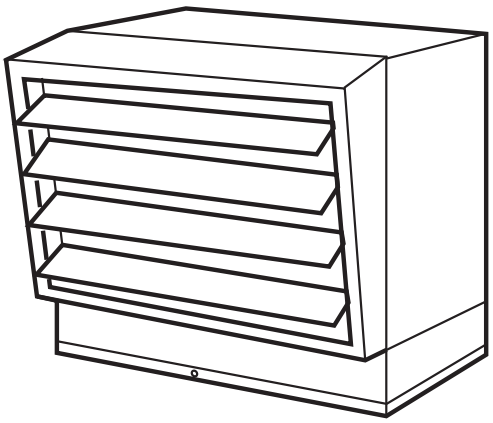

Serie UH
Unidades calefactoras
5 kW a 30 kW

c UL us

Instrucciones de instalación, operación y mantenimiento

INSTRUCCIONES IMPORTANTES

⚠ ADVERTENCIA ⚠

AL UTILIZAR ARTEFACTOS ELÉCTRICOS, PARA REDUCIR EL RIESGO DE INCENDIO, CHOQUE ELÉCTRICO Y LESIONES PERSONALES DEBEN OBSERVARSE SIEMPRE ALGUNAS PRECAUCIONES BÁSICAS, COMO LAS SIGUIENTES:

1. Lea todas las instrucciones antes de instalar o utilizar este calefactor.
2. Este calefactor es un producto comercial/industrial, que no está destinado a su empleo en un entorno residencial.
3. Cuando está en funcionamiento, el calefactor está muy caliente. Para evitar quemaduras, no deje que su piel haga contacto directo con las superficies calientes. Mantenga los materiales combustibles como muebles, almohadas, ropas de cama, papeles, ropas, cortinas, etc. a 0.9 m (3 pies) como mínimo del frente del calefactor.
4. Se necesita extremo cuidado al utilizar cualquier calefactor junto a o cerca de niños o inválidos, y en todo momento en que el calefactor quede funcionando y desatendido.
5. Este calefactor tiene en su interior piezas calientes y piezas en las que se producen arcos o chispas, y no está destinado a su empleo en atmósferas peligrosas en las que se usen o almacenen vapores, gases o líquidos inflamables u otras atmósferas combustibles como las define el Código Eléctrico Nacional de los EE. UU. Si no se cumple esto puede producirse una explosión o incendio.
6. No opere ningún calefactor después de que haya tenido una falla de funcionamiento. Desconecte la alimentación eléctrica en el tablero de servicio y haga revisar el calefactor por un electricista calificado antes de usarlo.
7. No use el equipo en exteriores.
8. Para desconectar el calefactor, lleve los controles a la posición Apagado (OFF) y desconecte la alimentación del circuito del calefactor en el tablero de desconexión principal.
9. No inserte ni permita que entren objetos extraños en ninguna abertura de ventilación o de descarga, porque esto puede ser causa de choque eléctrico, incendio o daño al calefactor.
10. Para evitar un posible incendio, no bloquee de ningún modo la entrada ni la descarga de aire.
11. Utilice este calefactor únicamente de la manera descrita en este manual. Todo otro uso no recomendado por el fabricante puede originar un incendio.
12. Los modelos de UH524 y UH724cuentan con una luz de alarma roja que se ilumina únicamente si el calefactor se ha apagado como resultado del sobrecalentamiento. Si usted ve la luz encendida, apague de inmediato el calefactor y haga una inspección para ver si hay objetos sobre o cerca del calefactor que pudieran haber bloqueado la circulación de aire o causado de alguna otra forma la presencia de altas temperaturas. **NO OPERE EL CALEFACTOR CON LA LUZ DE ALARMA ENCENDIDA.**
13. Este calefactor no está destinado a su empleo en entornos especiales. No lo use en lugares húmedos o mojados como zonas marítimas o invernaderos, ni en áreas en las que estén presentes agentes químicos o corrosivos.
14. Al realizar la instalación, vea las advertencias y precauciones adicionales en las INSTRUCCIONES DE INSTALACIÓN.
15. Para garantizar una operación segura y eficiente, y para extender la vida útil de su calefactor, manténgalo limpio. Vea las INSTRUCCIONES DE MANTENIMIENTO.

GUARDE ESTAS INSTRUCCIONES

Tabla 1 - Especificaciones

Modelo Nº	Potencia (KW)	BTU/h	Tensión del calefactor (V)	Fases	Altura de montaje, pies (mm) Mín.	Altura de montaje, pies (mm) Máx.	Alcance del chorro de aire, pies (mm)	Distancia del centro del calefactor a la pared pulgadas (mm)	Peso p/ transporte, lb (kg)
UH520A	5,0	17 065	208	1*	6 (1 828)	8 (2 486)	18 (5 486)	13 (333)***	30 (13,60)
UH524A			240	1*					
UH534A			347	1					
UH548A			480	3					
UH560A			600	3					
UH720A	7,5	25 598	208	1*	6 (1 828)	8 (2 436)	20 (6 096)	13 (333)***	30 (13,60)
UH724A			240	1*					
UH727A			277	1					
UH734A			347	1					
UH748A			480	3**					
UH760A			600	3					
UH1020	10,0	34 130	208	1*	6 (1 828)	9 (2 743)	20 (6 096)	13 (333)	72 (32,66)
UH1024			240	1*					
UH1027			277	1					
UH1034			347	1					
UH1048			480	3**					
UH1060			600	3					
UH1520	15,0	51 195	208	3**	6 (1 828)	10 (3 048)	28 (8 534)	13 (333)	78 (35,38)
UH1524			240	3**					
UH1527			277	1					
UH1534			347	1					
UH1548			480	3**					
UH1560			600	3					
UH2034	20,0	68 260	347	1	6 (1 828)	11 (3 352)	32 (9 753)	16 (406)	78 (35,38)
UH2048			480	3**					
UH2060			600	3					
UH2548	25,0	85 325	480	3	6 (1 828)	15 (4 572)	34 (10 360)	20 (508)	136 (61,69)
UH2560			600						
UH3048	30,0	102 390	480	3	6 (1 828)	15 (4 572)	38 (11 582)	20 (508)	142 (64,40)
UH3060			600						

***** Cableado en fábrica como monofásico, convertible en el sitio a trifásico.
****** Cableado en fábrica como trifásico, convertible en el sitio a monofásico.
******* 48 pulg. (1 219 mm) para orientación hacia abajo, de 45 grados a vertical.

Figura 1 - Dimensiones

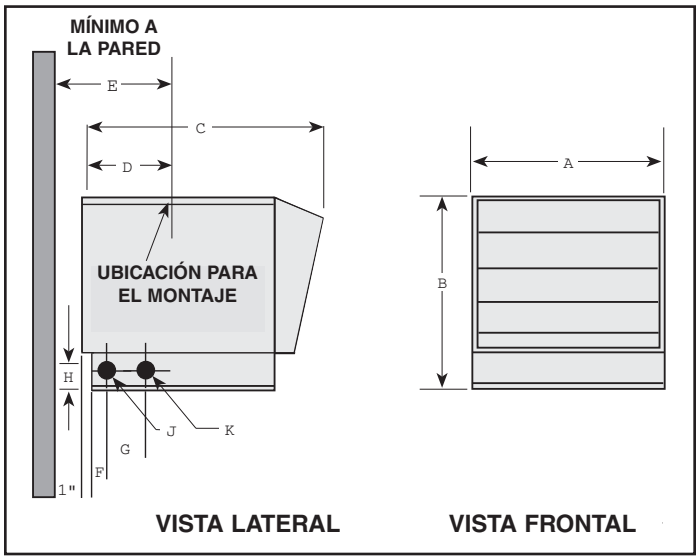

Accesorios opcionales

Número de catálogo	Descripción
CWB-1	Soportes de pared combinados para unidades de 2.5 kW a 15 kW.
CWB-2	Igual que el anterior, pero para unidades de 20 kW a 50 kW.
TA-1	Juego de termostato de un polo, rango de temperaturas de 60 a 120 ºF, para instalación en el sitio en todas las unidades.
DS-30	Juego de interruptor de desconexión de alimentación eléctrica de 3 polos, para la instalación en el sitio en unidades calefactoras con corriente nominal de 30 A o menor.
DS-63	Juego de interruptor de desconexión de alimentación eléctrica de 3 polos, para la instalación en el sitio en unidades calefactoras con potencia nominal de 10 kW o mayor y corriente nominal de 30 a 63 A.

Tabla 2 - Dimensiones

Dim. pulgadas (mm)	Tamaño del calefactor 5 - 7.5 KW	10 - 20 KW	25 - 30 KW
A	14 (354)	18 (457)	26 (660)
B	12 1/2 (317)	18 (457)	24 (609)
C	12 1/2 (317)	17 1/2 (444)	23 1/8 (587)
D	5 1/2 (139)	9 15/32 (240)	9 15/32 (240)
E	13 (330)	#	20 (508)
F	1 3/4 (44)	2 (51)	2 (51)
G	1 3/8 (35)	2 1/2 (63)	2 3/4 (70)
H	1 1/2 (38)	2 1/4 (57)	2 1/4 (57)
J	1/2 (12,7) 3/4 (19,7)	3/4 (19,1) 1 (25,4)	1 (25,4) 1 1/2 (38)
K	1/2 (12,7)	1 (25,4) 1 1/4 (32) 1 1/2 (38)	1 (25,4) 1 1/2 (38) 2 (50.8)
Volumen del compartimiento de cables	60 in^3 (968 cm^3)	105 in^3 (1 720 cm^3)	288 in^3 (4 720 cm^3)

330 cm (13") para calefactores de 10 kW, 12.5 kW y 15 kW; 40.5 cm (16") para calefactores de 20 kW

INSTRUCCIONES DE INSTALACIÓN

⚠ ADVERTENCIA ⚠

Para evitar un posible incendio, lesiones personales o daños al calefactor, observe lo siguiente:

1. Antes de proceder a tareas de conexionado o de reparación del calefactor, desconecte toda la alimentación eléctrica que llega al mismo desde el tablero principal de servicio.

Nota importante: este calefactor debe ser instalado por personal calificado.

2. Todos los procedimientos de cableado y conexiones deben hacerse de conformidad con los códigos nacionales y locales que tengan jurisdicción, y el calefactor debe estar conectado a tierra.
3. Verifique que la tensión de alimentación provista al calefactor coincida con la tensión nominal indicada en la placa de características del mismo.

ATENCIÓN: SI SE ENERGIZA UN CALEFACTOR CON UNA TENSIÓN MAYOR QUE EL VALOR DE TENSIÓN IMPRESO EN LA PLACA DE CARACTERÍSTICAS, SE DAÑARÁ EL CALEFACTOR, SE ANULARÁ LA GARANTÍA, Y PODRÍA PRODUCIRSE UN INCENDIO.

4. **ATENCIÓN:** alta temperatura, riesgo de incendio. Mantenga los cables eléctricos, cortinados, muebles y otros elementos combustibles a 0.9 m (3 pies) como mínimo del frente del calefactor. No instale el calefactor detrás de puertas, debajo de toalleros, ni en un área en la que esté sujeto a bloqueo por muebles, cortinas o materiales almacenados. El aire caliente que sale del calefactor puede dañar algunas telas y plásticos.
5. Para reducir el riesgo de incendio, no almacene ni use gasolina u otros vapores y líquidos inflamables en las cercanías del calefactor.
6. La estructura de montaje en el cielorraso o la pared, así como los medios de anclaje, deben tener la resistencia suficiente para soportar el peso combinado del calefactor y del soporte de montaje.
7. Este calefactor debe montarse a 1 828 mm (6') por encima del piso, como mínimo. Vea las alturas de montaje óptimas en Especificaciones.
8. Mantenga un espacio libre de 1 524 mm (5') como mínimo delante del calefactor. Para ver los requisitos de altura de montaje y de espacio libre posterior consulte Especificaciones, Tabla 1 y Dimensiones, Figura 1.

Información general

Retardo automático del ventilador: todos los modelos incorporan un retardo automático de ventilador. Cuando el termostato demanda calor, la acción del ventilador se demora momentáneamente hasta que el elemento calefactor esté caliente. Cuando se satisface la demanda del termostato, el ventilador continúa funcionando hasta que el elemento calefactor esté frío. Esta acción impide la circulación de aire frío y evita la exposición de la unidad al calor residual, con lo que proporciona mayor nivel de confort y una vida útil prolongada de los elementos calefactores.

Ubicación de los calefactores

Vea en la tabla Especificaciones los valores mínimos y máximos de las alturas de montaje y espacios libres. El montaje de los calefactores a excesiva altura requerirá colocar las celosías dirigidas muy hacia abajo, a fin de dirigir el aire caliente hacia el piso y disminuir así la distancia del chorro de aire. Los calefactores deben disponerse de manera que la corriente de aire de descarga no sufra restricciones por columnas, maquinaria, etc. Los calefactores deben instalarse fuera del alcance de las personas.

Pueden rotarse los calefactores y ajustarse las celosías para obtener la dirección y distancia deseadas de la descarga de aire caliente.

En los casos en que se usa un termostato remoto, debe colocarse sobre un poste o pared interior, fuera del alcance de la radiación solar directa y de fuentes de calor internas, y alejado de las corrientes de aire frío.

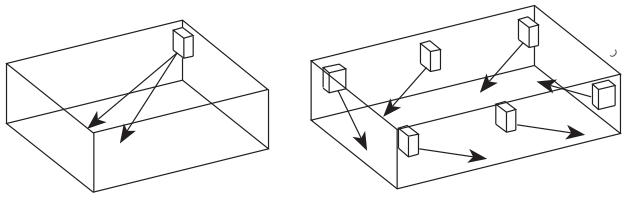

Figura 2

La cantidad y capacidad de los calefactores requeridos debe determinarse por la pérdida de calor de la estructura. Las áreas pequeñas pueden usar una unidad calefactora única. Las áreas mayores requieren varias unidades.

En los casos en que se requieran varias unidades, la descarga de aire de cada calefactor debe reforzar el caudal de aire de los demás a fin de proporcionar una circulación rotativa perimetral del aire caliente (vea la Figura 2).

Montaje del calefactor

10 kW a 30 kW: se ha provisto un agujero de montaje roscado de ½"-13 NC en la cara superior del calefactor, para sujetarlo a un soporte de montaje opcional u otra estructura de montaje con un espacio libre de 254 mm (10") como mínimo respecto al cielorraso.

Puede obtener, de su distribuidor de productos eléctricos, juegos de montaje para pared, cielorraso y combinación de pared y cielorraso. Están diseñados para montar los calefactores en la pared o el cielorraso, proporcionar un apoyo adecuado, asegurar el espacio libre correcto respecto a las paredes, y permitir la rotación del calefactor. Se incluyen en los juegos las instrucciones de instalación. Si no se usa ninguno de estos juegos de montaje, el instalador debe proporcionar los medios adecuados para montar los calefactores de manera segura y permitir un espacio libre adecuado respecto a las paredes adyacentes y el cielorraso, según se indica en el cuadro de especificaciones.

5 kW y 7.5 kW: además del agujero de montaje roscado de ½"-13 NC, los calefactores de 5 kW y de 7.5 kW cuentan con un soporte colgante. El soporte puede ahora montarse, para una descarga de aire horizontal, en la ranura tipo bocallave doble, la que espaciará la cara superior del calefactor 47 mm (1-7/8 pulgada) del cielorraso (Figura 3), o puede fijarse en la ranura tipo bocallave individual para montaje horizontal o vertical.

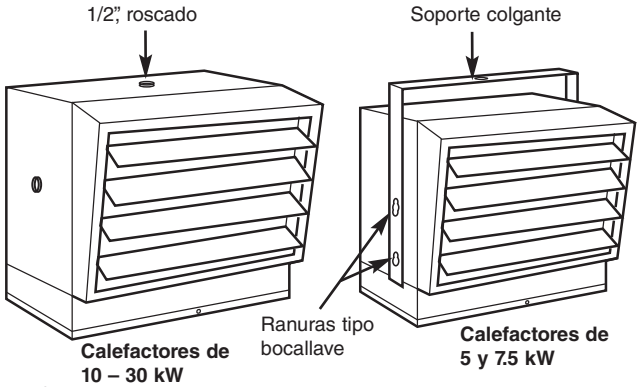

Figura 3

Conexionado interno

1. Los calefactores que consumen 48 A o más tienen protección interna por fusibles de circuitos de derivación subdivididos.

NOTA: debe instalarse un interruptor de desconexión con fusibles del calibre correcto, o interruptores automáticos adecuados, entre las conexiones del calefactor y la fuente de alimentación.

2. Todas las conexiones se hacen dentro de la caja de control, en la parte inferior del calefactor. Para abrir la caja de control, afloje los tornillos que sostienen la cubierta abisagrada en el frente (si la cubierta está ranurada) o quite el (los) tornillo(s) (si la cubierta no está ranurada), y abra la cubierta (Figura 4).
3. Se proporcionan prepunzonados y borneras para la conexión de la fuente de alimentación, así como conexiones para los controles del calefactor.

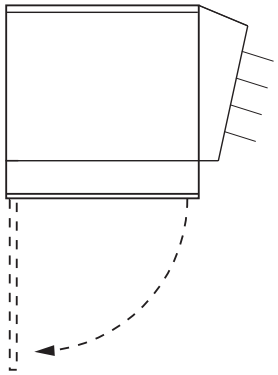

Figura 4

Conexionado externo

1. El calibre del cable de alimentación eléctrica debe seleccionarse de acuerdo con la especificación eléctrica que se muestra en la placa de datos y/o en el diagrama de conexionado (en el interior de la cubierta de la caja de control) del calefactor, y debe ser apto para 75 ºC.
2. Conecte el conducto al prepunzonado apropiado del panel de la caja de control. Si se usa un conducto rígido, conéctelo al calefactor con un trozo suficiente de conducto flexible, de manera que el calefactor se pueda rotar como se desee.
3. Conecte los cables de conexión a los terminales del calefactor, y conecte los puentes de cable necesarios (si los hubiera) como se muestra en el diagrama de conexionado.
4. Después de finalizadas las conexiones, cierre y asegure la cubierta de la caja de control.

INSTRUCCIONES DE OPERACIÓN

1. El calefactor debe instalarse correctamente antes de ponerlo en funcionamiento.
2. Conecte la alimentación eléctrica al calefactor en el tablero de distribución principal.
3. Donde sea aplicable, para ver la operación correcta de los controles y accesorios que pueda utilizar el calefactor consulte las instrucciones de los accesorios de control.

NOTA: cuando se energiza por primera vez un calefactor nuevo puede percibirse una ligera generación de humo. Esto se debe a que se quema el aceite residual que pudiera haber quedado en el elemento calefactor durante la fabricación. Esta condición desaparecerá en unos pocos minutos al poner el calefactor en funcionamiento.

Interruptor térmico de seguridad: cada unidad calefactora está equipada con uno o más interruptores térmicos de seguridad, que apagarán automáticamente el calefactor en caso de sobrecalentamiento y lo activarán cuando la temperatura de operación vuelva a la normalidad. Si el interruptor térmico de seguridad hace ciclos de encendido-apagado debido a sobrecalentamiento, debe determinarse la causa antes de proseguir la operación.

Nota especial: en las unidades de UH524 y UH724, si se activa el límite térmico se hará visible una luz de alarma en el frente del calefactor, cerca de la perilla del termostato. El calefactor se encenderá cuando la temperatura de funcionamiento vuelva a su valor normal. Si la unidad se sobrecalienta y activa el límite térmico, debe determinarse la causa del sobrecalentamiento antes de proseguir la operación.

⚠ ADVERTENCIA ⚠

NO ALTERE NI PUENTEE NINGÚN LÍMITE DE SEGURIDAD INTERNO DEL CALEFACTOR.

PRECAUCION ⚠

ATENCIÓN: SI EL CONTROL DE SEGURIDAD SE ACTIVA REPETIDAMENTE DESPUÉS DE LA REPOSICIÓN, NO VUELVA A INTENTAR USAR EL CALEFACTOR. SI LO HACE, EL CALEFACTOR PUEDE SUFRIR DAÑOS PERMANENTES, O PROVOCAR UN INCENDIO O RIESGO PARA LA SEGURIDAD.

A fin de mantener la eficiencia de la unidad calefactora, ésta debe inspeccionarse periódicamente. Toda suciedad que pudiera haberse acumulado en el elemento calefactor, paletas del ventilador y motor debe quitarse mediante un cepillo suave o una aspiradora.

⚠ ADVERTENCIA ⚠

TODO SERVICIO, MÁS ALLÁ DE UNA SIMPLE LIMPIEZA, QUE REQUIERA UN DESMONTAJE DEBE SER REALIZADO POR PERSONAL DE SERVICIO CALIFICADO.

⚠ ADVERTENCIA ⚠

PARA REDUCIR EL RIESGO DE INCENDIO Y DE CHOQUE ELÉCTRICO O LESIONES, DESCONECTE TODA LA ALIMENTACIÓN ELÉCTRICA QUE LLEGA AL CALEFACTOR EN EL TABLERO PRINCIPAL DE SERVICIO Y VERIFIQUE QUE EL ELEMENTO CALEFACTOR ESTÉ FRÍO ANTES DE PRESTAR SERVICIO O DE REALIZAR EL MANTENIMIENTO.

Instrucciones de limpieza para el usuario:

1. Después de que el calefactor se haya enfriado, puede utilizarse una aspiradora con accesorio de cepillo para eliminar el polvo y la pelusa de las superficies exteriores del calefactor, incluidas las aberturas de la rejilla.
2. Con un paño húmedo, elimine el polvo y la pelusa de la rejilla y las superficies exteriores.
3. Vuelva a conectar la alimentación eléctrica al calefactor y asegúrese de que funcione correctamente.

Instrucciones de limpieza de mantenimiento:

(a realizarse únicamente por personal de servicio calificado)

Al menos una vez por año, un técnico de servicio calificado debe limpiar y prestar servicio al calefactor para garantizar un funcionamiento seguro y eficiente. Esto debe incluir la extracción de la rejilla y, de ser necesario, la extracción del calefactor de la caja posterior para limpiar residuos en la unidad. Después de terminada la limpieza y servicio, el calefactor debe volver a montarse completamente y verificarse que funcione correctamente.

INSTRUCCIONES DE MANTENIMIENTO

A fin de mantener la eficiencia de la unidad calefactora, ésta debe inspeccionarse periódicamente. Toda suciedad que pudiera haberse acumulado en el elemento calefactor, paletas del ventilador y motor debe quitarse mediante un cepillo suave o una aspiradora.

⚠ ADVERTENCIA ⚠

TODO SERVICIO, MÁS ALLÁ DE UNA SIMPLE LIMPIEZA, QUE REQUIERA UN DESMONTAJE DEBE SER REALIZADO POR PERSONAL DE SERVICIO CALIFICADO.

⚠ ADVERTENCIA ⚠

PARA REDUCIR EL RIESGO DE INCENDIO Y DE CHOQUE ELÉCTRICO O LESIONES, DESCONECTE TODA LA ALIMENTACIÓN ELÉCTRICA QUE LLEGA AL CALEFACTOR EN EL TABLERO PRINCIPAL DE SERVICIO Y VERIFIQUE QUE EL ELEMENTO CALEFACTOR ESTÉ FRÍO ANTES DE PRESTAR SERVICIO O DE REALIZAR EL MANTENIMIENTO.

Instrucciones de limpieza para el usuario:

1. Después de que el calefactor se haya enfriado, puede utilizarse una aspiradora con accesorio de cepillo para eliminar el polvo y la pelusa de las superficies exteriores del calefactor, incluidas las aberturas de la rejilla.
2. Con un paño húmedo, elimine el polvo y la pelusa de la rejilla y las superficies exteriores.
3. Vuelva a conectar la alimentación eléctrica al calefactor y asegúrese de que funcione correctamente.

Instrucciones de limpieza de mantenimiento:

(a realizarse únicamente por personal de servicio calificado)

Al menos una vez por año, un técnico de servicio calificado debe limpiar y prestar servicio al calefactor para garantizar un funcionamiento seguro y eficiente. Esto debe incluir la extracción de la rejilla y, de ser necesario, la extracción del calefactor de la caja posterior para limpiar residuos en la unidad. Después de terminada la limpieza y servicio, el calefactor debe volver a montarse completamente y verificarse que funcione correctamente.

GARANTÍA LIMITADA

Todos los productos fabricados por Marley Engineered Products están garantizados contra defectos de fabricación y de materiales por 1 año desde la fecha de instalación, excepto los elementos calefactores los cuales están garantizados contra defectos en manufactura y materiales durante cinco años a partir de la fecha de instalación. Esta garantía no se

aplica a daños debidos a accidente, mal uso o alteración, ni a los casos en que la tensión eléctrica conectada supere a la tensión nominal -indicada en la placa de características- en más de 5 %, ni a equipos que hayan sido instalados o cableados incorrectamente, o mantenidos en forma que no cumpla lo indicado en las instrucciones de instalación del producto.

Todo reclamo por trabajos en garantía debe acompañarse con una prueba de la fecha de instalación. El cliente será responsable de todos los costos incurridos en el retiro o reinstalación de productos, incluyendo los costos de mano de obra y los costos de envío incurridos para regresar productos a un Centro de Servicio de Marley Engineered Products. Dentro de las limitaciones de esta garantía, las unidades que no funcionan deben regresarse al centro de servicio autorizado Marley más cercano, o al Centro de Servicio de Marley Engineered Products, y nosotros lo repararemos o reemplazaremos, a nuestra opción, sin cargo para usted, con el flete de retorno pagado por Marley. Se acuerda que tal reparación o reemplazo es el único recurso que Marley Engineered Products pone a su disposición.

LAS GARANTÍAS EXPUESTAS MÁS ARRIBA TOMAN EL LUGAR DE TODA OTRA GARANTÍA, EXPRESA O IMPLÍCITA, Y POR LA PRESENTE SE DECLINA Y EXCLUYE DE ESTE ACUERDO TODA GARANTÍA IMPLÍCITA DE COMERCIABILIDAD Y ADECUACIÓN A UN PROPÓSITO PARTICULAR QUE EXCEDA LAS GARANTÍAS EXPRESAS ANTEDICHAS. MARLEY ENGINEERED PRODUCTS NO SE HARÁ RESPONSABLE POR DAÑOS CONSIGUIENTES QUE SE PRODUZCAN CON RESPECTO AL PRODUCTO, EN BASE YA SEA A NEGLIGENCIA, AGRAVIO, RESPONSABILIDAD ESTRICTA, O CONTRATO.

Algunos estados o jurisdicciones no permiten la exclusión o limitación de daños incidentales o consiguientes, de modo que la exclusión o limitación expresada más arriba puede no aplicarse a su caso. Esta garantía le da derechos legales específicos, y usted puede tener también otros derechos, que varían de un estado o jurisdicción a otro.

Para obtener la dirección de su centro de servicio autorizado más cercano comuníquese con Marley Engineered Products en Bennettsville, SC, Estados Unidos, llamando al

1-800-642-4328. Toda mercadería regresada a la fábrica debe ser acompañada por una autorización de retorno y una etiqueta de identificación de servicio, disponibles ambas en Marley Engineered Products. Cuando solicite la autorización de retorno, incluya todos los números de catálogo mostrados en los productos.

CÓMO OBTENER SERVICIO EN GARANTÍA, PIEZAS DE REPUESTO E INFORMACIÓN GENERAL

1. Servicio o repuestos en garantía **1-800-642-4328**
2. Compra de repuestos **1-800-654-3545**
3. Información general sobre productos **www.marleymep.com**

NOTA: cuando solicite servicio, siempre dé la información que sigue:
1. Número de modelo del producto
2. Fecha de fabricación
3. Número de parte o descripción

Marley® Engineered Products

470 Beauty Spot Rd. East
Bennettsville, SC 29512 USA

Marley®
Engineered Products

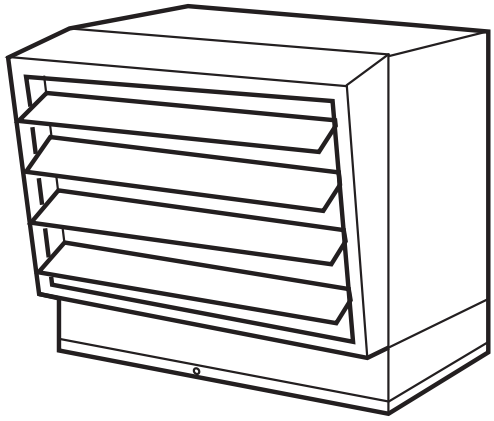

Série UH
Radiateurs de chauffage
De 5 à 30 KW

c UL us

Instructions d'installation, d'utilisation et d'entretien

INSTRUCTIONS IMPORTANTES

⚠ AVERTISSEMENT ⚠

LORS DE L'UTILISATION D'APPAREILS ÉLECTRIQUES, DES PRÉCAUTIONS DE BASE DOIVENT TOUJOURS ÊTRE SUIVIES AFIN DE RÉDUIRE LE RISQUE DE DÉPART D'INCENDIE, DE COMMOTION ÉLECTRIQUE ET DE BLESSURES AUX PERSONNES, INCLUANT CELLES QUI SUIVENT :

1. Lisez toutes les instructions avant d'installer ou d'utiliser le radiateur.
2. Ce radiateur est un produit commercial/industriel, non prévu pour une utilisation en résidentiel.
3. Ce radiateur est chaud quand il est en fonctionnement. Pour éviter des brûlures, ne laissez pas la peau nue toucher ses surfaces chaudes. Maintenez les matières combustibles comme le mobilier, les oreillers, la literie, les papiers, les vêtements et les couvertures, à au moins 3 pieds (90 cm) de distance de l'avant du radiateur.
4. Il faut faire très attention quand un radiateur quelconque est utilisé par des enfants ou des personnes invalides ou près d'eux, et à chaque fois que le radiateur est laissé en marche sans surveillance.
5. Ce radiateur comporte des pièces intérieures brûlantes qui génèrent des arcs ou des étincelles électriques, il ne doit pas être utilisé dans des atmosphères dangereuses, où sont entreposés ou utilisés des vapeurs ou liquides inflammables, ou d'autres combustibles tels que définis par NEC (norme électrique américaine). La non-observation de cette consigne peut entraîner explosion ou départ d'incendie.
6. N'utilisez plus un radiateur s'il a présenté des dysfonctionnements. Débranchez son alimentation au panneau de distribution du secteur et faites-le inspecter par un bon électricien avant de le réutiliser.
7. Ne l'utilisez pas à l'extérieur.
8. Pour déconnecter le radiateur, passez sa commande sur arrêt (Off) et coupez le secteur en amont au panneau de distribution.
9. N'insérez pas d'objets étrangers, et ne permettez pas qu'il en entre, dans toute ouverture d'admission ou d'évacuation, car cela peut causer une commotion électrique ou un départ d'incendie, ou endommager le radiateur.
10. Pour éviter un possible départ d'incendie, n'obstruez en aucune façon les admissions et les échappements d'air.
11. N'utilisez ce radiateur que comme c'est décrit dans ce manuel. Toute autre utilisation non recommandée par le constructeur peut entraîner un départ d'incendie.
12. Les modèles de UH524 et UH724 sont fournis avec un voyant rouge d'alerte qui ne s'allume que quand le radiateur est désactivé suite à une surchauffe. Si vous voyez ce voyant allumé, arrêtez immédiatement le radiateur et inspectez pour voir s'il y a des objets dessus ou à côté qui pourraient avoir bloqué le flux d'air ou avoir fait qu'une surchauffe soit survenue. **NE FAITES PAS FONCTIONNER LE RADIATEUR AVEC LE VOYANT D'ALARME ALLUMÉ.**
13. Ce radiateur n'est pas prévu pour une utilisation dans des environnements spéciaux. Ne l'utilisez pas dans des lieux humides ou mouillés, tels que dans un contexte marin ou une serre, ou dans des endroits où il y a présence d'agents corrosifs ou chimiques.
14. Lors de l'installation, voyez les INSTRUCTIONS D'INSTALLATION pour des mises en gardes et précautions supplémentaires.
15. Pour un fonctionnement sûr et efficace, et pour prolonger sa durée de service, gardez votre radiateur propre – Voyez les INSTRUCTIONS D'ENTRETIEN.

CONSERVEZ CES INSTRUCTIONS

Tableau 1 - Spécifications

Réf. de modèle	Puissance (KW)	BTU/H	Tension d'alim.	Câblage de phase	Hauteur de montage pouces (mm)		Portée horizontale d'air en pieds (mm)	Centre de radiateur au mur pouces (mm)	Poids d'expédition Lb. (kg)
					Min.	Max.			
UH520A	5,0	17 065	208	1*	6 (1 828)	8 (2 486)	18 (5 486)	13 (333)***	30 (13,60)
UH524A			240	1*					
UH534A			347	1					
UH548A			480	3					
UH560A			600	3					
UH720A	7,5	25 598	208	1*	6 (1 828)	8 (2 436)	20 (6 096)	13 (333)***	30 (13,60)
UH724A			240	1*					
UH727A			277	1					
UH734A			347	1					
UH748A			480	3**					
UH760A			600	3					
UH1020	10,0	34 130	208	1*	6 (1 828)	9 (2 743)	20 (6 096)	13 (333)	72 (32,66)
UH1024			240	1*					
UH1027			277	1					
UH1034			347	1					
UH1048			480	3**					
UH1060			600	3					
UH1520	15,0	51 195	208	3**	6 (1 828)	10 (3 048)	28 (8 534)	13 (333)	78 (35,38)
UH1524			240	3**					
UH1527			277	1					
UH1534			347	1					
UH1548			480	3**					
UH1560			600	3					
UH2034	20,0	68 260	347	1	6 (1 828)	11 (3 352)	32 (9 753)	16 (406)	78 (35,38)
UH2048			480	3**					
UH2060			600	3					
UH2548	25,0	85 325	480	3	6 (1 828)	15 (4 572)	34 (10 360)	20 (508)	136 (61,69)
UH2560			600						
UH3048	30,0	102 390	480	3	6 (1 828)	15 (4 572)	38 (11 582)	20 (508)	142 (64,40)
UH3060			600						

***** Câblé en usine pour du secteur monophasé - Convertible sur site pour du triphasé.
****** Câblé en usine pour du secteur triphasé - Convertible sur site pour du monophasé.
******* 48 pouces (1219 mm) pour descente à 45° par rapport à la verticale

Figure 1 – Dimensions

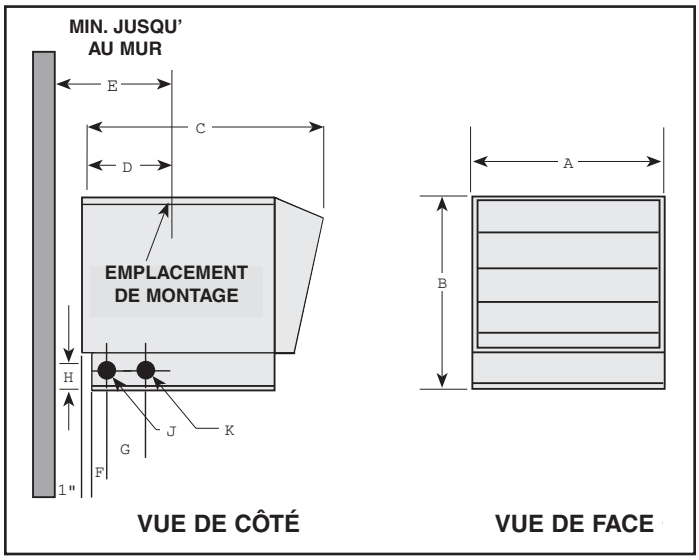

Accessoires optionnels

N° au catalogue	Description
CWB-1	Supports muraux combinables pour radiateurs de 2,5 à 15 kW
CWB-2	Supports muraux combinables pour radiateurs de 20 à 50 kW
TA-1	Thermostat unipolaire, plage de 60 à 120°F, kit d'installation sur site pour tous radiateurs
DS-30	Interrupteur d'alim. tripolaire, kit d'installation sur site pour radiateurs de 30 A ou moins
DS-63	Interrupteur d'alim. tripolaire, kit d'installation sur site pour radiateurs de 10 kW et plus, de 30 à 63 A

Table 2 – Dimensions

Dimension pouces (mm)	Dimension du radiateur		
	5 - 7,5 KW	10 - 20 KW	25 - 30 KW
A	14 (354)	18 (457)	26 (660)
B	12 1/2 (317)	18 (457)	24 (609)
C	12 1/2 (317)	17 1/2 (444)	23 1/8 (587)
D	5 1/2 (139)	9 15/32 (240)	9 15/32 (240)
E	13 (330)	#	20 (508)
F	1 3/4 (44)	2 (51)	2 (51)
G	1 3/8 (35)	2 1/2 (63)	2 3/4 (70)
H	1 1/2 (38)	2 1/4 (57)	2 1/4 (57)
J	1/2 (12,7) 3/4 (19,7)	3/4 (19,1) 1 (25,4)	1 (25,4) 1 1/2 (38)
K	1/2 (12,7)	1 (25,4) 1 1/4 (32) 1 1/2 (38)	1 (25,4) 1 1/2 (38) 2 (50.8)
Volume du compartiment de câblage	60 in^3 (968 cm^3)	105 in^3 (1 720 cm^3)	288 in^3 (4 720 cm^3)

33,0 cm (13") pour radiateurs de 10 – 12,5 – 15 KW ; 16" (40,5 cm) pour radiateurs de 20 KW

INSTRUCTIONS D'INSTALLATION

⚠ AVERTISSEMENT ⚠

Pour éviter un possible départ d'incendie, des blessures corporelles ou des dommages au radiateur, respectez ces consignes :

1. Débranchez toute alimentation secteur arrivant au panneau de service principal avant de câbler ou d'intervenir pour du service.

REMARQUE IMPORTANTE : Ce radiateur doit être installé par une personne qualifiée.

2. Toutes les procédures de câblage et les raccordements doivent être en conformité avec les normes nationales et locales applicables, et le radiateur doit être relié à la terre.
3. Vérifiez que la tension du secteur arrivant au radiateur correspond bien aux valeurs spécifiées sur sa plaque signalétique.

ATTENTION : ALIMENTER LE RADIATEUR AVEC UNE TENSION DÉPASSANT LA VALEUR IMPRIMÉE SUR LA PLAQUE SIGNALÉTIQUE ENDOMMAGERA LE RADIATEUR ET ANNULERA SA GARANTIE, ET CELA PEUT PROVOQUER UN DÉPART D'INCENDIE.

4. **ATTENTION –** Température élevée et risque de départ d'incendie, gardez les cordons électriques, les draperies et textiles d'intérieur, et d'autres matières combustibles, à au moins 3 pieds (90 cm) de l'avant du radiateur. N'installez pas le radiateur derrière des portes, sous des porte-serviettes ou dans une zone où il est susceptible d'être bloqué par des meubles, des rideaux ou des matériaux de rangement. L'air chaud venant du radiateur peut endommager certains tissus et plastiques.
5. Pour réduire le risque de départ d'incendie, n'entreposez pas et n'utilisez pas d'essence ou d'autres produits inflammables sous forme de liquide ou de vapeurs à proximité du radiateur.
6. La structure de montage au plafond ou au mur et les dispositions d'ancrage doivent avoir une résistance suffisante pour supporter le poids du radiateur et de son support de montage.
7. Le radiateur doit être monté à au moins 6' (213,4 cm) au-dessus du sol. Voyez les Spécifications pour les hauteurs de montage optimales.
8. Gardez au moins 5' (152 cm) d'espacement sur l'avant du radiateur. Référez-vous aux spécifications du Tableau 1, et aux dimensions de la Figure 1 et du tableau 2, pour la hauteur de montage et les exigences en espacement à l'arrière.

Informations générales

Temporisation automatique de ventilateur : Tous les modèles comportent une temporisation automatique sur le départ/l'arrêt de la ventilation. Quand le thermostat demande de la chaleur, le démarrage du ventilateur est retardé momentanément jusqu'à ce que l'élément ait chauffé. Quand la demande du thermostat est satisfaite, le ventilateur continue de tourner jusqu'au refroidissement de l'élément de chauffe. Cette action évite la circulation d'air froid au démarrage et l'exposition du radiateur à une surchauffe par la chaleur résiduelle, ce qui fournit un plus haut niveau de confort et prolonge la durée de service de l'élément de chauffe.

Emplacement des radiateurs

Référez-vous aux hauteurs de montage maximales et minimales et aux écartements dans le tableau de spécifications. Un montage de radiateurs trop haut demande de régler les volets à fond vers le bas pour diriger l'air chaud vers le sol, ce qui diminue la distance de la projection d'air vers l'avant. Les radiateurs doivent être disposés de façon à ce que leur évacuation d'air ne soit pas restreinte par des colonnes, des machines, etc.

Les radiateurs doivent être montés hors de portée des personnes.

Les radiateurs peuvent être tournés et leurs volets réglés pour obtenir la direction et la portée voulue de l'évacuation d'air chaud.

Quand un thermostat à distance est utilisé, il doit être placé sur une cloison intérieure ou un poteau, hors du rayonnement solaire direct et à distances de sources de chauffage intérieures et des courants d'air froid.

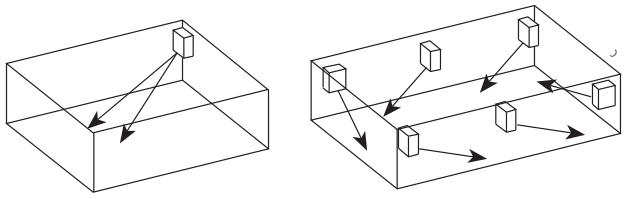

Figure 2

Le nombre et la capacité de radiateurs nécessaires doivent être déterminés à partir de la perte calorifique du bâtiment. Des petites pièces peuvent être réchauffées avec un seul radiateur. Des zones plus grandes nécessitent plusieurs radiateurs.

Quand il faut plusieurs radiateurs, la sortie d'air de chaque doit supporter le flux d'air des autres afin de fournir une circulation circulaire d'air chaud sur le périmètre (Voyez la Figure 2).

Montage du radiateur

De 10 à 30 kW : Un trou de montage fileté 1/2"-13NC est fourni en haut du radiateur pour le fixer sur un support de montage optionnel, ou une autre structure de montage fournissant un écartement d'au moins 10" (254 mm) par rapport au plafond.

Des kits réglables de montage pour mur/plafond, mur ou plafond seul, sont disponibles chez votre distributeur d'appareils électriques. Ils sont conçus pour monter des radiateurs sur un mur ou plafond, leur fournir un support adéquat, assurer un bon écartement par rapport aux murs, et permettre la rotation du radiateur. Des informations d'installation sont fournies avec ces kits. Si un de ces types de kits de montage n'est pas utilisé, l'installateur doit fournir des moyens adéquats pour un montage sans risques des radiateurs, et fournir le bon écartement par rapport aux murs adjacents et au plafond, comme c'est indiqué dans le tableau des spécifications.

De 5 à 7,5 kW : En plus du trou de montage fileté 1/2"-13 NC, ces radiateurs de cette puissance sont fournis avec un support de suspension. Ce support peut être utilisé pour une évacuation d'air horizontale dans la fente double en forme de trou de serrure, ce qui placera le haut du radiateur à 1-7/8 pouce (47 cm) du plafond (Figure 3), ou se fixer dans la fente unique de trou de serrure pour un montage horizontal ou vertical.

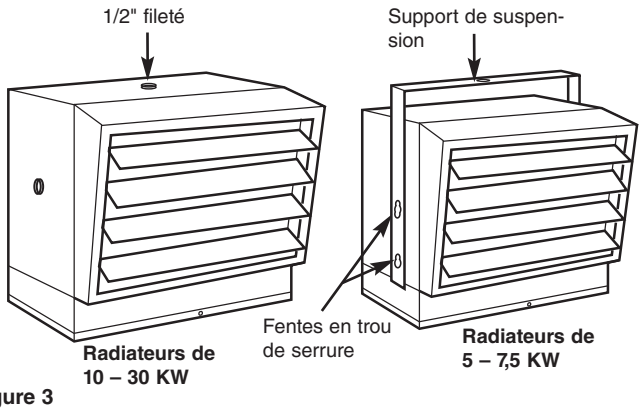

Figure 3

Câblage intérieur

1. Les radiateurs consommant 48 ampères et plus comportent une branche de circuit protégé par fusible à l'intérieur.

REMARQUE : Un interrupteur correctement protégé par fusible ou un disjoncteur de bon calibre doivent être installées en amont du radiateur après la source du secteur d'alimentation.

2. Tous les raccordements de câblage sont réalisés dans le boîtier de raccordement en bas du radiateur. Pour ouvrir ce boîtier de raccordement, desserrez les vis maintenant le couvercle à charnière à l'avant (si ce couvercle a des fentes) ou enlevez les vis (si le couvercle n'a pas de fentes) et ouvrez le couvercle (Figure 4).
3. Des pastilles à enfoncer et des borniers sont disponibles pour le raccordement du secteur d'alimentation, et les liaisons des commandes du radiateur.

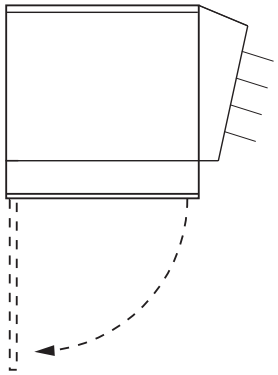

Figure 4

Câblage extérieur

1. Le calibre de fils d'alimentation doit être choisi en fonction de la spécification électrique portée sur la plaque signalétique du radiateur et/ou son schéma de câblage (fixé à l'intérieur du couvercle de boîtier de raccordement), et les fils doivent pouvoir supporter 75°C.
2. Amenez le conduit électrique jusqu'à la pastille appropriée du panneau de boîtier de raccordement. Si un conduit rigide est utilisé, branchez-le sur le radiateur avec une longueur suffisante de conduit flexible pour que le radiateur puisse être tourné selon le besoin.
3. Branchez les fils d'alimentation sur les bornes du radiateur et posez tous les éventuels cavaliers en fonction du schéma de câblage.
4. Une fous toutes les connexions réalisées, refermez et vissez le couvercle du boîtier de raccordement.

INSTRUCTIONS D'UTILISATION

1. Le radiateur doit être correctement installé avant d'être mis en marche.
2. Mettez le radiateur en marche (ON) au panneau de commande principal.
3. Là où c'est applicable, référez-vous aux instructions d'accessoires de contrôle en ce qui concerne le bon fonctionnement des accessoires ou contrôles utilisés avec le radiateur.

REMARQUE : Quand un radiateur neuf est activé la première fois, une légère fumée peut être décelée. C'est du à la combustion de tous résidus huileux laissés sur l'élément de chauffe durant la phase de production. Ce phénomène va cesser en quelques minutes une fois que le radiateur est mis en fonctionnement.

Coupure thermique de sécurité : Chaque radiateur de chauffage est équipé d'un ou plusieurs dispositifs de sécurité thermiques qui coupent automatiquement le radiateur en cas de surchauffe, et qui le réactivent quand sa température est redevenue normale pour le fonctionnement. Si cette sécurité thermique provoque des cycles d'arrêts/redémarrages, la cause doit être trouvée avant de poursuivre l'utilisation du radiateur.

Note spéciale : Pour les radiateurs de UH524 et UH724 si l'interrupteur thermique sur dépassement de limite déclenche, une alerte visuelle s'allumera sur l'avant du radiateur, près du bouton de thermostat. Le radiateur redémarrera quand sa température interne reviendra dans sa plage normale. Si l'appareil surchauffe et fait souvent déclencher l'alerte thermique, la cause de sa surchauffe doit être déterminée avant de continuer à l'utiliser.

⚠ AVERTISSEMENT ⚠

NE TOUCHEZ PAS ET NE CONTOURNEZ PAS LES LIMITES DE SÉCURITÉ À L'INTÉRIEUR DU RADIATEUR

ATTENTION ⚠

NE CONTINUEZ PAS D'ESSAYER D'UTILISER LE RADIATEUR SI SON CONTRÔLE DE SÉCURITÉ SE DÉCLENCHE À RÉPÉTITION APRÈS SA RESTAURATION. EN LE FAISANT VOUS POURRIEZ L'ENDOMMAGER DE FAÇON IRRÉMÉDIABLE OU CAUSER UN DÉPART D'INCENDIE OU DES RISQUES POUR LA SÉCURITÉ.

Afin de préserver l'efficacité du radiateur de chauffage, il faut l'inspecter périodiquement et toute la saleté qui aurait pu s'y accumuler doit être éliminée de l'élément de chauffe, des pales de ventilateur et du moteur, en utilisant une brosse souple ou un aspirateur.

⚠ AVERTISSEMENT ⚠

TOUTE INTERVENTION DE SERVICE AU-DELÀ D'UN SIMPLE NETTOYAGE, QUI NÉCESSITE UN DÉMONTAGE, DEVRA ÊTRE RÉALISÉE PAR DU PERSONNEL DE SERVICE QUALIFIÉ.

⚠ ADVERTENCIA ⚠

POUR RÉDUIRE LE RISQUE DE DÉPART D'INCENDIE ET DE COMMOTION ÉLECTRIQUE OU DE BLESSURE, DÉBRANCHEZ TOUTE ALIMENTATION ÉLECTRIQUE ALLANT AU RADIATEUR EN AMONT AU PANNEAU DE SERVICE, ET VÉRIFIEZ QUE L'ÉLÉMENT DE CHAUFFE EST FROID AVANT D'INTERVENIR POUR DU SERVICE OU DE L'ENTRETIEN.

Instructions de nettoyage par l'utilisateur :

1. Une fois que le radiateur est froid, vous pouvez utiliser un aspirateur avec son accessoire brosse pour éliminer la poussière et les peluches des surfaces extérieures du radiateur, y compris les ouvertures de la grille.
2. Avec un chiffon humide, enlevez poussière et peluche de la grille et des surfaces extérieures.
3. Remettez le radiateur sous tension et vérifiez son bon fonctionnement.

Instructions de nettoyage d'entretien :

(Ne doit être exécuté que par du personnel de service qualifié

Au moins une fois par an le radiateur doit être nettoyé et vérifié par une personne de service qualifiée afin d'assurer un fonctionnement sûr et efficace. Cela doit inclure la dépose de la grille et si nécessaire la sortie du radiateur du boîtier arrière, afin de nettoyer les résidus de l'appareil. Une fois le nettoyage et le service terminés, le radiateur doit être complètement remonté et son bon fonctionnement vérifié.

INSTRUCTIONS D'ENTRETIEN

Afin de préserver l'efficacité du radiateur de chauffage, il faut l'inspecter périodiquement et toute la saleté qui aurait pu s'y accumuler doit être éliminée de l'élément de chauffe, des pales de ventilateur et du moteur, en utilisant une brosse souple ou un aspirateur.

⚠ AVERTISSEMENT ⚠

TOUTE INTERVENTION DE SERVICE AU-DELÀ D'UN SIMPLE NETTOYAGE, QUI NÉCESSITE UN DÉMONTAGE, DEVRA ÊTRE RÉALISÉE PAR DU PERSONNEL DE SERVICE QUALIFIÉ.

⚠ ADVERTENCIA ⚠

POUR RÉDUIRE LE RISQUE DE DÉPART D'INCENDIE ET DE COMMOTION ÉLECTRIQUE OU DE BLESSURE, DÉBRANCHEZ TOUTE ALIMENTATION ÉLECTRIQUE ALLANT AU RADIATEUR EN AMONT AU PANNEAU DE SERVICE, ET VÉRIFIEZ QUE L'ÉLÉMENT DE CHAUFFE EST FROID AVANT D'INTERVENIR POUR DU SERVICE OU DE L'ENTRETIEN.

Instructions de nettoyage par l'utilisateur :

1. Une fois que le radiateur est froid, vous pouvez utiliser un aspirateur avec son accessoire brosse pour éliminer la poussière et les peluches des surfaces extérieures du radiateur, y compris les ouvertures de la grille.
2. Avec un chiffon humide, enlevez poussière et peluche de la grille et des surfaces extérieures.
3. Remettez le radiateur sous tension et vérifiez son bon fonctionnement.

Instructions de nettoyage d'entretien :

(Ne doit être exécuté que par du personnel de service qualifié

Au moins une fois par an le radiateur doit être nettoyé et vérifié par une personne de service qualifiée afin d'assurer un fonctionnement sûr et efficace. Cela doit inclure la dépose de la grille et si nécessaire la sortie du radiateur du boîtier arrière, afin de nettoyer les résidus de l'appareil. Une fois le nettoyage et le service terminés, le radiateur doit être complètement remonté et son bon fonctionnement vérifié.

GARANTIE LIMITÉE

Tous les produits fabriqués par Marley Engineered Products sont garantis contre des défauts dus à la main d'oeuvre et aux matériaux pendant un an à partir de la date d'installation, saufs les éléments de chauffe qui sont garantis de la même façon pendant cinq ans. Cette garantie ne s'applique pas pour des dommages résultant d'accident, de mésusage ou d'altération ; ni si la tension secteur envoyée fait 5 % ou plus au-dessus de la tension nominale de la plaque signalétique ; ni sur l'équipement est incorrectement installé ou câble, en violation avec les instructions d'installation.

Toutes les demandes d'exercice de la garantie devront être accompagnées de la preuve de date d'installation. Le client doit être responsable de tous les coûts occasionnés pour le démontage ou la réinstallation des produits, incluant les coûts de main-d'oeuvre, et les coûts d'expédition pour renvoyer les produits au centre de service de Marley Engineered Products. Dans le cadre des limitations de cette garantie, les unités ne fonctionnant pas doivent être renvoyées au centre de service agréé Marley le plus proche, ou directe au centre de service de Marley Engineered Products, où ils seront réparés ou remplacés, à notre choix, sans frais pour vous avec le port de retour payé par Marley. Il est convenu que cette réparation ou ce remplacement sera le seul remède à attendre de Marley Engineered Products.

LES GARANTIES QUI PRÉCÈDENT TIENNENT LIEU DE TOUTES LES AUTRES GARANTIES, EXPLICITES OU IMPLICITES, ET TOUTES LES GARANTIES IMPLICITES DE VALEUR MARCHANDE ET D'ADÉQUATION POUR UNE FINALITÉ SPÉCIFIQUE QUI EXCÉDERAIENT LES DISPOSITIONS DE GARANTIE PRÉCÉDEMMENT ÉNONCÉES SONT ICI REJETÉES ET EXCLUES DE CET ACCORD. MARLEY ENGINEERED PRODUCTS NE SERA PAS TENU POUR

RESPONSABLE DES DOMMAGES CONSÉCUTIFS SURVENANT EN RELATION AVEC LE PRODUIT, QU'ILS SOIENT À BASE DE NÉGLIGENCE, TORT, RESPONSABILITÉ PURE OU CONTRACTUELLE.

Certaines provinces ne permettent pas l'exclusion ou la limitation des dommages consécutifs ou annexes, de ce fait l'exclusion ou la limitation qui précède peut ne pas s'appliquer à votre cas. Cette garantie vous donne des droits légaux spécifiques, qui varient d'une province à l'autre.

Pour obtenir l'adresse de votre centre de service agréé le plus proche, contactez Marley Engineered Products à Bennettsville, SC, USA, au 1-800-642-4328.

Toute marchandise retournée à l'usine doit être accompagnée d'une autorisation de renvoi et d'une étiquette d'identification pour le service, ces deux documents étant disponibles auprès de Marley Engineered Products. En demandant une autorisation de retour, fournissez tous les numéros de catalogue indiqués sur les produits.

COMMENT OBTENIR DU SERVICE ET DES PIÈCES DANS LE CADRE DE LA GARANTIE ET DES INFORMATIONS GÉNÉRALES

1. Service ou pièces sous garantie **1-800-642-4328**
2. Achat de pièces de remplacement **1-800-654-3545**
3. Informations générales sur les produits **www.marleymep.com**

Remarque : Pour obtenir le service sous garantie vous devez toujours avoir préparé :
1. Référence de modèle du produit
2. Date de fabrication
3. Numéro ou description de pièce

Marley® Engineered Products

470 Beauty Spot Rd. East
Bennettsville, SC 29512 USA