Marley Engineered Products

Line Voltage Thermostat Accessories

Single & Double Break

Installation Instructions

NOTE: Accessories described in this instruction manual are intended for use with Marley Engineered Products 1800, 1900, 2500, 2600, C1800 and C2500 Series Model C baseboard heaters only.

SPECIFICATIONS		
Model No.	Description	Electrical Ratings
TA1A *	Single Break	22 A 120 /277 VAC
TA1TP *	Single Break, Tamper Proof	
TA2A *	Double Break	15.5 A-347 V 10 A-600 V
TA2TPA *	Double Break, Tamper Proof	

* Followed by WC or NWC suffix.
Suffix should match heater suffix.

WARNING

This instruction sheet contains vital information for the proper installation and use of the accessories described herein. carefully read this manual before installation, operation, or service of the accessory. Failure to follow these instructions could result in fire, electric shock, death, serious personal injury, or property damage. Save these instructions for reference by future users.

WARNING: HAZARD OF FIRE OR ELECTRIC SHOCK.

1. Be sure electric power is disconnected at main fuse or circuit breaker distribution panel before installation or servicing.
2. The installation must comply with all Local and National Electrical Codes and utility requirements.
3. Refer to installation instructions provided with the heater when installing these accessories.
4. Check accessory and heater nameplate to verify power requirements match power supply coming to heater and accessory. Make sure total power requirements do not exceed ratings of accessory.

INSTALLATION

NOTE: It is recommended that no more than one thermostat be used in each room (or area).

1. The thermostat can be installed in either end of the heater that the power wiring is brought into.
2. Remove selected wiring compartment cover (Figure 1) and discard.

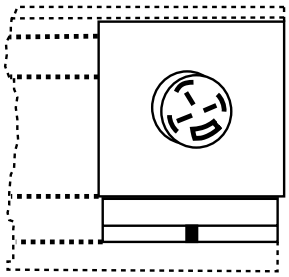

3. If the thermostat is controlling more than one heater, the total of all heater amperage ratings (Table 1) cannot exceed 22 amps at 120 volts AC thru 277 volts AC, 15.5 amps at 347 volts AC or 10 amps at 600 volts AC, Refer to Table 2 for correct wire, circuit breaker, or fuse sizing.
4. Connect thermostat to baseboard heater and power wiring per wiring diagram using properly sized listed wire nuts.
5. Fold wires back into wiring compartment making sure bare ground wire does not contact terminals of thermostat and install the thermostat assembly in place of the discarded compartment cover.
6. Reconnect power at main fuse or circuit breaker distribution panel.

OPERATION CHECK

1. After your electric baseboard heating system has been completely installed, all thermostats, whether mounted on the wall or in the baseboard, should be turned to LOW or NO HEAT. Then turn on breakers or install fuses. Wait 3 to 5 minutes and check to see that none of the heaters are operating. Should any of the heaters be operating, disconnect power and check your wiring. If none are operating then turn the thermostats to the highest position and wait another 3 to 5 minutes. Then check to see that all heaters are in operation. Should any not be operating, again disconnect power and check your wiring.
2. Allow entire system to operate steadily for 1/2 hour. This should remove all residue from manufacturing. (Some smoking may occur).
3. Select the setting for your comfort on all thermostats.
4. Your electric heating system has many advantages, one of which is zone or room by room control. If you desire to keep a seldom used room at a lower temperature this may be done by lowering the thermostat setting and closing the door. However, DO NOT try to control different rooms at different temperatures unless the doors are kept closed. This will tend to increase operating cost and decrease comfort. It is advisable, if rooms are kept open, that all thermostats have the same setting. By following these instructions you will enjoy greater comfort.

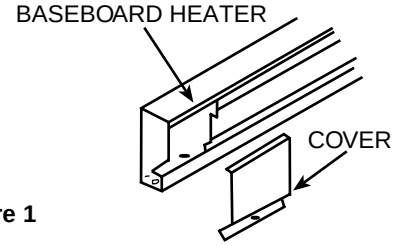

Figure 1

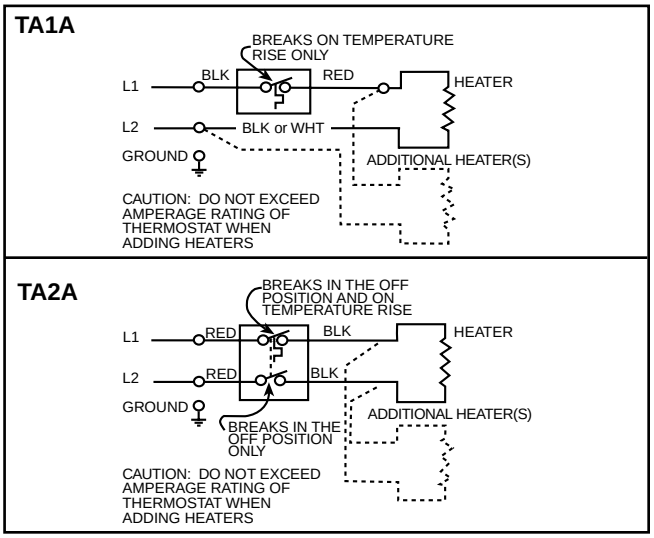

*****Single line break thermostats DO NOT have an "OFF" position and will operate at a temperature below their minimum set point.

TABLE 1 - HEATER AMPERAGE RATING

Residential Model No.	Residential Model No.	Commercial Model No.	120V Amps	208V Amps	240V Amps	277V Amps	347V Amps	600V Amps
-	1812 *	-	3.1	-	-	-	-	-
-	1813 *	-	4.7	-	-	-	-	-
-	1814 *	-	6.3	-	-	-	-	-
-	1815 *	-	7.8	-	-	-	-	-
-	1816 *	-	9.4	-	-	-	-	-
-	-	C1873 *	-	-	1.8	2.1	-	-
-	-	C1874 *	-	-	2.4	2.7	-	-
-	-	C1875 *	-	-	3.0	3.5	-	-
-	-	C1876 *	-	-	3.7	4.2	-	-
-	-	C1878 *	-	-	4.8	5.5	-	-
-	-	C1870 *	-	-	6.1	6.9	-	-
2612 *	2512 *	-	3.3	-	-	-	-	-
26126 *	25126 *	C25126 *	4.2	-	-	-	-	-
2613 *	2513 *	C2513 *	6.3	-	-	-	-	-
2614 *	2514 *	C2514 *	8.4	-	-	-	-	-
2615 *	2515 *	C2515 *	10.5	-	-	-	-	-
2616 *	2516 *	C2516 *	12.5	-	-	-	-	-
2602 *	2502 *	-	-	1.9	-	-	-	-
26026 *	25026 *	C25026 *	-	2.4	-	-	-	-
2603 *	2503 *	C2503 *	-	3.6	-	-	-	-
2604 *	2504 *	C2504 *	-	4.8	-	-	-	-
2605 *	2505 *	C2505 *	-	6.0	-	-	-	-
2606 *	2506 *	C2506 *	-	7.3	-	-	-	-
2607 *	2507 *	C2507 *	-	8.4	-	-	-	-
2608 *	2508 *	C2508 *	-	9.7	-	-	-	-
26008 *	25008 *	C25008 *	-	12.0	-	-	-	-
2600 *	2500 *	C2500 *	-	12.0	-	-	-	-
2642 *	2542 *	-	-	1.5	1.7	-	-	-
26426 *	25426 *	C25426 *	-	1.8	2.1	-	-	-
2643 *	2543 *	C2543 *	-	2.8	3.2	-	-	-
2644 *	2544 *	C2544 *	-	3.6	4.2	-	-	-
2645 *	2545 *	C2545 *	-	4.6	5.2	-	-	-
2646 *	2546 *	C2546 *	-	5.6	6.3	-	-	-
2647 *	2547 *	C2547 *	-	6.3	7.3	-	-	-
2648 *	2548 *	C2548 *	-	7.3	8.4	-	-	-
26408 *	25408 *	C25408 *	-	9.3	10.5	-	-	-
2640 *	2540 *	C2540 *	-	9.3	10.5	-	-	-
2672 *	2572 *	-	-	1.1	1.3	1.5	-	-
26726 *	25726 *	C25726 *	-	1.4	1.6	1.8	-	-
2673 *	2573 *	C2573 *	-	2.0	2.4	2.7	-	-
2674 *	2574 *	C2574 *	-	2.8	3.2	3.7	-	-
2675 *	2575 *	C2575 *	-	3.5	4.0	4.6	-	-
2676 *	2576 *	C2576 *	-	4.2	4.8	5.5	-	-
2678 *	2578 *	C2578 *	-	5.6	6.3	7.3	-	-
26708 *	25708 *	C25708 *	-	7.0	8.0	9.1	-	-
2670 *	2570 *	C2570 *	-	7.0	8.0	9.1	-	-
26326 *	25326 *	C25326 *	-	-	-	-	1.4	-
2633 *	2533 *	C2533 *	-	-	-	-	2.2	-
2634 *	2534 *	C2534 *	-	-	-	-	2.9	-
2635 *	2535 *	C2535 *	-	-	-	-	3.6	-
2636 *	2536 *	C2536 *	-	-	-	-	4.3	-
2637 *	2537 *	C2537 *	-	-	-	-	5.0	-
2638 *	2538 *	C2538 *	-	-	-	-	5.7	-
26308 *	25308 *	C24308 *	-	-	-	-	7.2	-
2630 *	2530 *	C2530 *	-	-	-	-	7.2	-
2664 *	2564 *	C2564 *	-	-	-	-	-	1.7
2665 *	2565 *	C2565 *	-	-	-	-	-	2.1
2666 *	2566 *	C2566 *	-	-	-	-	-	2.5
2667 *	2567 *	C2567 *	-	-	-	-	-	2.9
2668 *	2568 *	C2568 *	-	-	-	-	-	3.3
26608 *	25608 *	C25608 *	-	-	-	-	-	4.2
2660 *	2560 *	C2560 *	-	-	-	-	-	4.2

* Followed by WC or NWC suffix.

TABLE 2

Total Amps	Minimum AWG. Wire Size	Circuit Breaker or Fuse Size
0 thru 12	#14	15 amp
12.1 thru 16	#12	20 amp
16.1 thru 24	#10	30 amp

LIMITED WARRANTY

All products covered by this instruction sheet are warranted against defects in workmanship and materials for one year from date of installation. This warranty does not apply to damage from accident, misuse, or alteration; nor where the connected voltage is more than 5% above the nameplate voltage; nor to equipment improperly installed or wired or maintained in violation of this instruction sheet. All claims for warranty work must be accompanied by proof of the date of installation.

The customer shall be responsible for all costs incurred in the removal or reinstallation of products, including labor costs, and shipping costs incurred to return products to a Marley Engineered Products Service Center, and we will repair or replace, at our option, at no charge to you with return freight paid by Marley. It is agreed that such repair or replacement is the exclusive remedy available from Marley Engineered Products.

THE ABOVE WARRANTIES ARE IN LIEU OF ALL OTHER WARRANTIES EXPRESSED OR IMPLIED, AND ALL IMPLIED WARRANTIES OF MERCHANTABILITY AND FITNESS FOR A PARTICULAR PURPOSE WHICH EXCEED THE AFORESAID EXPRESSED WARRANTIES ARE HEREBY DISCLAIMED AND EXCLUDED FROM THIS AGREEMENT. MARLEY ENGINEERED PRODUCTS SHALL NOT BE LIABLE FOR CONSEQUENTIAL DAMAGES ARISING WITH RESPECT TO THE PRODUCT, WHETHER BASED UPON NEGLIGENCE, TORT, STRICT LIABILITY, OR CONTRACT.

Some states do not allow the exclusion on limitation of incidental or consequential damages, so the above exclusion or limitation may not apply to you. This warranty gives you specific legal rights, and you may also have other rights which vary from state.

For the address of your nearest authorized service center, contact Marley Engineered Products, 470 Beauty Spot Road East, Bennettsville, SC 29512 USA. Merchandise returned to the factory must be accompanied by a return authorization and service identification tag, both available from the above location. When requesting return authorization, include all catalog numbers shown on the products.

HOW TO ORDER REPAIR PARTS

In order to obtain any needed repair or replacement parts, warranty service or technical information, please contact Marley Engineered Products Service Center toll-free by calling 1-800-642-HEAT.

When ordering repair parts, always give the information listed as follows:

1. The Part Number
2. The Model Number
3. The Part Description
4. Date of Manufacture

ECR 33445
07/97

Marley Engineered Products
SPX Corporation
470 Beauty Spot Rd. East
Bennettsville, SC 29512 USA

Marley Engineered Products

Accesorios de Termostato de Voltaje de Línea

Interrupción Simple y Doble

Instrucciones de Instalación

NOTA: Los accesorios descritos en este manual de instrucciones están diseñados para usar con el Modelo C de Serie 1800, 1900, 2500, 2600, C1800 y C2500 de calentadores de tipo zócalo de Marley Engineered Products

INSTALACION

ESPECIFICACIONES

No. de Modelo	Descripción	Clasificaciones Eléctricas Nominales
TA1A *	Interrupción simple	22 A
TA1TP *	Interrupción simple, a prueba de manipulación	120/277 VCA
TA2A *	Interrupción doble	15.5 A - 34.7 V
TA2TPA *	Interrupción doble, a prueba de manipulación	10 A-600 V

* Seguido por el sufijo WC o NWC
El sufigo debe corresponder con el sufijo del calentador.

ADVERTENCIA

Esta hoja de instrucciones contiene información vital para la instalación y uso adecuado de los accesorios descritos aquí. Antes de la instalación, operación o servicio del accesorio, lea cuidadosamente este manual. El no seguir estas instrucciones puede resultar en incendio, choque eléctrico, lesiones personales graves o daños a la propiedad. Guarde estas instrucciones para referencia por los usuarios futuros.

ADVERTENCIA: RIESGO DE INCENDIO O CHOQUE ELECTRICO

1. Antes de cablear o prestar servicio desconecte la potencia entrante al calentador por el panel maestro de fusibles o de interruptores de circuitos.
2. La instalación debe cumplir con todos los Códigos Eléctricos Locales y Nacionales y con los requerimientos de los servicios públicos.
3. Al instalar estos accesorios refiérase a las instrucciones de instalación provistas con el calentador al instalar estos accesorios.
4. Para verificar que los requerimientos de potencia corresponden con la alimentación de potencia entrante al calentador y al accesorio, inspeccione la placa de nombre del accesorio y del calentador. Asegúrese que los requerimientos totales de potencia no excedan las clasificaciones nominales del accesorio.

NOTA: Se recomienda que en cada ambiente no se use más de un termostato (o área).

1. El termostato puede instalarse en cualquier extremo del calentador al cual se trae el cableado de potencia.
2. Extraiga la cubierta del compartimiento seleccionado de cableado (Figura 1) y descarte.

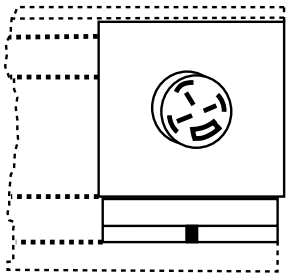

3. Si el termostato controla más de un calentador, el total de la clasificación nominal de amperaje del calentador (Tabla 1) no puede exceder 22 amperios a 120 voltios de CA a 277 voltios de CA, 15.5 amperios a 347 voltios de CA ó 10 amperios a 600 voltios de CA. Refiérase a la tabla 2 para la determinación correcta del tamaño del cable, interruptor de circuito o fusible.
4. Conecte el termostato al calentador de tipo zócalo y al cableado de potencia por el diagrama de cableado usando tuercas de cable listadas de tamaño adecuado.
5. Pliegue los cables dentro del compartimiento de cableado asegurándose que el cable expuesto de conexión a tierra no toque los terminales del termostato e instale el conjunto del termostato en lugar de la cubierta descartada del compartimiento.
6. Vuelva a conectar la potencia en el panel maestro de distribución de fusibles o interruptores de circuitos.

INSPECCION DE LA OPERACION

1. Después de haberse instalado completamente su sistema de calefacción eléctrica de tipo zócalo, todos los termostatos, ya sea que estén montados en la pared o en el zócalo, deben graduarse a LOW (BAJO) o NO HEAT (SIN CALOR). A continuación conecte los interruptores o instale los fusibles. Espere 3 a 5 minutos y verifique que ninguno de los calentadores esté funcionando. Si alguno de estos calentadores está funcionando, desconecte la potencia e inspeccione su cableado. Si ningún calentador está funcionando gradúe los termostatos a la posición más elevada y espere otros 3 a 5 minutos. A continuación inspeccione para verificar que todos los calentadores estén funcionando. Si alguno no está operando, desconecte nuevamente la potencia e inspeccione su cableado.
2. Permita que todo el sistema funcione continuamente por 1/2 hora. Esto debe eliminar todo los residuos de fabricación. (Puede producirse algo de humo).
3. Seleccione la graduación para su confort en todos los termostatos.
4. Su sistema eléctrico de calefacción tiene muchas ventajas, una de las cuales es control de zona o de ambiente por ambiente. Si usted desea mantener un ambiente que casi no se usa a una temperatura más baja puede hacerse disminuyendo la graduación del termostato y cerrando la puerta. Sin embargo, NO trate de controlar diferentes ambientes a diferentes temperaturas a menos que las puertas se mantengan cerradas. Esto tenderá a aumentar los costos operativos y disminuir el confort. Si los ambientes se mantienen abiertos, es recomendable que todos los termostatos tengan la misma graduación. Siguiendo estas instrucciones usted gozará de un mayor confort.

CALENTADOR DE TIPO ZOCALO

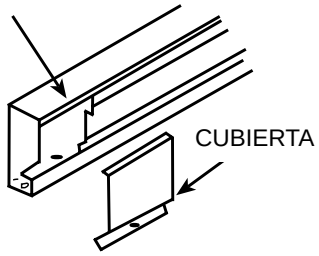

Figura 1

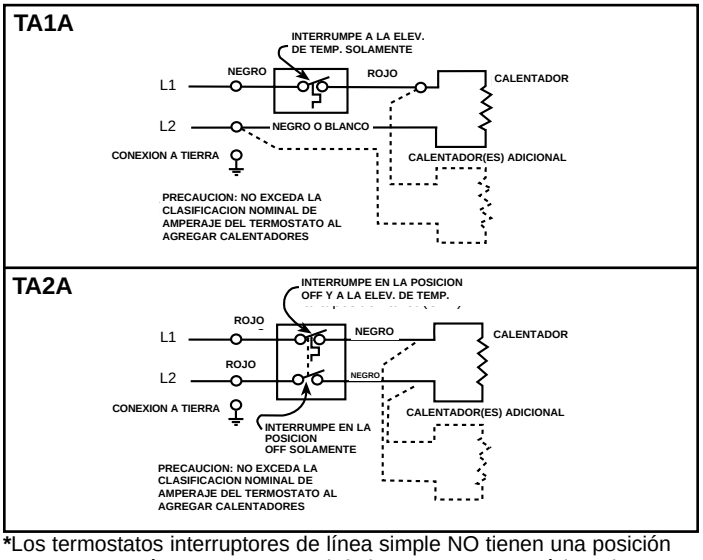

*****Los termostatos interruptores de línea simple NO tienen una posición "OFF" y operarán a temperaturas inferiores a su punto mínimo de control.

TABLA 1 - clasificacion nominal de amperaje del calentador

No. de Modelo Residencial	No. de Modelo Residencial	No. de Modelo Comercial	120V Amps.	208V Amps.	240V Amps.	277V Amps.	347V Amps.	600V Amps.
-	1812 *	-	3.1	-	-	-	-	-
-	1813 *	-	4.7	-	-	-	-	-
-	1814 *	-	6.3	-	-	-	-	-
-	1815 *	-	7.8	-	-	-	-	-
-	1816 *	-	9.4	-	-	-	-	-
-	-	C1873 *	-	-	1.8	2.1	-	-
-	-	C1874 *	-	-	2.4	2.7	-	-
-	-	C1875 *	-	-	3.0	3.5	-	-
-	-	C1876 *	-	-	3.7	4.2	-	-
-	-	C1878 *	-	-	4.8	5.5	-	-
-	-	C1870 *	-	-	6.1	6.9	-	-
2612 *	2512 *	-	3.3	-	-	-	-	-
26126 *	25126 *	C25126 *	4.2	-	-	-	-	-
2613 *	2513 *	C2513 *	6.3	-	-	-	-	-
2614 *	2514 *	C2514 *	8.4	-	-	-	-	-
2615 *	2515 *	C2515 *	10.5	-	-	-	-	-
2616 *	2516 *	C2516 *	12.5	-	-	-	-	-
2602 *	2502 *	-	-	1.9	-	-	-	-
26026 *	25026 *	C25026 *	-	2.4	-	-	-	-
2603 *	2503 *	C2503 *	-	3.6	-	-	-	-
2604 *	2504 *	C2504 *	-	4.8	-	-	-	-
2605 *	2505 *	C2505 *	-	6.0	-	-	-	-
2606 *	2506 *	C2506 *	-	7.3	-	-	-	-
2607 *	2507 *	C2507 *	-	8.4	-	-	-	-
2608 *	2508 *	C2508 *	-	9.7	-	-	-	-
26008 *	25008 *	C25008 *	-	12.0	-	-	-	-
2600 *	2500 *	C2500 *	-	12.0	-	-	-	-
2642 *	2542 *	-	-	1.5	1.7	-	-	-
26426 *	25426 *	C25426 *	-	1.8	2.1	-	-	-
2643 *	2543 *	C2543 *	-	2.8	3.2	-	-	-
2644 *	2544 *	C2544 *	-	3.6	4.2	-	-	-
2645 *	2545 *	C2545 *	-	4.6	5.2	-	-	-
2646 *	2546 *	C2546 *	-	5.6	6.3	-	-	-
2647 *	2547 *	C2547 *	-	6.3	7.3	-	-	-
2648 *	2548 *	C2548 *	-	7.3	8.4	-	-	-
26408 *	25408 *	C25408 *	-	9.3	10.5	-	-	-
2640 *	2540 *	C2540 *	-	9.3	10.5	-	-	-
2672 *	2572 *	-	-	1.1	1.3	1.5	-	-
26726 *	25726 *	C25726 *	-	1.4	1.6	1.8	-	-
2673 *	2573 *	C2573 *	-	2.0	2.4	2.7	-	-
2674 *	2574 *	C2574 *	-	2.8	3.2	3.7	-	-
2675 *	2575 *	C2575 *	-	3.5	4.0	4.6	-	-
2676 *	2576 *	C2576 *	-	4.2	4.8	5.5	-	-
2678 *	2578 *	C2578 *	-	5.6	6.3	7.3	-	-
26708 *	25708 *	C25708 *	-	7.0	8.0	9.1	-	-
2670 *	2570 *	C2570 *	-	7.0	8.0	9.1	-	-
26326 *	25326 *	C25326 *	-	-	-	-	1.4	-
2633 *	2533 *	C2533 *	-	-	-	-	2.2	-
2634 *	2534 *	C2534 *	-	-	-	-	2.9	-
2635 *	2535 *	C2535 *	-	-	-	-	3.6	-
2636 *	2536 *	C2536 *	-	-	-	-	4.3	-
2637 *	2537 *	C2537 *	-	-	-	-	5.0	-
2638 *	2538 *	C2538 *	-	-	-	-	5.7	-
26308 *	25308 *	C24308 *	-	-	-	-	7.2	-
2630 *	2530 *	C2530 *	-	-	-	-	7.2	-
2664 *	2564 *	C2564 *	-	-	-	-	-	1.7
2665 *	2565 *	C2565 *	-	-	-	-	-	2.1
2666 *	2566 *	C2566 *	-	-	-	-	-	2.5
2667 *	2567 *	C2567 *	-	-	-	-	-	2.9
2668 *	2568 *	C2568 *	-	-	-	-	-	3.3
26608 *	25608 *	C25608 *	-	-	-	-	-	4.2
2660 *	2560 *	C2560 *	-	-	-	-	-	4.2

* Seguido por los sufijos WC o NWC

TABLA 2

Amp. Total	Tamaño Mínimo AWG del cable	Tamaño del Interrup. de Circ. o Fusible
0 a 12	No. 14	15 Amp.
12.1 a 16	No. 12	20 Amp.
16.1 a 24	No. 10	30 Amp.

GARANTIA LIMITADA

Todos los productos fabricados por Marley Engineered Products están garantizados contra defectos de mano de obra y materiales durante un año a partir de la fecha de instalación, excepto los elementos calefactores que están garantizados contra defectos de mano de obra y materiales durante cinco años a partir de la fecha de instalación. Esta garantía no se aplica por daños ocurridos por accidente, mal uso, o alteración, ni cuando el voltaje conectado sea 5% mayor que el indicado en la placa de nombre; ni al equipo instalado o cableado indebidamente, o mantenido en violación de esta hoja de instrucciones. Todos los reclamos de trabajo de garantía deben estar acompañados por prueba de la fecha de instalación.

El cliente será responsable por todos los costos incurridos en la extracción o reinstalación de los productos, incluyendo costos de mano de obra, y costos de transporte incurridos al retornar los productos a Marley Engineered Products Service Center y nosotros las repararemos o reemplazaremos, a nuestra opción, sin cargo para usted, con transporte de regreso pagado por Marley. Se acuerda mutuamente que tal reparación o reemplazo es el remedio exclusivo disponible de Marley Engineered Products

LAS GARANTIAS INDICADAS ARRIBA SON A CAMBIO DE CUALQUIER OTRA GARANTIA EXPRESA O IMPLICITA Y SE DESCONOCEN Y EXCLUYEN DE ESTE ACUERDO TODAS LAS GARANTIAS IMPLICITAS DE COMERCIALIZACION Y APTITUD PARA UN FIN PARTICULAR QUE EXCEDAN LAS GARANTIAS PREVIAMENTE EXPRESADAS. MARLEY ENGINEERED NO SERA RESPONSABLE POR DAÑOS CONSECUENTES ORIGINADOS POR EL PRODUCTO, YA SEAN QUE ESTEN BASADOS EN NEGLIGENCIA, LITIGACION, RESPONSABILIDAD ESTRICTA O CONTRATO.

Algunos estados no permiten la exclusión o limitación de los daños incidentales o consecuentes, de manera que la exclusión o limitación indicada arriba puede no aplicarse a usted. Esta garantía le otorga derechos legales específicos, y usted puede tener también otros derechos que varían de estado a estado.

Llame a Marley Engineered Products en Bennettsville, SC al 1-800-642-4328 para la dire-cción de su centro autorizado de servicio más cercano. La mercancía retornada a la fábrica debe estar acompañada por una autorización de retorno y una etiqueta de identificación de servicio, ambas disponibles de la ubicación indicada. Incluya todos los números de catálogo mostrados en el producto, al requerir autorización de retorno.

COMO ORDENAR PIEZAS DE REPUESTO

Por favor llame libre de cargo al Centro de Servicio de Marley Engineered Products, al 1-800-642-HEAT para obtener todas las piezas de reparación o repuesto, servicio de garantía o información técnica, requeridas.

Siempre comunique la información listada como sigue al ordenar piezas de repuesto:

1. El número de pieza
2. El número de modelo
3. La descripción de la pieza
4. Fecha de fabricación

ECR33445
07/97
5200-2201-004

Marley Engineered Products
SPX Corporation
470 Beauty Spot Rd. East
Bennettsville, SC 29512 USA

Thermostats unipolaires et bipolaires à tension secteur pour radiateur

Instructions d´installation

NOTE: Les accessoires décrits dans cette notice sont destinés aux radiateurs Marley Engineered Products modèle C, séries 1800, 1900, 2500, 2600, C1800 et C2500 seulement.

FICHE TECHNIQUE		
Modèle	Description	Caractéristiques électriques
TA1A *	Unipolaire	22 A
TA1TP *	Unipolaire, inviolable	120 /277 VAC
TA2A *	Bipolaire	14.5 A-347 V
TA2TPA *	Bipolaire, inviolable	7.5 A-600 V

* Suivi par les suffixes “WC” ou “NWC”.
Le suffixe doit être le même que celui de l’appareil de chaffage.

AVERTISSEMENT

Ce feuillet d´instructions contient des renseignements essentiels à l´installation et à l´exploitation correctes de l´accessoire décrit ci-après. Lisez attentivement la notice avant d´installer, de faire fonctionner ou de réparer l´accessoire. Toute dérogation à ces instructions peut entraîner un incendie, un choc électrique, des blessures graves ou mortelles et des dommages matériels. Conservez ces instructions pour renseigner les futurs utilisateurs.

AVERTISSEMENT. RISQUE D´INCENDIE OU DE CHOC ÉLECTRIQUE

1. Coupez toute source d´alimentation du radiateur au panneau de dérivation avant d´entreprendre l´installation ou la maintenance.
2. L´installation doit être conforme aux exigences pertinentes des codes locaux, du Code de l´électricité et des normes du fournisseur d´électricité.
3. Lors de l´installation de cet accessoire, consultez les instructions d´installation fournies avec le radiateur.
4. Vérifiez la plaque signalétique de l´accessoire et du radiateur et assurez-vous que la tension nominale corresponde à la tension du réseau. Assurez-vous que la puissance totale commutée ne dépasse pas les caractéristiques nominales de l´accessoire.

INSTALLATION

NOTE: Il n´est pas recommandé d´utiliser plus d´un thermostat par pièce (ou par zone).

1. On peut installer le thermostat à l´une ou l´autre extrémité du radiateur où est effectué le branchement.
2. Enlevez le couvercle de la boîte de jonction choise (voir la figure 1) et mettez-le au rebut.
3. Si le thermostat commande plus d´un radiateur, le courant total des radiateurs (voir le tableau 1) ne doit pas dépasser

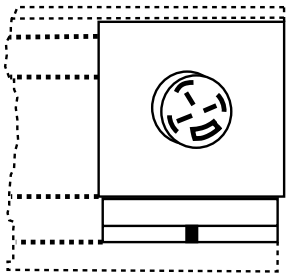

22 A sous 120 à 277 V c.a. 15,5 A sous 347 V c.a. et 10 A sous 600 V c.a. Le tableau 2 indique les valeurs appropriés en ce qui à trait à la section de conducteur et au courant nominal du disjoncteur ou du fusible.

4. Raccordez le thermostat au radiateur et aux câbles d´alimentation selon le schéma de câblage au moyen de connecteurs tire-bouchon approuvés de grosseur appropriée.
5. Repoussez les conducteurs dans la boîte de jonction et posez l´ensemble thermostat à la place du couvercle.
6. Rétablissez l´alimentation au panneau de fusibles ou de disjoncteurs.

VÉRIFICATION DU FONCTIONNEMENT

1. Une fois tous les radiateurs installés, réglez tous les thermostats (muraux ou intégrés au radiateur) à la postion Bas ou Froid. Placez les disjoncteurs à la position Marche ou posez les fusibles. Attendez 3 à 5 min pour vous assurer qu´aucun radiateur n´est sous tension. Si un radiateur est sous tension, coupez l´alimentation et vérifiez les connexions. Si aucun radiateur n´est sous tension, réglez les thermostats au maximum et attendez encore 3 à 5 min. Assurez-vous que tous les radiateurs sont sous tension. S´il y a un radiateur hors tension, coupez l´alimentation et vérifiez les connexions.
2. Laissez les radiateurs chauffer de façon continue pendant environ 1/2 h pour faire évaporer les produits résiduels de fabrication (cela peut entraîner un léger dégagement de fumée).
3. Réglez tous les thermostats à la température d´ambiance desirée.
4. Votre installation de chauffage comporte beaucoup d´avantages dont le réglage de la température d´ambiance par pièce ou par zone. Si une pièce est rarement utilisée et que vous désirez la laisser à une température inférieure, il sufffit de baisser le réglage du thermostat et de fermer la porte. Par contre, il ne faut pas essayer de régler des pièces différentes à des termpératures différentes si on ne garde pas les portes fermées car cela augmente les coûts de chaffage et nuit au confort. Si vous gardez les portes des pièces ouvertes, il est conseillé de régler tous les thermostats à la même température. Suivez ces instructions pour un confort optimal.

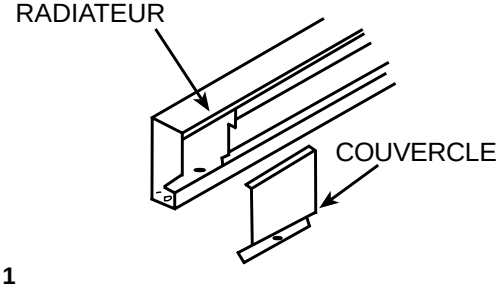

Figure 1

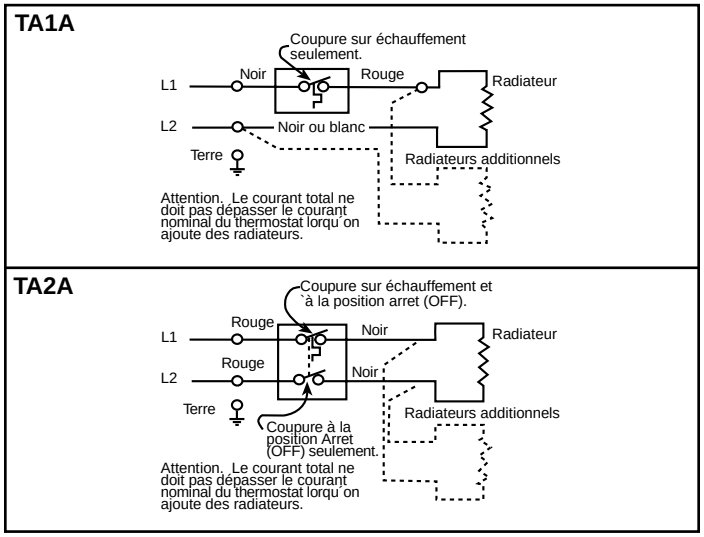

*****Les thermostats unipolaires n´ont PAS de position Arrêt et peuvent se déclencher à une température inférieure au point de consigne minimal

TABLEAU 1 - Courant nominal des radiateurs

Résidentiel Modèle Nº	Résidentiel Modèle Nº	Commercial Modèle Nº	120V A	208V A	240V A	277V A	347V A	600V A
-	1812 *	-	3.1	-	-	-	-	-
-	1813 *	-	4.7	-	-	-	-	-
-	1814 *	-	6.3	-	-	-	-	-
-	1815 *	-	7.8	-	-	-	-	-
-	1816 *	-	9.4	-	-	-	-	-
-	-	C1873 *	-	-	1.8	2.1	-	-
-	-	C1874 *	-	-	2.4	2.7	-	-
-	-	C1875 *	-	-	3.0	3.5	-	-
-	-	C1876 *	-	-	3.7	4.2	-	-
-	-	C1878 *	-	-	4.8	5.5	-	-
-	-	C1870 *	-	-	6.1	6.9	-	-
2612 *	2512 *	-	3.3	-	-	-	-	-
26126 *	25126 *	C25126 *	4.2	-	-	-	-	-
2613 *	2513 *	C2513 *	6.3	-	-	-	-	-
2614 *	2514 *	C2514 *	8.4	-	-	-	-	-
2615 *	2515 *	C2515 *	10.5	-	-	-	-	-
2616 *	2516 *	C2516 *	12.5	-	-	-	-	-
2602 *	2502 *	-	-	1.9	-	-	-	-
26026 *	25026 *	C25026 *	-	2.4	-	-	-	-
2603 *	2503 *	C2503 *	-	3.6	-	-	-	-
2604 *	2504 *	C2504 *	-	4.8	-	-	-	-
2605 *	2505 *	C2505 *	-	6.0	-	-	-	-
2606 *	2506 *	C2506 *	-	7.3	-	-	-	-
2607 *	2507 *	C2507 *	-	8.4	-	-	-	-
2608 *	2508 *	C2508 *	-	9.7	-	-	-	-
26008 *	25008 *	C25008 *	-	12.0	-	-	-	-
2600 *	2500 *	C2500 *	-	12.0	-	-	-	-
2642 *	2542 *	-	-	1.5	1.7	-	-	-
26426 *	25426 *	C25426 *	-	1.8	2.1	-	-	-
2643 *	2543 *	C2543 *	-	2.8	3.2	-	-	-
2644 *	2544 *	C2544 *	-	3.6	4.2	-	-	-
2645 *	2545 *	C2545 *	-	4.6	5.2	-	-	-
2646 *	2546 *	C2546 *	-	5.6	6.3	-	-	-
2647 *	2547 *	C2547 *	-	6.3	7.3	-	-	-
2648 *	2548 *	C2548 *	-	7.3	8.4	-	-	-
26408 *	25408 *	C25408 *	-	9.3	10.5	-	-	-
2640 *	2540 *	C2540 *	-	9.3	10.5	-	-	-
2672 *	2572 *	-	-	1.1	1.3	1.5	-	-
26726 *	25726 *	C25726 *	-	1.4	1.6	1.8	-	-
2673 *	2573 *	C2573 *	-	2.0	2.4	2.7	-	-
2674 *	2574 *	C2574 *	-	2.8	3.2	3.7	-	-
2675 *	2575 *	C2575 *	-	3.5	4.0	4.6	-	-
2676 *	2576 *	C2576 *	-	4.2	4.8	5.5	-	-
2678 *	2578 *	C2578 *	-	5.6	6.3	7.3	-	-
26708 *	25708 *	C25708 *	-	7.0	8.0	9.1	-	-
2670 *	2570 *	C2570 *	-	7.0	8.0	9.1	-	-
26326 *	25326 *	C25326 *	-	-	-	-	1.4	-
2633 *	2533 *	C2533 *	-	-	-	-	2.2	-
2634 *	2534 *	C2534 *	-	-	-	-	2.9	-
2635 *	2535 *	C2535 *	-	-	-	-	3.6	-
2636 *	2536 *	C2536 *	-	-	-	-	4.3	-
2637 *	2537 *	C2537 *	-	-	-	-	5.0	-
2638 *	2538 *	C2538 *	-	-	-	-	5.7	-
26308 *	25308 *	C24308 *	-	-	-	-	7.2	-
2630 *	2530 *	C2530 *	-	-	-	-	7.2	-
2664 *	2564 *	C2564 *	-	-	-	-	-	1.7
2665 *	2565 *	C2565 *	-	-	-	-	-	2.1
2666 *	2566 *	C2566 *	-	-	-	-	-	2.5
2667 *	2567 *	C2567 *	-	-	-	-	-	2.9
2668 *	2568 *	C2568 *	-	-	-	-	-	3.3
26608 *	25608 *	C25608 *	-	-	-	-	-	4.2
2660 *	2560 *	C2560 *	-	-	-	-	-	4.2

* Suivi par les suffixes “WC” ou “NWC”.

TABLEAU 2

Courant total, A	Section AWG minimale (conducteur en cuivre)	Courant nominal du disjoncteur ou du fusible
0 à 12	#14	15 A
12.1 à 16	#12	20 A
16.1 à 24	#10	30 A

Garantie Limitée

Tous les produits visés par ces instructions sont garantis contre les vices de fabrication et de matériau pour une durée de douze mois à compter de la date d´installation, à l´exception des éléments chauffants qui sont garantis contre tout vice de fabrication ou de matériau pour une durée de cinq ans à compter de la date d´installation. Cette garantie ne s´applique pas dans le cas d´endommagement attribuable à un accident, un mauvais usage ou une modification. La garantie ne s´applique pas non plus si la tension d´utilisation est supérieure de 5% à la tension indiquée sur la plaque signalétique, ni si l´installation, le câblage ou l´entretien de l'appareil ne sont pas conformes aux instructions contenues dans ce feuillet. Toute demande en vertu de la garantie doit être accompagnée d´une preuve d´achat montrant la date.

Le client assume tous les frais associés à l´enlèvement ou à la réinstallation du produit, y compris les frais de main-d´oeuvre et les frais d´envoi des produits à un centre de service Marley Engineered Products. En vertu de dette garantie, les appareils défectuex devraient être retournés au centre de service Marley le plus près ou à Marley Engineered Products Service Center, et nous réparerons ou remplacerons l´appareil, à notre choix, sans frais. L´appareil vous sera retourné sans frais. Il est entendu que la réparation ou le remplacement seront les seules solutions offertes par Marley.

CETTE GARANTIE REMPLACE TOUTE AUTRE GARANTIE CLAIREMENT EXPRIMÉE OU SOUS-ENTENDUE ET TOUTE GARANTIE SOUS-ENTENDUE AYANT TRAIT À L´APPLICATION DU PRODUIT À UNE UTILISATION AUTRE QUE CELLE INDIQUÉE DANS LA GARANTIE QUI PRÉCÈDE EST SANS VALEUR ET N´EST PAS VISÉE PAR LA PRÉSENTE ENTENTE. MARLY ENGINEERED PRODUCTS N´EST PAS RESPONSABLE DES DOMMAGES AU PRODUIT RÉSULTANTS D´UNE NÉGLIGENCE, D´UN TORT, D´UNE RESPONSABILITÉ STRICTE OU DU CONTRAT.

Certaines provinces interdisent la restriction quant à la responsabilité. Il est donc possible que la restriction qui précède ne s´applique pas dans votre cas. Cette garantie vous confère des droits spécifiques. Il est possible que vous ayez d´autres droits, ces derniers varient selon les provinces.

Pour obtenir l´adresse du centre de service le plus près de chez vous, communiquez avec Marley Engineered Products, 470 Beauty Spot Road East, Bennettsville, SC 29512 USA. Tout produit retourné à l´usine doit être accompagné d´une autorisation de retour et d´un bon d´identification. Vous pouvez vous procurer ces documents à l´adresse qui précède. Au moment de demander une autorisation de tertour, assurez-vous d´indiquer toutes les références au catalogue qui figurent sur le produit.

COMMENT COMMANDER DES PIÈCES DE RECHANGE

Afin d'obtenir des pièces détachées ou de remplacement, une réparation sous garantie ou un renseignement technique, veuillez contacter Marley Engineered Products Service Center sans frais en appelant le 1-800-642-HEAT.

Pour commander des pièces détachées, toujours mentionner les informations indiquées ci-dessous:

1. La référence de la pièce
2. Le numéro du modèle
3. La description de la pièce
4. La date de fabrication

ECR33445
07/97
5200-2201-004

SPX Corporation
470 Beauty Spot Rd. East
Bennettsville, SC 29512 USA