Marley®
Engineered Products

SWH Architectural Series

Fan Forced Wall Heaters

For use with SRA and CWH Series Architectural wall heaters

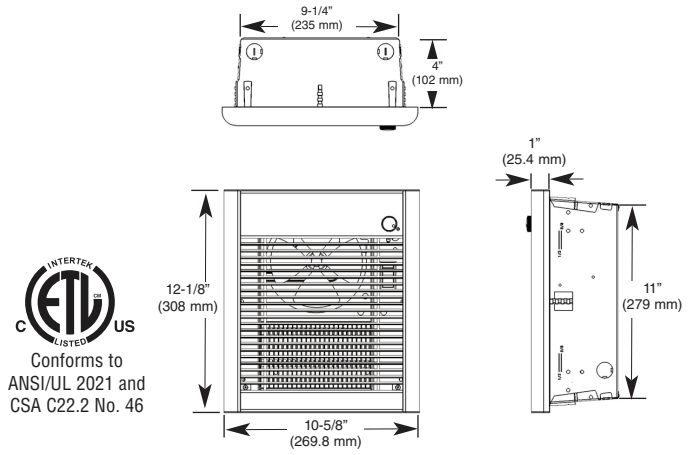

Conforms to ANSI/UL 2021 and CSA C22.2 No. 46

Installation, Operation & Maintenance Instructions

Specifications

Model	Volts	Amps	Watts	BTU/HR	Wire Size
SWH1012FC	120	8.4/4.2	1000/500	3413/1706	14AWG
SWH1512FC	120	12.5/6.3	1500/750	5120/2560	12AWG
SWH1812FC	120	15.0/7.5	1800/900	6143/8072	12AWG
SWH2024FC	240	8.4/4.2	2000/1000	6826/3413	14AWG
	208	7.3/3.6	1500/750	5120/2560	14AWG
SWH2027FC	277	7.3/3.6	2000/1000	6826/3413	14AWG
	240	6.3/3.2	1500/750	5120/2560	14AWG
SWH1527FC	277	5.5/2.75	1500/750	5120/2560	14AWG
	240	4.7/2.4	1125/562	3840/1920	14AWG
SWH2020FC	208	9.6/4.8	2000/1000	6826/3413	14AWG

Accessories

SWHSM	Surface Mounting Frame (Accessory) Order Separately 12-1/2" (318mm)H X 10-3/8" (264mm)W X 4" (102mm)
SWHS1	1" (25mm) Recess Mounting Frame (Accessory) Order Separately
SWHS2	2" (50mm) Recess Mounting Frame (Accessory) Order Separately

IMPORTANT INSTRUCTIONS

WARNING

WHEN USING ELECTRIC APPLIANCES, BASIC PRECAUTIONS SHOULD ALWAYS BE FOLLOWED TO REDUCE THE RISK OF FIRE, ELECTRIC SHOCK, AND INJURY TO PERSONS, INCLUDING THE FOLLOWING:

1. Read all instructions before installing or using this heater.
2. This heater is hot when in use. To avoid burns, do not let bare skin touch hot surfaces. Keep combustible materials, such as furniture, pillows, bedding, papers, clothes, etc. and curtains at least 3 feet (0.9 m) from the front of the heater.
3. Extreme caution is necessary when any heater is used by or near children or invalids and whenever the heater is left operating and unattended.
4. Do not operate any heater after it malfunctions. Disconnect power at service panel and have heater inspected by a reputable electrician before using.
5. Do not use outdoors.
6. To disconnect heater, turn controls to off, and turn off power to heater circuit at main disconnect panel.
7. Do not insert or allow foreign objects to enter any ventilation or exhaust opening as this may cause an electric shock, fire, or damage to the heater.
8. To prevent a possible fire, do not block air intake or exhaust in any manner.
9. A heater has hot and arcing or sparking parts inside. Do not use it in areas where gasoline, paint, or flammable liquids are used or stored.
10. Use this heater only as described in this manual. Any other use not recommended by the manufacturer may cause fire, electric shock, or injury to persons.
11. This heater is provided with a red alarm light that will illuminate only if the heater has turned off as a result of overheating. If you see the light on, immediately turn the heater off and inspect for any objects on or adjacent to the heater that may have blocked the airflow or otherwise caused high temperatures to have occurred. **DO NOT OPERATE THE HEATER WITH THE ALARM LIGHT ILLUMINATING.**
12. This heater is intended for comfort heating applications and not intended for use in special environments. Do not use in damp or wet locations such as marine or greenhouse or in areas where corrosive or chemical agents are present.
13. When installing, see INSTALLATION INSTRUCTIONS for additional warnings and precautions.
14. For safe and efficient operation, and to extend the life of your heater, keep your heater clean - See MAINTENANCE INSTRUCTIONS.

SAVE THESE INSTRUCTIONS

INSTALLATION INSTRUCTIONS

⚠ WARNING ⚠

To prevent a possible fire, injury to persons or damage to the heater, adhere to the following:

1. Disconnect all power coming to heater at main service panel before wiring or servicing.
2. All wiring procedures and connections must be in accordance with the National and Local Codes having jurisdiction and the heater must be grounded.
3. Power supply must enter back box through the knockouts. See also TOP marking on the back box for proper orientation.
4. Verify the power supply voltage coming to heater matches the ratings as shown on the heater nameplate.

CAUTION: ENERGIZING HEATER AT A VOLTAGE GREATER THAN THE VOLTAGE PRINTED ON THE NAMEPLATE WILL DAMAGE THE HEATER AND VOID THE WARRANTY AND COULD CAUSE A FIRE.

5. **CAUTION** - High temperature, risk of fire, keep electrical cords, drapery, furnishings, and other combustibles at least 3 feet (0.9 m) from front of heater. Do not install heater behind doors, below towel racks, or in an area where it is subject to being blocked by furniture, curtains or storage materials. Hot air from the heater may damage certain fabrics and plastics.
6. To reduce the risk of fire, do not store or use gasoline or other flammable vapors and liquids in the vicinity of the heater.
7. This heater is to be mounted only using back box and may be installed with the back box recessed or surface mounted as described within this manual.
8. The following minimum clearances must be maintained:

   Bottom of heater to floor - 4" (102 mm) - optimum height is 18" to 24".

   Sides of heater to adjacent wall - 4-1/2" (114 mm) - optimum minimum 12" (305 mm).

   Top of heater to ceiling - 12" (305 mm) - recommended at least 36" (915 mm).
9. Do not operate the heater without the grille installed.
10. Do not use this heater for dry out as the paint, plaster, sawdust and drywall sanding dust will permanently damage the heater and must be kept out of the heater.

General

The heater is designed for recessed installation in 2" X 4" (50 mm X 101 mm) stud or larger wall sections using the wall box provided. The heater may also be surface mounted by using the Surface Mounting Frame, Model SWHSM or semi-recess mounted by using a SWHS1 (for 1" (25 mm) recess frame) or a SWHS2 (for 2" (50 mm) recess frame). All three accessories are ordered separately. The heater may be wired with standard building wire (60°C). Refer to specification chart for correct supply voltage and wire size.

For surface or semi-recess mounting, consult Installation Instructions packed with SWHSM, SWHS1, SWHS2.

Installation of Back Box in New Construction

NOTE: If the finished wall surface is already up, follow instructions for "Installation of Back Box in Existing Construction".

1. Determine which side of the back box is to be mounted against a stud and bend the tabs at the rear corners out 90 degrees so that the back box will be square with the stud after installation. (See Figure 1).

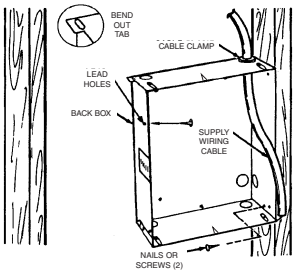

Figure 1

2. Remove one of the knockouts on socket side of the back box and install a cable or conduit connector.
3. Position back box against side of studs and secure using nails or screws as shown in Figure 1.

NOTE: <u>The back box must be installed with the front edge flush with the finished surface</u>.

4. Run power supply cable through the connector, leaving about 8" of wire inside the box.
5. Connect the supply cable ground wire to green ground screw provided.

NOTE: Lead holes for a #8 sheet metal screw have been provided in the sides of the back box.. After the finished wall or ceiling has been put up, drive a # 8 sheet metal screw (recommended 1" long) through the side of the box not mounted to the stud. This will prevent the back box from pulling out when installing the heater assembly. (See Figure 1)

Installation of Back Box in Existing Construction

1. Carefully mark and cut a hole measuring 9-3/8" (235mm) wide by 11-1/8" (283mm) long. One edge of the hole must be cut along the edge of a stud.

CAUTION ⚠

AN ELECTRICAL SHOCK, FIRE OR WATER DAMAGE COULD RESULT IF WIRING OR PIPING IS DAMAGED DURING CUTTING. MAKE SURE ALL WIRING AND PIPING ARE CLEAR OF AREA BEFORE CUTTING.

2. Proceed to No. 1 through 5 (Installation of Back Box in New Construction).

FIELD CONVERSION FOR LOWER WATTAGE RATING

NOTE: Refer to specification chart for lower wattage ratings which are available.

To convert heater to lower wattage rating, completely remove red jumper wire from both heating elements (See Figure 2). Discard this jumper. Be sure remaining wires are securely connected.

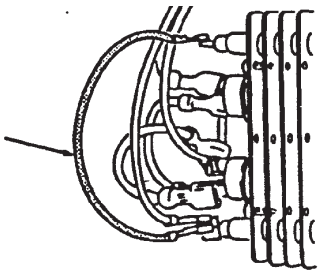

Figure 2

CAUTION ⚠

DO NOT USE A REMOTE THERMOSTAT WITH THIS HEATER. BUILT IN THERMOSTAT CYCLES THE HEATING ELEMENT ONLY. FAN DELAY CONTROL AUTOMATICALLY TURNS FAN ON AND OFF, AND PROVIDES A FAN DELAY OFF FEATURE TO REMOVE RESIDUAL HEAT AFTER THERMOSTAT HAS TURNED HEATING ELEMENTS OFF. WIRING OF HEATER IN ANY MANNER WHICH DEFEATS THE FAN DELAY OFF FEATURE CAN RESULT IN OVERHEATING AND PERMANENT DAMAGE TO HEATER, AND WILL VOID THE WARRANTY.

Installation and Wiring of Heater / Fan Assembly

1. Following wiring diagram (Figure 3) connect supply wiring to heater lead wires in back box.

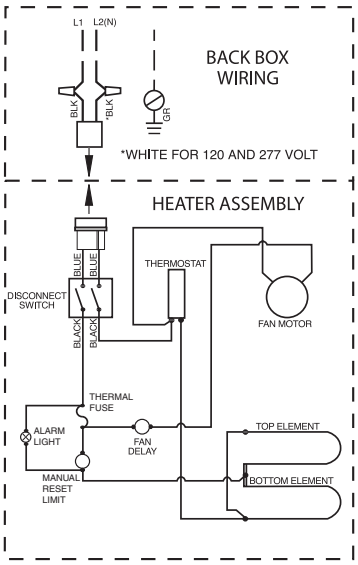

Figure 3

NOTE: For 120 and 277 volt heaters connect the white neutral supply lead to the heaters white pigtail lead, and connect the black supply lead to the heater black pigtail lead. For 208 and 240 volt heaters change the color of the heaters white pigtail lead to black by wrapping with black electrical tape. (Most electrical codes require the supply leads to be connected to black leads). Then connect the two black supply leads to the two black receptacle leads.

2. Secure supply ground wire under green ground screw in back box.
3. Insert wiring plug from heater/fan assembly into socket in back box.

CAUTION ⚠

BE SURE ALL WIRING IS SECURELY ROUTED AWAY FROM FAN AND ELEMENT.

4. Fit heater/fan assembly into back box and secure in place with (2) screws provided through the center slots in the fan assembly.

NOTE: Use the screws provided by the factory to install fan deck to the back box.

Installation of Grill and Thermostat Knob

1. Mount grille over brackets at top of heater. Sheet metal flange at top end of grille hooks onto brackets on top of the heater's fan panel assembly.
2. Insert 2 screws through holes on tabs provided below bottom louver. Screws thread into back box. Tighten screws until grille is flush to wall (or surface mount frame). **BE CAREFUL, DO NOT OVER-TIGHTEN SCREWS.**
3. Fit the thermostat knob on to the thermostat shaft and push into place.

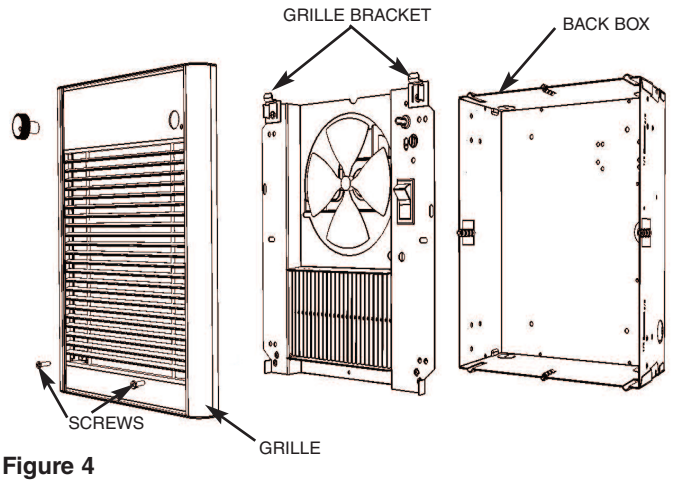

Figure 4

OPERATING INSTRUCTIONS

1. Heater must be properly installed before operation.
2. After heater is completely assembled, rotate thermostat knob counterclockwise until control stops. This is the minimum heat setting.
3. Turn power supply to heater "ON" at main switch panel.
4. Heater should not operate. If it operates disconnect power and recheck wiring.
5. Rotate thermostat clockwise until it stops (maximum heat setting).
6. Heater and fan should come on. If heater and fan do not come on, disconnect power and check wiring.
7. Allow heater to continue to operate until room temperature reaches desired comfort level. Then rotate thermostat knob counterclockwise slowly until thermostat clicks off.
8. It may be necessary to readjust thermostat a time or so until exact comfort level is attained. Rotation in the clockwise direction will increase the amount of time the heater will produce heat. Rotation in the counterclockwise direction will reduce the amount of time the heater is on.

NOTE: For best results, the heater should be left "ON" constantly during the heating season as the thermostat, when properly set, will maintain the desired temperature. In the full counterclockwise position the heater will remain off until the room temperature drops well below freezing.

How To Reset Over -Temperature Safety Control:

This heater is provided with an over-temperature safety control that will turn the heater off if the heater overheats. If this control operates, a red warning light, visible through the front of the grille, will illuminate to alert the owner that the heater is off and requires attention. This control is located behind the grille just above the red warning light. The reset button can be seen through the front grille when the heater is installed. To reset, allow the heater to cool, then using an object that will fit through the louvers (such as a small flathead screwdriver), push the reset button that is visible in the fan panel. The heater should immediately return to normal operation. If the alarm light remains on after the heater has cooled and the manual-reset button has been pressed, the thermal fuse may have activated. If this occurs, the heater must be check and repaired by a qualified electrician.

⚠ WARNING ⚠

DO NOT TAMPER WITH OR BYPASS ANY SAFETY LIMITS INSIDE HEATER.

CAUTION ⚠

CAUTION - DO NOT CONTINUE TO ATTEMPT TO USE THE HEATER IF THE SAFETY CONTROL REPEATEDLY OPERATES AFTER BEING RESET. TO DO SO COULD PERMANENTLY DAMAGE THE HEATER OR CREATE A FIRE OR SAFETY HAZARD.

Special Note: In addition to the over-temperature safety control, this heater is provided with a back-up thermal fuse (one shot) that will permanently shut the heater off if for some reason the over-temperature safety control should not function as intended. If this thermal fuse activates, the heater will not reset and must be repaired by a qualified repair person

MAINTENANCE INSTRUCTIONS

It is important to keep this heater clean. Your heater will give you years of service and comfort with only minimum care. To assure efficient operation follow the simple instructions below.

⚠ WARNING ⚠

ALL SERVICING BEYOND SIMPLE CLEANING THAT REQUIRES DISASSEMBLY SHOULD BE PERFORMED BY QUALIFIED SERVICE PERSONNEL.

⚠ WARNING ⚠

TO REDUCE RISK OF FIRE AND ELECTRIC SHOCK OR INJURY, DISCONNECT ALL POWER COMING TO HEATER AT MAIN SERVICE PANEL AND CHECK THAT THE ELEMENT IS COOL BEFORE SERVICING OR PERFORMING MAINTENANCE.

User Cleaning Instructions:

1. After the heater has cooled, a vacuum cleaner with brush attachment may be used to remove dust and lint from exterior surfaces of the heater including the grille openings.
2. With a damp cloth, wipe dust and lint from grille and exterior surfaces.
3. Return power to heater and check to make sure it is operating properly.

Maintenance Cleaning Instructions:

(To be performed only by Qualified Service Personnel)

At least annually, the heater should be cleaned and serviced by a qualified service person to assure safe and efficient operation. This should include the removal of the grille and, as necessary the heater from the backbox to clean residue from the unit. After completing the cleaning and servicing, the heater should be fully reassembled and checked for proper operation.

LIMITED WARRANTY

All products manufactured by Marley Engineered Products are warranted against defects in workmanship and materials for one year from date of installation, except heating elements which are warranted against defects in workmanship and materials for five years from date of installation. This warranty does not apply to damage from accident, misuse, or alteration; nor where the connected voltage is more than 5% above the nameplate voltage; nor to equipment improperly installed or wired or maintained in violation of the product's installation instructions. All claims for warranty work must be accompanied by proof of the date of installation.

The customer shall be responsible for all costs incurred in the removal or reinstallation of products, including labor costs, and shipping costs incurred to return products to Marley Engineered Products Service Center. Within the limitations of this warranty, inoperative units should be returned to the nearest Marley authorized service center or the Marley Engineered Products Service Center, and we will repair or replace, at our option, at no charge to you with return freight paid by Marley. It is agreed that such repair or replacement is the exclusive remedy available from Marley Engineered Products.

THE ABOVE WARRANTIES ARE IN LIEU OF ALL OTHER WARRANTIES EXPRESSED OR IMPLIED, AND ALL IMPLIED WARRANTIES OF MERCHANTABILITY AND FITNESS FOR A PARTICULAR PURPOSE WHICH EXCEED THE AFORESAID EXPRESSED WARRANTIES ARE HEREBY DISCLAIMED AND EXCLUDED FROM THIS AGREEMENT. MARLEY ENGINEERED PRODUCTS SHALL NOT BE LIABLE FOR CONSEQUENTIAL DAMAGES ARISING WITH RESPECT TO THE PRODUCT, WHETHER BASED UPON NEGLIGENCE, TORT, STRICT LIABILITY, OR CONTRACT.

Some states do not allow the exclusion or limitation of incidental or consequential damages, so the above exclusion or limitation may not apply to you. This warranty gives you specific legal rights, and you may also have other rights which vary from state to state.

For the address of your nearest authorized service center, contact Marley Engineered Products in Bennettsville, SC, at 1-800-642-4328. Merchandise returned to the factory must be accompanied by a return authorization and service identification tag, both available from Marley Engineered Products. When requesting return authorization, include all catalog numbers shown on the products.

HOW TO OBTAIN WARRANTY SERVICE AND WARRANTY PARTS PLUS GENERAL INFORMATION

1. Warranty Service or Parts **1-800-642-4328**
2. Purchase Replacement Parts **1-800-654-3545**
3. General Product Information **www.marleymep.com**

Note: When obtaining service always have the following:
1. Model number of the product
2. Date of manufacture
3. Part number or description

Marley® Engineered Products
470 Beauty Spot Rd. East
Bennettsville, SC 29512 USA

Marley®
Engineered Products

Serie arquitectónica SWH

Calefactores de pared con ventilador

Para el uso con la SRA y Serie CWH calentadores

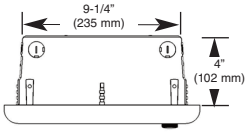

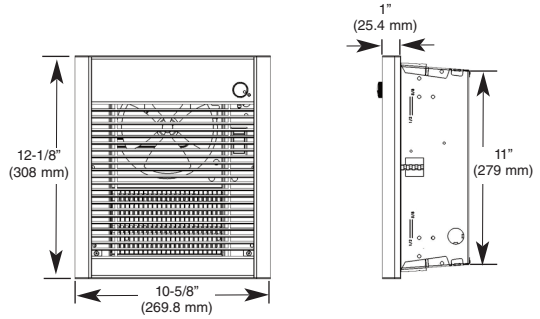

Conforms to
ANSI/UL 2021 and
CSA C22.2 No. 46

Instrucciones de instalación, operación y mantenimiento

Especificaciones

Modelo	Tensión (volts)	Corriente (A)	Potencia (watts)	BTU/h	Calibre de cable
SWH1012FC	120	8.4/4.2	1000/500	3413/1706	14AWG
SWH1512FC	120	12.5/6.3	1500/750	5120/2560	12AWG
SWH1812FC	120	15.0/7.5	1800/900	6143/8072	12AWG
SWH2024FC	240	8.4/4.2	2000/1000	6826/3413	14AWG
	208	7.3/3.6	1500/750	5120/2560	14AWG
SWH2027FC	277	7.3/3.6	2000/1000	6826/3413	14AWG
	240	6.3/3.2	1500/750	5120/2560	14AWG
SWH1527FC	277	5.5/2.75	1500/750	5120/2560	14AWG
	240	4.7/2.4	1125/562	3840/1920	14AWG
SWH2020FC	208	9.6/4.8	2000/1000	6826/3413	14AWG

Accesorios

SWHSM	Bastidor de montaje superficial (accesorio) . Se pide por separado 12-1/2" (318 mm) H x 10-3/8" (264 mm) A x 4" (102 mm) P.
SWHS1	Bastidor de montaje empotrado, 1" (25 mm) (accesorio). Se pide por separado
SWHS2	Bastidor de montaje empotrado, 2" (50 mm) (accesorio). Se pide por separado

INSTRUCCIONES IMPORTANTES

ADVERTENCIA

AL UTILIZAR ARTEFACTOS ELÉCTRICOS, PARA REDUCIR EL RIESGO DE INCENDIO, CHOQUE ELÉCTRICO Y LESIONES PERSONALES DEBEN OBSERVARSE SIEMPRE ALGUNAS PRECAUCIONES BÁSICAS, COMO LAS SIGUIENTES:

1. Lea todas las instrucciones antes de instalar o utilizar este calefactor.
2. Cuando está en funcionamiento, el calefactor está muy caliente. Para evitar quemaduras, no deje que su piel haga contacto directo con las superficies calientes. Mantenga los materiales combustibles como muebles, almohadas, ropas de cama, papeles, ropas, cortinas, etc. a 3 pies (0,9 m) como mínimo del frente del calefactor.
3. Se necesita extremo cuidado al utilizar cualquier calefactor junto a o cerca de niños o inválidos, y en todo momento en que el calefactor quede funcionando y desatendido.
4. No opere ningún calefactor después de que haya tenido una falla de funcionamiento. Desconecte la alimentación eléctrica en el tablero de servicio y haga revisar el calefactor por un electricista calificado antes de usarlo.
5. No use el equipo en exteriores.
6. Para desconectar el calefactor, lleve los controles a la posición Apagado (OFF) y desconecte la alimentación del circuito del calefactor en el tablero de desconexión principal.
7. No inserte ni permita que entren objetos extraños en ninguna abertura de ventilación o de descarga, porque esto puede ser causa de choque eléctrico, incendio o daño al calefactor.
8. Para evitar un posible incendio, no bloquee de ningún modo la entrada ni la descarga de aire.
9. Un calefactor tiene en su interior piezas calientes, y piezas en las que se producen arcos o chispas. No lo utilice en áreas en las que se utilice o almacene gasolina, pintura o líquidos inflamables.
10. Utilice este calefactor únicamente de la manera descrita en este manual. Cualquier otra forma de uso no recomendada por el fabricante puede ser causa de incendio, choque eléctrico o daños personales.
11. Este calefactor cuenta con una luz de alarma roja que se ilumina únicamente si el calefactor se ha apagado como resultado del sobrecalentamiento. Si usted ve la luz encendida, apague de inmediato el calefactor y haga una inspección para ver si hay objetos sobre o cerca del calefactor que pudieran haber bloqueado la circulación de aire o causado de alguna otra forma la presencia de altas temperaturas. **NO OPERE EL CALEFACTOR CON LA LUZ DE ALARMA ENCENDIDA.**
12. Este calefactor está destinado a aplicaciones de calefacción ambiental, y no es para utilizar en ambientes especiales. No lo use en lugares húmedos o mojados como zonas marítimas o invernaderos, ni en áreas en las que estén presentes agentes químicos o corrosivos.
13. Al realizar la instalación, vea las advertencias y precauciones adicionales en las INSTRUCCIONES DE INSTALACIÓN.
14. Para garantizar una operación segura y eficiente, y para extender la vida útil de su calefactor, manténgalo limpio. Vea las INSTRUCCIONES DE MANTENIMIENTO.

GUARDE ESTAS INSTRUCCIONES

INSTRUCCIONES DE INSTALACIÓN

⚠ ADVERTENCIA ⚠

Para evitar un posible incendio, lesiones personales o daños al calefactor, observe lo siguiente:

1. Antes de proceder a tareas de conexionado o de reparación del calefactor, desconecte toda la alimentación eléctrica que llega al mismo desde el tablero principal de servicio.
2. Todos los procedimientos de cableado y conexiones deben hacerse de conformidad con los códigos nacionales y locales que tengan jurisdicción, y el calefactor debe estar conectado a tierra.
3. La alimentación eléctrica debe ingresar a la caja posterior a través de los prepunzonados. Verifique también la marca ARRIBA (TOP) de la caja posterior para asegurar una orientación correcta.
4. Verifique que la tensión de alimentación provista al calefactor coincida con la tensión nominal indicada en la placa de características del mismo.

ATENCIÓN: SI SE ENERGIZA UN CALEFACTOR CON UNA TENSIÓN MAYOR QUE EL VALOR DE TENSIÓN IMPRESO EN LA PLACA DE CARACTERÍSTICAS, SE DAÑARÁ EL CALEFACTOR, SE ANULARÁ LA GARANTÍA, Y PODRÍA PRODUCIRSE UN INCENDIO.

5. **ATENCIÓN:** alta temperatura, riesgo de incendio. Mantenga los cables eléctricos, cortinados, muebles y otros elementos combustibles a 3 pies (0,9 m) como mínimo del frente del calefactor. No instale el calefactor detrás de puertas, debajo de toalleros, ni en un área en la que esté sujeto a bloqueo por muebles, cortinas o materiales almacenados. El aire caliente que sale del calefactor puede dañar algunas telas y plásticos.
6. Para reducir el riesgo de incendio, no almacene ni use gasolina u otros vapores y líquidos inflamables en las cercanías del calefactor.
7. Este calefactor debe montarse únicamente con la caja posterior, y puede instalarse con la caja posterior empotrada o montada sobre la superficie, como se describe en este manual.
8. Deben mantenerse las distancias mínimas que se indican a continuación:

   Del fondo del calefactor al piso: 4” (102 mm); la altura óptima es de 18” (45,7 cm) a 24” (61,0 cm).

   De los costados del calefactor a la pared adyacente: 4-1/2” (114 mm); la distancia óptima es 12” (305 mm).

   De la cara superior del calefactor al cielorraso: 12” (305 mm); se recomienda al menos 36” (915 mm).
9. No haga funcionar el calefactor sin haber instalado la rejilla.
10. No utilice este calefactor para fines de secado, ya que la pintura, el yeso, el aserrín y el polvo proveniente del lijado de paredes secas provocarán daños permanentes al calefactor, por lo que no deben entrar al mismo.

Información general

El calefactor está diseñado para una instalación empotrada en un travesaño de 2” x 4” (50 mm x 101 mm), o secciones de pared mayores, usando la caja posterior provista. El calefactor puede también montarse en forma superficial por medio del bastidor de montaje superficial modelo SWHSM, o en forma semiempotrada mediante el SWHS1 (para un marco empotrado de 1" / 25 mm) o el SWHS2 (para un marco empotrado de 2" / 50 mm). Los tres accesorios se piden por separado. El calefactor puede conectarse mediante cable estándar para edificios (60 ºC). Para ver la tensión de alimentación y el calibre de cable correctos, consulte el cuadro de especificaciones.

Para montaje superficial o semiempotrado, consulte las Instrucciones de instalación que se incluyen con SWHSM, SWHS1 y SWHS2.

Instalación de la caja posterior en una construcción nueva

NOTA: si la pared ha sido construída y su superficie terminada anteriormente, siga las instrucciones para ‘Instalación de la caja posterior en una construcción existente’.

1. Determine cuál de los lados de la caja posterior va a montarse contra un travesaño, y doble las aletas de los ángulos posteriores 90º hacia afuera, de manera que la caja quede escuadrada con el travesaño después de la instalación. (Vea la Figura 1).

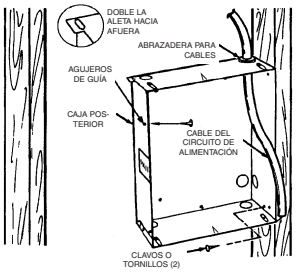

Figura 1

2. Quite uno de los prepunzonados del lado del tomacorriente de la caja posterior, e instale un conector para conducto o cable.
3. Posicione la caja posterior contra un lado de los travesaños, y asegúrela mediante clavos o tornillos, como se muestra en la Figura 1.

NOTA: <u>la caja posterior debe instalarse de modo que el borde frontal quede enrasado con la superficie terminada.</u>

4. Tienda el cable de alimentación eléctrica a través del conector, dejando alrededor de 8” (20 cm) de cable dentro de la caja.
5. Conecte el conductor de tierra del cable de alimentación eléctrica al tornillo verde de puesta a tierra provisto.

NOTA: en los lados de la caja posterior se han provisto agujeros de guía para tornillos para chapa n.º 8. Después de haber terminado la pared o el cielorraso, inserte un tornillo para chapa n.º 8 (longitud recomendada: 1" / 25 mm) a través del lado de la caja que no está montado en el travesaño. Esto impedirá que la caja salga hacia afuera cuando se instale el conjunto de calefactor. (Vea la Figura 1).

Instalación de la caja posterior en una construcción existente

1. Con cuidado, marque y corte un agujero de 9-3/8" (235 mm) de ancho por 11-1/8" (283 mm) de longitud. Un borde del agujero debe cortarse a lo largo del borde de un travesaño.

PRECAUCION ⚠

SI EL TENDIDO DE CABLES O DE TUBERÍAS ES DAÑADO DURANTE EL CORTE PODRÍAN PRODUCIRSE DAÑOS POR CHOQUE ELÉCTRICO, INCENDIO O AGUA. ASEGÚRESE DE ESTAR EN UN ÁREA ALEJADA DE TODO TENDIDO DE CABLES Y DE TUBERÍAS ANTES DE CORTAR.

2. Realice los pasos n.º 1 al 5 (Instalación de la caja posterior en una construcción nueva).

CONVERSIÓN EN EL CAMPO PARA UNA POTENCIA (WATTS) NOMINAL MENOR

NOTA: para ver las potencias nominales (watts) menores disponibles, consulte el cuadro de especificaciones.

Para convertir el calefactor a una potencia nominal (watts) menor, retire completamente el puente de cable rojo de ambos elementos calefactores (vea la Figura 2). Deseche este puente. Asegúrese de que los cables restantes estén conectados firmemente.

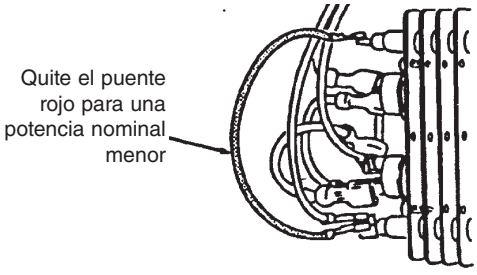

Figura 2

PRECAUCION ⚠

NO UTILICE CON ESTE CALEFACTOR UN TERMOSTATO REMOTO. EL TERMOSTATO INCORPORADO CONECTA Y DESCONECTA (HACE CICLAR) EL ELEMENTO CALEFACTOR ÚNICAMENTE. EL CONTROL DE RETARDO DE VENTILADOR ENCIENDE Y APAGA EL VENTILADOR AUTOMÁTICAMENTE Y PROPORCIONA ADEMÁS UN APAGADO CON RETARDO DEL VENTILADOR, A FIN DE ELIMINAR EL CALOR RESIDUAL DESPUÉS DE QUE EL TERMOSTATO HAYA APAGADO LOS ELEMENTOS CALEFACTORES. EL CONEXIONADO DEL CALEFACTOR DE CUALQUIER FORMA QUE ANULE LA FUNCIÓN DE APAGADO CON RETARDO DEL VENTILADOR PUEDE PROVOCAR SOBRECALENTAMIENTO Y DAÑOS PERMANENTES AL CALEFACTOR, Y ANULARÁ LA GARANTÍA.

Instalación y conexionado del conjunto calefactor / ventilador

1. Siguiendo el diagrama de conexionado (Figura 3), conecte los conductores de alimentación a los cables de conexión del calefactor situados en la caja posterior.

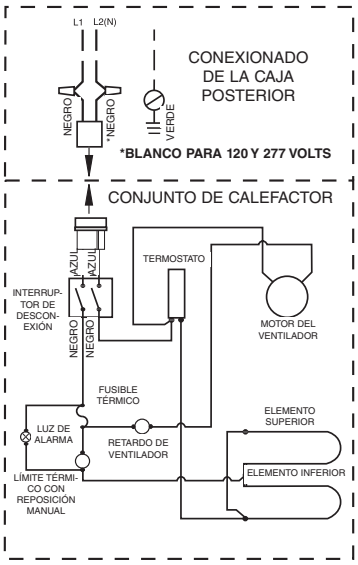

Figura 3

NOTA: para los calefactores de 120 V y 277 V conecte el cable de alimentación blanco (neutro) al conductor flexible blanco del calefactor, y conecte el cable de alimentación negro al conductor flexible negro del calefactor. Para calefactores de 208 y de 240 volts, cambie el color del conductor flexible blanco del calefactor a negro, envolviéndolo en cinta eléctrica negra. (La mayoría de los códigos eléctricos requieren que los cables de alimentación se conecten a cables de conexión negros). Luego conecte los dos cables de alimentación negros a los dos cables de tomacorriente negros.

2. Asegure el conductor de tierra de la alimentación eléctrica bajo el tornillo verde de puesta a tierra de la caja posterior.
3. Inserte el enchufe de cables que viene del conjunto de calefactor / ventilador al tomacorriente de la caja posterior.

PRECAUCION ⚠

ASEGÚRESE DE QUE TODO EL CONEXIONADO ESTÉ ENCAMINADO DE FORMA SEGURA, LEJOS DEL VENTILADOR Y DEL ELEMENTO CALEFACTOR.

4. Acomode el conjunto calefactor / ventilador en la caja posterior, y sujételo en su posición con los dos (2) tornillos provistos, a través de las ranuras centrales del conjunto de ventilador.

NOTA: use los tornillos provistos por la fábrica para instalar la plataforma del ventilador en la caja posterior.

Instalación de la rejilla y de la perilla del termostato

1. Instale el soporte de la rejilla con el tornillo provisto, en la parte superior de la caja posterior, como se muestra en la Figura 4.
2. Monte la porción superior de la rejilla sobre el soporte de la rejilla, y empuje hacia abajo hasta que la rejilla quede bien sujeta.
3. Coloque la perilla del termostato sobre el eje del termostato y presiónela hasta su posición.

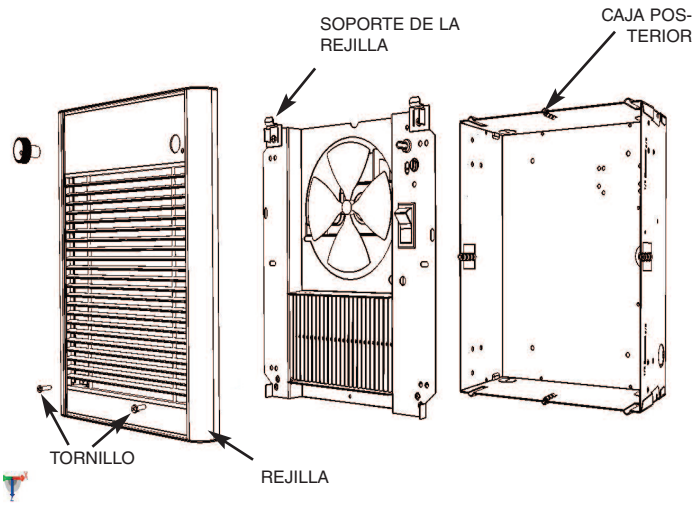

Figura 4

INSTRUCCIONES DE OPERACIÓN

1. El calefactor debe instalarse correctamente antes de ponerlo en funcionamiento.
2. Después de que el calefactor esté montado por completo, haga girar la perilla del termostato en sentido antihorario hasta que el control llegue a un tope. Esta es la posición de calor mínimo.
3. Conecte la alimentación eléctrica al calefactor en el tablero de distribución principal.
4. En esas condiciones, el calefactor no debe funcionar. Si funciona, desconecte la alimentación eléctrica y vuelva a inspeccionar el conexionado.
5. Haga girar la perilla del termostato en sentido horario hasta que llegue a un tope (posición de calor máximo).
6. El calefactor y el ventilador deben encenderse. Si el calefactor y el ventilador no entran en funcionamiento, desconecte la alimentación eléctrica e inspeccione el conexionado.
7. Deje que el calefactor continúe funcionando hasta que la temperatura ambiente alcance el nivel de confort deseado. Luego haga girar la perilla del termostato lentamente en sentido antihorario, hasta que se escuche el 'clic' que indica que el termostato apagó el calefactor.
8. Puede que sea necesario volver a ajustar el termostato una o más veces hasta que se alcance el nivel de confort exacto. La rotación en sentido horario aumentará el tiempo durante el cual el calefactor producirá calor. La rotación en sentido antihorario reducirá el tiempo durante el cual el calefactor está encendido.

NOTA: para obtener los mejores resultados, el calefactor debe permanecer constantemente Encendido ('ON') durante la temporada en que se necesite calefacción, ya que el termostato, siempre que esté correctamente ajustado, mantendrá la temperatura deseada. En la posición extrema en sentido antihorario, el calefactor permanecerá Apagado ('OFF') hasta que la temperatura de la habitación disminuya bien por debajo del punto de congelación.

Cómo efectuar la reposición del control de seguridad contra sobretemperatura:

Este calefactor está equipado con un control de seguridad contra sobretemperatura que apagará el calefactor si se sobrecalienta. Si se activa este control se encenderá una luz roja de advertencia, visible a través del frente de la rejilla, para alertar al usuario de que el calefactor está apagado y requiere atención. Este control está ubicado detrás de la rejilla, inmediatamente arriba de la luz de advertencia roja. El botón rojo de reposición puede verse a través de la rejilla frontal, cuando se instala el calefactor. Para efectuar la reposición espere a que el calefactor se enfríe; luego, con un objeto que pase a través de las celosías (como un destornillador plano pequeño), oprima el botón de reposición que es visible en el panel del ventilador. El calefactor debe volver inmediatamente a su funcionamiento normal. Si la luz de alarma permanece encendida después de que el calefactor se ha enfriado y el botón de reposición manual se ha pulsado, es posible que se haya activado el fusible térmico. Si esto ocurre, el calefactor debe ser revisado y reparado por un electricista competente.

⚠ ADVERTENCIA ⚠

NO ALTERE NI PUENTEE NINGÚN LÍMITE DE SEGURIDAD INTERNO DEL CALEFACTOR.

PRECAUCION ⚠

ATENCIÓN: SI EL CONTROL DE SEGURIDAD SE ACTIVA REPETIDAMENTE DESPUÉS DE LA REPOSICIÓN, NO VUELVA A INTENTAR USAR EL CALEFACTOR. SI LO HACE, EL CALEFACTOR PUEDE SUFRIR DAÑOS PERMANENTES, O PROVOCAR UN INCENDIO O RIESGO PARA LA SEGURIDAD.

Nota especial: además del control de seguridad contra sobretemperatura, este calefactor está equipado con un fusible térmico de reserva (disparo único) que apagará permanentemente el calefactor si por alguna razón el control de seguridad contra sobretemperatura no funciona como está previsto. Si se activa este fusible térmico el calefactor no volverá a funcionar, y debe ser reparado por un técnico de servicio calificado.

INSTRUCCIONES DE MANTENIMIENTO

Es importante mantener limpio este calefactor. Su calefactor le brindará muchos años de servicio y confort con sólo un mínimo de cuidado. Para asegurar un funcionamiento eficiente, observe las instrucciones simples que se indican a continuación.

⚠ ADVERTENCIA ⚠

TODO SERVICIO, MÁS ALLÁ DE UNA SIMPLE LIMPIEZA, QUE REQUIERA UN DESMONTAJE DEBE SER REALIZADO POR PERSONAL DE SERVICIO CALIFICADO.

⚠ ADVERTENCIA ⚠

PARA REDUCIR EL RIESGO DE INCENDIO Y DE CHOQUE ELÉCTRICO O LESIONES, DESCONECTE TODA LA ALIMENTACIÓN ELÉCTRICA QUE LLEGA AL CALEFACTOR EN EL TABLERO PRINCIPAL DE SERVICIO Y VERIFIQUE QUE EL ELEMENTO CALEFACTOR ESTÉ FRÍO ANTES DE PRESTAR SERVICIO O DE REALIZAR EL MANTENIMIENTO.

Instrucciones de limpieza para el usuario:

1. Después de que el calefactor se haya enfriado, puede utilizarse una aspiradora con accesorio de cepillo para eliminar el polvo y la pelusa de las superficies exteriores del calefactor, incluidas las aberturas de la rejilla.
2. Con un paño húmedo, elimine el polvo y la pelusa de la rejilla y las superficies exteriores.
3. Vuelva a conectar la alimentación eléctrica al calefactor y asegúrese de que funcione correctamente.

Instrucciones de limpieza de mantenimiento:

(a realizarse únicamente por personal de servicio calificado)

l menos una vez por año, un técnico de servicio calificado debe limpiar y prestar servicio al calefactor para garantizar un funcionamiento seguro y eficiente. Esto debe incluir la extracción de la rejilla y, de ser necesario, la extracción del calefactor de la caja posterior para limpiar residuos en la unidad. Después de terminada la limpieza y servicio, el calefactor debe volver a montarse completamente y verificarse que funcione correctamente.

GARANTÍA LIMITADA

Todos los productos fabricados por Marley Engineered Products están garantizados contra defectos de fabricación y de materiales por un año desde la fecha de instalación, a excepción de los elementos calefactores, que están garantizados contra defectos de fabricación y de materiales por cinco años desde la fecha de instalación. Esta garantía no se aplica a daños debidos a accidente, mal uso o alteración, ni a los casos en que la tensión eléctrica conectada supere a la tensión nominal -indicada en la placa de características- en más de 5 %, ni a equipos que hayan sido instalados o cableados incorrectamente, o mantenidos en forma que no cumpla lo indicado en las instrucciones de instalación del producto. Todo reclamo por trabajos en garantía debe acompañarse con una prueba de la fecha de instalación.

El cliente será responsable de todos los costos incurridos en el retiro o reinstalación de productos, incluyendo los costos de mano de obra y los costos de envío incurridos para regresar productos a un Centro de Servicio de Marley Engineered Products. Dentro de las limitaciones de esta garantía, las unidades que no funcionan deben regresarse al centro de servicio autorizado Marley más cercano, o al Centro de Servicio de Marley Engineered Products, y nosotros lo repararemos o reemplazaremos, a nuestra opción, sin cargo para usted, con el flete de retorno pagado por Marley. Se acuerda que tal reparación o reemplazo es el único recurso que Marley Engineered Products pone a su disposición.

LAS GARANTÍAS EXPUESTAS MÁS ARRIBA TOMAN EL LUGAR DE TODA OTRA GARANTÍA, EXPRESA O IMPLÍCITA, Y POR LA PRESENTE SE DECLINA Y EXCLUYE DE ESTE ACUERDO TODA GARANTÍA IMPLÍCITA DE COMERCIABILIDAD Y ADECUACIÓN A UN PROPÓSITO PARTICULAR QUE EXCEDA LAS GARANTÍAS EXPRESAS ANTEDICHAS. MARLEY ENGINEERED PRODUCTS NO SE HARÁ RESPONSABLE POR DAÑOS CONSIGUIENTES QUE SE PRODUZCAN CON RESPECTO AL PRODUCTO, EN BASE YA SEA A NEGLIGENCIA, AGRAVIO, RESPONSABILIDAD ESTRICTA, O CONTRATO.

Algunos estados o jurisdicciones no permiten la exclusión o limitación de daños incidentales o consiguientes, de modo que la exclusión o limitación expresada más arriba puede no aplicarse a su caso. Esta garantía le da derechos legales específicos, y usted puede tener también otros derechos, que varían de un estado o jurisdicción a otro.

Para obtener la dirección de su centro de servicio autorizado más cercano comuníquese con Marley Engineered Products en Bennettsville, SC, Estados Unidos, llamando al 1-800-642-4328. Toda mercadería regresada a la fábrica debe ser acompañada por una autorización de retorno y una etiqueta de identificación de servicio, disponibles ambas en Marley Engineered Products. Cuando solicite la autorización de retorno, incluya todos los números de catálogo mostrados en los productos.

CÓMO OBTENER SERVICIO EN GARANTÍA, PIEZAS DE REPUESTO E INFORMACIÓN GENERAL

1. Servicio o repuestos en garantía **1-800-642-4328**
2. Compra de repuestos **1-800-654-3545**
3. Información general sobre productos **www.marleymep.com**

Nota: cuando solicite servicio, siempre dé la información que sigue:
1. Número de modelo del producto
2. Fecha de fabricación
3. Número de parte o descripción

Marley® Engineered Products

470 Beauty Spot Rd. East
Bennettsville, SC 29512 USA

Marley®
Engineered Products

Série architecturale SWH

Radiateurs muraux à air pulsé

Pour une utilisation avec SRA et CWH série de radiateurs muraux Architectural

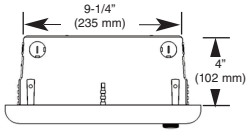

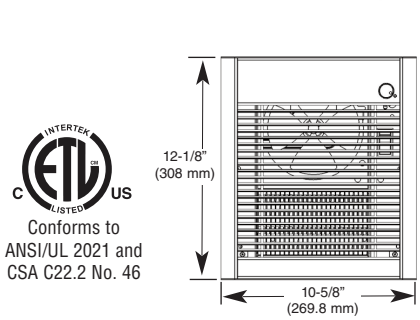

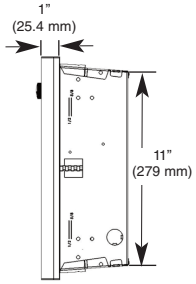

Conforms to ANSI/UL 2021 and CSA C22.2 No. 46

Instructions d'installation, d'utilisation et d'entretien

Spécifications

Modèle	Volts	Ampères	Watts	BTU/HR	Calibre de fil
SWH1012FC	120	8.4/4.2	1000/500	3413/1706	14AWG
SWH1512FC	120	12.5/6.3	1500/750	5120/2560	12AWG
SWH1812FC	120	15.0/7.5	1800/900	6143/8072	12AWG
SWH2024FC	240	8.4/4.2	2000/1000	6826/3413	14AWG
	208	7.3/3.6	1500/750	5120/2560	14AWG
SWH2027FC	277	7.3/3.6	2000/1000	6826/3413	14AWG
	240	6.3/3.2	1500/750	5120/2560	14AWG
SWH1527FC	277	5.5/2.75	1500/750	5120/2560	14AWG
	240	4.7/2.4	1125/562	3840/1920	14AWG
SWH2020FC	208	9.6/4.8	2000/1000	6826/3413	14AWG

Accessoires

SWHSM	Encadrement de montage en surface (accessoire) à commander séparément, H 12-1/2" x L 10-3/8" x P 4" (318 x 264 x 102 mm)
SWHS1	Encadrement (accessoire) de montage encastré de 1" (25mm) à commander séparément
SWHS2	Encadrement (accessoire) de montage encastré de 2" (50 mm) à commander séparément

INSTRUCTIONS IMPORTANTES

AVERTISSEMENT

LORS DE L'UTILISATION D'APPAREILS ÉLECTRIQUES, DES PRÉCAUTIONS DE BASE DOIVENT TOUJOURS ÊTRE SUIVIES AFIN DE RÉDUIRE LE RISQUE DE DÉPART D'INCENDIE, DE COMMOTION ÉLECTRIQUE ET DE BLESSURES AUX PERSONNES, INCLUANT CELLES QUI SUIVENT :

1. Lisez toutes les instructions avant d'installer ou d'utiliser le radiateur.
2. Ce radiateur est chaud quand il est en fonctionnement. Pour éviter des brûlures, ne laissez pas de peau nue toucher ses surfaces chaudes. Maintenez les matières combustibles comme le mobilier, les oreillers, la literie, les papiers, les vêtements et les couvertures, à au moins 3 pieds (90 cm) de distance de l'avant du radiateur.
3. Il faut faire très attention quand un radiateur quelconque est utilisé par des enfants ou des personnes invalides ou près d'eux, et à chaque fois que le radiateur est laissé en marche sans surveillance.
4. N'utilisez plus un radiateur s'il a présenté des dysfonctionnements. Débranchez son alimentation au panneau de distribution du secteur et faites-le inspecter par un bon électricien avant de le réutiliser.
5. Ne l'utilisez pas à l'extérieur.
6. Pour déconnecter le radiateur, passez sa commande sur arrêt (Off) et coupez le secteur en amont au panneau de distribution.
7. N'insérez pas d'objets étrangers, et ne permettez pas qu'il en entre, dans toute ouverture d'admission ou d'évacuation, car cela peut causer une commotion électrique ou un départ d'incendie, ou endommager le radiateur.
8. Pour éviter un possible départ d'incendie, n'obstruez en aucune façon les admissions et les échappements d'air.
9. Un radiateur comporte à l'intérieur des parties chaudes, et pouvant produire un arc ou des étincelles électriques. Ne l'utilisez pas dans des zones où de l'essence ou des liquides inflammables sont utilisés ou entreposés.
10. N'utilisez ce radiateur que comme c'est décrit dans ce manuel. Toute autre utilisation non recommandée par le constructeur peut causer un départ d'incendie, une commotion électrique ou des blessures corporelles.
11. Ce radiateur est fourni avec un voyant rouge d'alarme qui ne s'allumera que si le radiateur a été coupé suite à une surchauffe. Si vous voyez ce voyant allumé, arrêtez immédiatement le radiateur et inspectez pour voir s'il y a des objets dessus ou à côté qui pourraient avoir bloqué le flux d'air ou avoir fait qu'une surchauffe soit survenue. **NE FAITES PAS FONCTIONNER LE RADIATEUR AVEC LE VOYANT D'ALARME ALLUMÉ.**
12. Ce radiateur est prévu pour des applications de chauffage de confort, et n'est pas conçu pour une utilisation dans des endroits spéciaux. Ne l'utilisez pas dans des lieux humides ou mouillés, tels que dans un contexte marin ou une serre, ou dans des endroits où il y a présence d'agents corrosifs ou chimiques.
13. Lors de l'installation, voyez les INSTRUCTIONS D'INSTALLATION pour des mises en gardes et précautions supplémentaires.
14. Pour un fonctionnement sûr et efficace, et pour prolonger sa durée de service, gardez votre radiateur propre - Voyez les INSTRUCTIONS D'ENTRETIEN.

CONSERVEZ CES INSTRUCTIONS

INSTRUCTIONS D'INSTALLATION

⚠ AVERTISSEMENT ⚠

Pour éviter un possible départ d'incendie, des blessures corporelles ou des dommages au radiateur, respectez ces consignes :

1. Débranchez toute alimentation secteur arrivant au panneau de service principal avant de câbler ou d'intervenir pour du service.
2. Toutes les procédures de câblage et les raccordements doivent être en conformité avec les normes nationales et locales applicables, et le radiateur doit être relié à la terre.
3. L'alimentation secteur doit entrer dans le boîtier arrière au travers des pastilles à enfoncer. Voir également le marquage de HAUT sur le boîtier arrière pour la bonne orientation.
4. Vérifiez que la tension du secteur arrivant au radiateur correspond bien aux valeurs spécifiées sur sa plaque signalétique.

ATTENTION : ALIMENTER LE RADIATEUR AVEC UNE TENSION DÉPASSANT LA VALEUR IMPRIMÉE SUR LA PLAQUE SIGNALÉTIQUE ENDOMMAGERA LE RADIATEUR ET ANNULERA SA GARANTIE, ET CELA PEUT PROVOQUER UN DÉPART D'INCENDIE.

5. **ATTENTION -** Température élevée et risque de départ d'incendie, gardez les cordons électriques, les draperies et textiles d'intérieur, et d'autres matières combustibles, à au moins 3 pieds (90 cm) de l'avant du radiateur. N'installez pas le radiateur derrière des portes, sous des porte-serviettes ou dans une zone où il est susceptible d'être bloqué par des meubles, des rideaux ou des matériaux de rangement. L'air chaud venant du radiateur peut endommager certains tissus et plastiques.
6. Pour réduire le risque de départ d'incendie, n'entreposez pas et n'utilisez pas d'essence ou d'autres produits inflammables sous forme de liquide ou de vapeurs à proximité du radiateur.
7. Ce radiateur est prévu pour être monté en utilisant un boîtier arrière fourni, et peut s'installer avec ce boîtier encastré ou placé en surface, comme décrit dans ce manuel.
8. Les écartements suivants doivent être respectés :

   Bas du radiateur au sol - 4" (102 mm) - hauteur optimale de 18" à 24" (457-610 mm).

   Côtés du radiateur à mur adjacent - 4-1/2" (114 mm) - minimum optimal de 12" (305 mm).

   Haut du radiateur au plafond - 12" (305 mm) - recommandation d'au moins 36" (914 mm).
9. Ne faites pas fonctionner le radiateur sans que sa grille soit en place.
10. N'utilisez pas ce radiateur pour faire sécher de la peinture, du plâtre. De la sciure ou de la poussière de ponçage de cloison sèche endommageraient de façon permanente le radiateur, et doivent être tenues à l'écart.

Généralités

Le radiateur est prévu pour une installation en encastrement dans des sections murales avec poteaux de 2 x 4" (50 x 101 mm) ou plus, en utilisant le boîtier arrière fourni. Le radiateur peut aussi être monté en surface en utilisant l'encadrement pour montage en surface, modèle SWHSM, ou monté à moitié en surface en utilisant un SWHS1 (pour un encadrement encastré de 1" ou 25 mm), ou un SWHS2 (pour un encadrement encastré de 2" ou 50 mm). Ces trois accessoires de montage sont à commander séparément. Le radiateur peut être alimenté avec des fils de bâtiment standard (supportant 60 °C). Référez-vous au tableau ci-dessous pour la taille de fils correcte en fonction de la tension secteur.

Pour du montage en surface ou semi-encastré, consultez les instructions d'installation accompagnant les SWHSM, SWHS1, SWHS2.

Positionnement du boîtier arrière dans une construction neuve

REMARQUE : Si la finition de surface du mur est déjà faite, suivez les instructions pour "Installation du boîtier arrière dans une construction existante".

1. Déterminez quel côté du boîtier arrière doit être placé contre un poteau mural, et courbez les pattes aux angles arrière à 90° de façon à ce que le boîtier arrière soit d'équerre avec le poteau après l'installation. (Voyez la Figure 1).

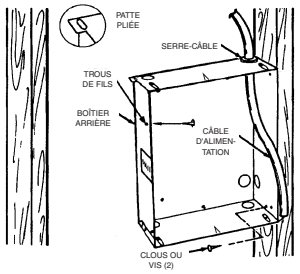

Figure 1

2. Enlevez une des pastilles à enfoncer sur le côté de support du boîtier arrière, et installez un serre-câble ou un serre-conduit.
3. Positionnez le boîtier arrière contre le côté d'un poteau mural et fixez-le avec des clous ou des vis comme c'est montré en Figure 1.

REMARQUE : <u>Le boîtier arrière doit être placé avec son rebord frontal au même niveau que la finition de surface.</u>

4. Passez le câble d'alimentation au travers du serre-câble, en laissant environ 8" (203 mm) de fil à l'intérieur du boîtier.
5. Reliez le fil de terre du câble d'alimentation à la vis verte de terre de terre fournie.

REMARQUE : Des avant-trous pour vis de tôlerie de #8 ont été fournis sur les côtés du boîtier arrière Une fois que la finition de mur aura été posée, enfoncez une vis de tôlerie de #8 (M4) (de longueur recommandée de 1" ou 25 mm) au travers du côté du boîtier qui n'est pas fixé au poteau mural. Cela empêchera le boîtier arrière d'être extrait au moment de l'installation du radiateur (Vor la Figure 1).

Positionnement du boîtier arrière dans une construction existante

1. Découpez soigneusement une ouverture de 9-3/8" (235 mm) de large sur 11-1/8" (283 mm) de long. Un bord de l'ouverture doit être coupé le long du côté d'un poteau mural.

ATTENTION ⚠

UNE COMMOTION ÉLECTRIQUE, UN DÉPART D'INCENDIE OU UN DÉGÂT DES EAUX PEUVENT ARRIVER SI UN CÂBLAGE OU UNE TUYAUTERIE CACHÉS SONT ABÎMÉS DURANT LA DÉCOUPE. ASSUREZ-VOUS QUE TOUT CE QUI EST CÂBLAGE ET TUYAUTERIE N'EST PAS DANS LA ZONE AVANT DE COUPER.

2. Effectuez les étapes 1 à 5 précédentes (Installation de boîtier arrière dans une construction neuve).

CONVERSION SUR SITE POUR UNE PUISSANCE NOMINALE INFÉRIEURE

REMARQUE : Référez-vous au tableau de spécifications pour les valeurs de puissance plus faibles qui sont disponibles.

Pour transformer le radiateur pour une plus basse puissance, enlevez complètement le cavalier en fil rouge entre les deux éléments de chauffe (Voyez la Figure 2). Vous pouvez jeter ce cavalier. Assurez-vous que les fils qui restent sont solidement branchés.

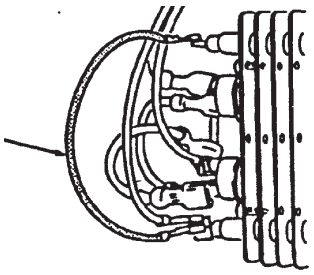

Figure 2

ATTENTION ⚠

N'UTILISEZ PAS UN THERMOSTAT À DISTANCE AVEC CE RADIATEUR. LE THERMOSTAT INTÉGRÉ ACTIVE SEULEMENT L'ÉLÉMENT DE CHAUFFE. UN CONTRÔLE DE VENTILATEUR ACTIVE/DÉSACTIVE AUTOMATIQUEMENT LE VENTILATEUR, AVEC UNE TEMPORISATION À LA COUPURE POUR ÉLIMINER LA CHALEUR RÉSIDUELLE UNE FOIS QUE LE THERMOSTAT A COMMANDÉ A DÉSACTIVATION DES ÉLÉMENTS DE CHAUFFE. UN CÂBLAGE DU RADIATEUR D'UNE QUELCONQUE MANIÈRE QUI EMPÊCHERAIT CE RETARD À LA COUPURE DE VENTILATION PEUT ENTRAÎNER UNE SURCHAUFFE ET DES DOMMAGES PERMANENTS AU RADIATEUR, ET ANNULERAIT SA GARANTIE.

Installation et câblage d'ensemble radiateur / ventilateur

1. Suivez le schéma de câblage (Figure 3) pour brancher les fils d'alimentation avec les fils du radiateur dans le boîtier arrière.

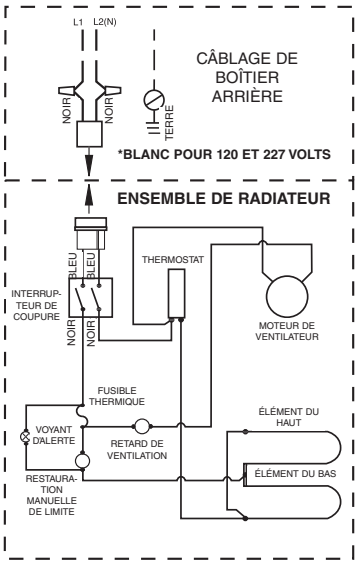

Figure 3

REMARQUE : Pour les radiateurs en 120 et 277 volts, branchez le fil d'alimentation blanc de Neutre au fil blanc en tire-bouchon du radiateur, et le fil noir de Phase d'alimentation au fil noir en tire-bouchon du radiateur. Pour les radiateurs en 208 et 240 volts, changez la couleur du fil blanc du radiateur en noir, en entourant son extrémité avec de la bande adhésive noire d'électricien (La plupart des normes électriques exigent que les fils d'alimentation soient reliés à des fils noirs). Puis branchez les deux fils d'alimentation noirs sur les deux fils noirs du réceptacle.

2. Fixez le fil d'arrivée de terre sous la vis de terre verte dans le boîtier arrière.
3. Insérez la fiche de câblage de l'ensemble de radiateur/ventilateur dans le boîtier arrière.

ATTENTION ⚠

ASSUREZ-VOUS QUE TOUT LE CÂBLAGE PASSE SANS RISQUE À DISTANCE DU VENTILATEUR ET D'UN L'ÉLÉMENT DE CHAUFFE.

4. Disposez l'ensemble de radiateur/ventilateur dans le boîtier arrière et fixez-le en place avec (2) vis fournies au travers des fentes centrales dans l'ensemble de ventilateur.

REMARQUE : Utilisez les vis fournies par l'usine pour installer le support de ventilateur dans le boîtier arrière.

Installation de la grille et du bouton de thermostat

1. Fixez le support de grille avec la vis fournie sur la partie supérieure du boîtier arrière, comme c'est montré en Figure 4.
2. Montez la portion supérieure de la grille par-dessus le support de grille et rabaissez-la jusqu'à ce que la grille soit bien en place.
3. Installez le bouton de thermostat sur la tige de thermostat et poussez-le en place.

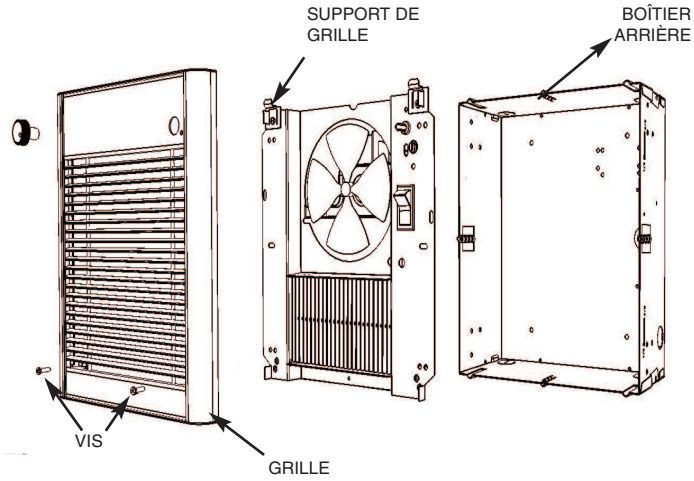

Figure 4

INSTRUCTIONS D'UTILISATION

1. Le radiateur doit être correctement installé avant d'être mis en marche.
2. Une fois le radiateur complètement assemblé, tournez le bouton de thermostat complètement en sens antihoraire jusqu'à l'arrêt. C'est le réglage de consigne minimale de température.
3. Mettez le radiateur en marche (ON) au panneau de commande principal.
4. Le radiateur ne doit pas démarrer. S'il démarrait, coupez son alimentation et revérifiez le câblage.
5. Tournez le thermostat en sens horaire complètement jusqu'à la butée.
6. Radiateur et ventilateur doivent s'activer. Si le radiateur et ventilateur ne démarrent pas, débranchez l'alimentation et vérifiez le câblage.
7. Laissez le radiateur continuer de fonctionner jusqu'à ce que la température de la pièce atteigne le niveau confortable souhaité. Tournez alors le bouton du thermostat en sens antihoraire jusqu'à l'obtention d'un déclic.
8. Il peut être nécessaire de réajuster le thermostat une ou deux fois jusqu'à ce que la température exacte de confort soit obtenue. Une rotation en sens horaire va augmenter la durée pendant laquelle le radiateur va chauffer. Une rotation en sens antihoraire va réduire la durée de fonctionnement du radiateur.

REMARQUE : Pour obtenir les meilleurs résultats, le radiateur doit rester en marche (ON) en permanence durant la saison de chauffage, du fait que le thermostat quand il est bien réglé maintiendra la température désirée. Mis en position antihoraire à fond, le radiateur restera arrêté jusqu'à ce que la température ambiante retombe bien au delà du niveau de gel.

Comment restaurer le fonctionnement - Contrôle de sécurité sur température :

Le radiateur est fourni avec un contrôle de sécurité sur emballement thermique, qui le coupera en cas de surchauffe. Quand ce contrôle se déclenche, un voyant d'alerte rouge, visible au travers de la grille, va s'allumer pour prévenir le propriétaire que le radiateur a été coupé et nécessite une intervention. Ce contrôle est situé derrière la grille, juste au-dessus du voyant d'alerte rouge. Le bouton de restauration peut être vu au travers de la grille frontale quand le radiateur est installé. Pour restaurer, laissez le radiateur refroidir, puis en utilisant un objet qui peut passer au-travers des volets (comme la lame plate d'un petit tournevis), appuyez sur le bouton de restauration qui est visible dans le panneau de ventilateur. Le radiateur doit immédiatement revenir en fonctionnement normal. Si le voyant d'alerte reste allumé une fois que le radiateur a refroidi et que le bouton d restauration a été actionné, il se peut que le fusible thermique soit grillé. Si cela se produit, le radiateur doit être contrôlé et réparé par un électricien qualifié.

⚠ AVERTISSEMENT ⚠

NE TOUCHEZ PAS ET NE CONTOURNEZ PAS LES LIMITES DE SÉCURITÉ À L'INTÉRIEUR DU RADIATEUR

ATTENTION ⚠

NE CONTINUEZ PAS D'ESSAYER D'UTILISER LE RADIATEUR SI SON CONTRÔLE DE SÉCURITÉ SE DÉCLENCHE À RÉPÉTITION APRÈS SA RESTAURATION. EN LE FAISANT VOUS POURRIEZ L'ENDOMMAGER DE FAÇON IRRÉMÉDIABLE OU CAUSER UN DÉPART D'INCENDIE OU DES RISQUES POUR LA SÉCURITÉ.

Note spéciale : En plus d'un contrôle de sécurité sur surchauffe, le radiateur est fourni avec un fusible thermique de secours (un seul usage) qui coupera le radiateur de façon permanente si pour une quelconque raison le contrôle de sécurité sur surchauffe n'avait pas fonctionné comme prévu. Si ce fusible thermique grille, le radiateur ne se restaurera pas et il faudra le faire réparer par une personne qualifiée.

INSTRUCTIONS D'ENTRETIEN

Il est important de garder propre ce radiateur. Votre radiateur vous fournira des années de bon service et de confort avec juste un minimum de soins. Pour assurer son fonctionnement efficace, suivez les instructions simples ci-dessous :

⚠ AVERTISSEMENT ⚠

TOUTE INTERVENTION DE SERVICE AU-DELÀ D'UN SIMPLE NETTOYAGE, QUI NÉCESSITE UN DÉMONTAGE, DEVRA ÊTRE RÉALISÉE PAR DU PERSONNEL DE SERVICE QUALIFIÉ.

⚠ AVERTISSEMENT ⚠

POUR RÉDUIRE LE RISQUE DE DÉPART D'INCENDIE ET DE COMMOTION ÉLECTRIQUE OU DE BLESSURE, DÉBRANCHEZ TOUTE ALIMENTATION ÉLECTRIQUE ALLANT AU RADIATEUR EN AMONT AU PANNEAU DE SERVICE, ET VÉRIFIEZ QUE L'ÉLÉMENT DE CHAUFFE EST FROID AVANT D'INTERVENIR POUR DU SERVICE OU DE L'ENTRETIEN.

Instructions de nettoyage par l'utilisateur :

1. Une fois que le radiateur est froid, vous pouvez utiliser un aspirateur avec son accessoire brosse pour éliminer la poussière et les peluches des surfaces extérieures du radiateur, y compris les ouvertures de la grille.
2. Avec un chiffon humide, enlevez poussière et peluche de la grille et des surfaces extérieures.
3. Remettez le radiateur sous tension et vérifiez son bon fonctionnement.

Instructions de nettoyage d'entretien :

(Ne doit être exécuté que par du personnel de service qualifié)

Au moins une fois par an le radiateur doit être nettoyé et vérifié par une personne de service qualifiée afin d'assurer un fonctionnement sûr et efficace. Cela doit inclure la dépose de la grille et si nécessaire la sortie du radiateur du boîtier arrière, afin de nettoyer les résidus de l'appareil. Une fois le nettoyage et le service terminés, le radiateur doit être complètement remonté et son bon fonctionnement vérifié.

GARANTIE LIMITÉE

Tous les produits fabriqués par Marley Engineered Products sont garantis contre des défauts dus à la main d'oeuvre et aux matériaux pendant un an à partir de la date d'installation, saufs les éléments de chauffe qui sont garantis de la même façon pendant cinq ans. Cette garantie ne s'applique pas pour des dommages résultant d'accident, de mésusage ou d'altération ; ni si la tension secteur envoyée fait 5 % ou plus au-dessus de la tension nominale de la plaque signalétique ; ni sur l'équipement est incorrectement installé ou câble, en violation avec les instructions d'installation.

Toutes les demandes d'exercice de la garantie devront être accompagnées de la preuve de date d'installation. Le client doit être responsable de tous les coûts occasionnés pour le démontage ou la réinstallation des produits, incluant les coûts de main-d'oeuvre, et les coûts d'expédition pour renvoyer les produits au centre de service de Marley Engineered Products. Dans le cadre des limitations de cette garantie, les unités ne fonctionnant pas doivent être renvoyées au centre de service agréé Marley le plus proche, ou directe au centre de service de Marley Engineered Products, où ils seront réparés ou remplacés, à notre choix, sans frais pour vous avec le port de retour payé par Marley. Il est convenu que cette réparation ou ce remplacement sera le seul remède à attendre de Marley Engineered Products.

LES GARANTIES QUI PRÉCÈDENT TIENNENT LIEU DE TOUTES LES AUTRES GARANTIES, EXPLICITES OU IMPLICITES, ET TOUTES LES GARANTIES IMPLICITES DE VALEUR MARCHANDE ET D'ADÉQUATION POUR UNE FINALITÉ SPÉCIFIQUE QUI EXCÉDERAIENT LES DISPOSITIONS DE GARANTIE PRÉCÉDEMMENT ÉNONCÉES SONT ICI REJETÉES ET EXCLUES DE CET ACCORD. MARLEY ENGINEERED PRODUCTS NE SERA PAS TENU POUR

RESPONSABLE DES DOMMAGES CONSÉCUTIFS SURVENANT EN RELATION AVEC LE PRODUIT, QU'ILS SOIENT À BASE DE NÉGLIGENCE, TORT, RESPONSABILITÉ PURE OU CONTRACTUELLE.

Certaines provinces ne permettent pas l'exclusion ou la limitation des dommages consécutifs ou annexes, de ce fait l'exclusion ou la limitation qui précède peut ne pas s'appliquer à votre cas. Cette garantie vous donne des droits légaux spécifiques, qui varient d'une province à l'autre.

Pour obtenir l'adresse de votre centre de service agréé le plus proche, contactez Marley Engineered Products à Bennettsville, SC, USA, au 1-800-642-4328.

Toute marchandise retournée à l'usine doit être accompagnée d'une autorisation de renvoi et d'une étiquette d'identification pour le service, ces deux documents étant disponibles auprès de Marley Engineered Products. En demandant une autorisation de retour, fournissez tous les numéros de catalogue indiqués sur les produits.

COMMENT OBTENIR DU SERVICE ET DES PIÈCES DANS LE CADRE DE LA GARANTIE ET DES INFORMATIONS GÉNÉRALES

1. Service ou pièces sous garantie **1-800-642-4328**
2. Achat de pièces de remplacement **1-800-654-3545**
3. Informations générales sur les produits **www.marleymep.com**

Remarque : Pour obtenir le service sous garantie vous devez toujours avoir préparé :
1. Référence de modèle du produit
2. Date de fabrication
3. Numéro ou description de pièce

Marley® Engineered Products
470 Beauty Spot Rd. East
Bennettsville, SC 29512 USA