Marley
Engineered Products

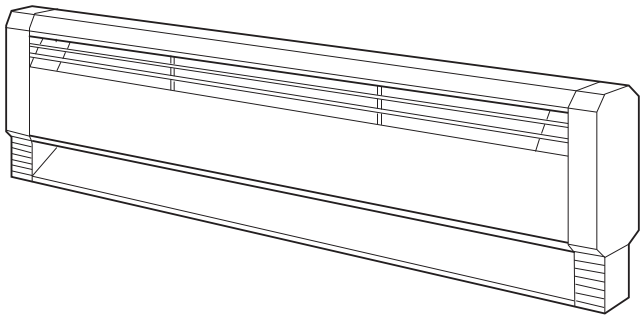

# D Series
## Commercial
## Baseboard Heater

c UL us
FILE #E37116

## Installation, Operation & Maintenance Instructions

# IMPORTANT INSTRUCTIONS

### GENERAL

This heater is designed to provide years of efficient, trouble free operation as a primary or supplementary heat source for comfort heating in residential and commercial applications. Baseboard heaters must be thermostatically controlled for efficient, safe operation. A thermostat is not provided with this heater. However, a single or double pole thermostat accessory is available for installation into this heater at your place of purchase, or the heater may be connected to any suitable wall mounted thermostat that will meet the electrical load requirements. Installation or use of this product in any manner not described herein will void the warranty and could result in injury, damage to property, or permanent damage to heater.

## WARNING

**WHEN USING ELECTRICAL APPLIANCES, BASIC PRECAUTIONS SHOULD ALWAYS BE FOLLOWED TO REDUCE THE RISK OF FIRE, ELECTRIC SHOCK, AND INJURY TO PERSONS, INCLUDING THE FOLLOWING:**

1. Read all instructions before installing or using the heater.
2. A heater has hot and arcing or sparking parts inside. Do not use in areas where gasoline or flammable liquids are used or stored.
3. This heater is hot when in use. To avoid burns, do not let bare skin touch hot surfaces. Keep combustible materials, such as furniture, pillows, bedding, papers, clothes, and curtains away from heater.
4. To prevent a possible fire, do not block air intakes or exhaust in any manner.
5. Do not insert or allow foreign objects to enter any ventilation or exhaust opening as this may cause an electric shock or fire, or damage the heater.
6. Serious injury or death could result from electric shock. Make sure electrical power supply circuit coming to heater is disconnected at main disconnect or service panel before installing or servicing this heater.

## SAVE THESE INSTRUCTIONS

## INSTALLATION INSTRUCTIONS

### ⚠ WARNING ⚠

**TO REDUCE THE RISK OF FIRE AND ELECTRIC SHOCK OR INJURY TO PERSONS, OBSERVE THE FOLLOWING:**

1. Serious injury or death could result from electric shock. Make sure electrical power supply circuit coming to heater is disconnected at main disconnect or service panel before installing this heater.
2. Wiring procedures and connections must be in accordance with the National Electrical Code (NEC) and local codes. Refer to Wiring Diagram Figures 6 and 10 as well as Tables 1 and 2. Make sure all electrical connections are tight to prevent possible overheating. Use Copper Supply Wire Only.
3. Verify the electrical power supply voltage matches the voltage rating as printed on the heater nameplate.

**CAUTION - Never connect a heater to a voltage greater than the nameplate voltage as this will damage the heater and could cause a fire.**

4. Check to see that all packing pads and materials are removed from heater before installing.
5. Do not install the heater against combustible low-density cellulose fiberboard surfaces, against or below vinyl wall coverings, or below any materials that may be damaged by heat such as vinyl or plastic blinds, curtains, etc.
6. Do not install heater below an electrical convenience receptacle (outlet).
7. **CAUTION** – Heater Operates at High Temperatures. Keep Electrical Cords (including telephone and computer cables), Drapes, and Other Furnishings Away From Heater. For efficient and safe operation, we recommend maintaining a minimum of 6 inches (152 mm) clearance above and in front of the heater at all times. See Clearances section and Figure 1 for minimum clearance requirements.
8. To reduce the risk of fire, do not store or use gasoline or other flammable vapors or liquids in the vicinity of the heater.
9. Do not install heater upside down or in any position other than as shown in this manual.
10. Do not recess heater in wall or install heater inside any type enclosure (unless specifically approved by the manufacturer) as this will cause heater to overheat and could create a hazard.
11. When mounting heater, use care when drilling mounting holes and mounting heater to building structure to avoid damaging internal heater components. Be sure to loosen mounting screws ½ turn to allow for expansion and contraction.
12. Do not remove or bypass the safety limit control(s) as this could allow heater to become a fire hazard – see heater wiring diagrams Figures 6 and 10.
13. All field wiring brought into the heater must be rated at least 90 °C.
14. Do not allow objects to be placed on top of heater as they may be damaged or create a fire hazard.
15. Heater may be mounted on finished floor or may be mounted above finished floor (such as above baseboard). However, if installed above floor, power supply must enter heater through knockout in the back of the heater.

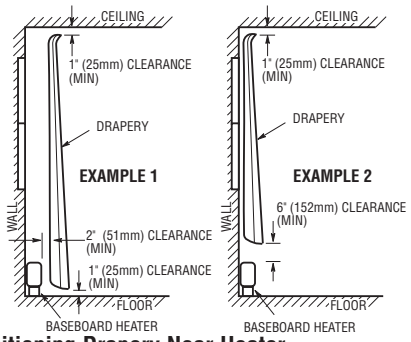


**Figure 1. Positioning Drapery Near Heater**

### Clearances

**Floors & Carpeting:** Heaters may be mounted directly on any floor surface, including carpeting. Where wall-to-wall carpets are installed after the baseboard installation, the carpeting can be run up to the front and around the heater body.

**Full Length Drapes** The following clearances must be maintained:

1. Hang drapes so that, in use, they extend below the center line of the heater, but with at least 1" (25mm) clearance from the top of the finished floor covering, such as carpet, tile, etc.
2. Hang drapes so there is at least 2" (51mm) between the extreme front of the heater and the nearest fold of drapes, in the folded back position (open drape position).
3. Hang drapes so there is at least 1" (25mm) between the top of the drapes and the ceiling.

**Short Drapes:** Hang drapes so there is at least 6" (152mm) clearance above the top of the heater.

**Furniture:** Do not place furniture against heater. It is recommended all items be kept a minimum of 6" (152mm) inches from heater.

### Installation of Single Unit

Commercial baseboard heaters are designed for installation in new or existing construction. In existing construction, baseboard molding should be removed and the heaters mounted flush against the wall surface. When replacing molding allow 1/16" (1 mm) clearance between molding and ends of heaters.

**NOTE: This heater can be wired in either the right or left hand junction box. See Table 1 for wiring compartment volumes.**

### Table 1. Field Wiring Compartment Volumes

| | Est. Net Total Volume | |
|---|---|---|
| **Description** | **$CM^3$** | **$In^3$** |
| Heater Wiring Compartment (One End) | 200 | 13.25 |
| Heater Wiring Compartment with T1 or T2 Thermostat Accessory | 175 | 11.25 |
| Accessory Blank Section (No Controls) | 2400 | 145 |
| AC Accessory Section | 2300 | 140 |
| DR Accessory Section | 2300 | 140 |
| CDS2 Accessory Section | 2300 | 140 |
| LVR Accessory Section | 2100 | 130 |

1. Position the heater at the desired location on the wall as shown in Figure 2. For maximum heating comfort, position the heater under a window.
2. Mark the location on the wall or floor for the power supply entry into the heater. Remove the heater from the wall and drill appropriate hole in the wall or floor.

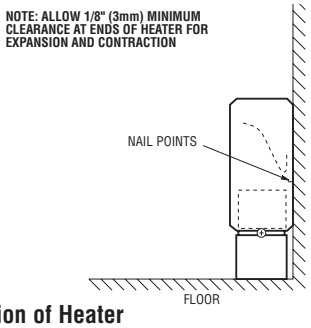


**Figure 2. Installation of Heater**

3. Remove the left or right junction box end cap by removing the screw in the end of the heater and sliding the cap outward from the heater (Figure 3).

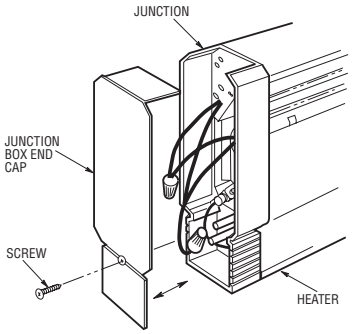


**Figure 3. Removal of End Cap**

4. Remove the front cover of the heater by removing the screws in the lower corners. Pull the bottom of the cover outward and lift the top of the cover off the junction box. Repeat for the opposite end. Snap the top of the cover off the center bracket and off the intermediate supports. See Figure 4.
5. If wires are to enter or pass through raceway, remove raceway cover and remove the appropriate electrical knockout from the back of the heater or raceway as necessary.
6. If one or more heaters are connected to a single branch circuit, determine the total amperage load (see Specifications Table on page 4), then determine the power supply wire size and the circuit breaker or fuse size required (See Table 2).

**Table 2.**

| Total Amps | Minimum AWG Wire Size (Copper) | Circuit Breaker or Fuse Size |
|---|---|---|
| 0 thru 12 | #14 | 15 Amp |
| 12.1 thru 16 | #12 | 20 Amp |
| 16.1 thru 24 | #10 | 30 Amp |

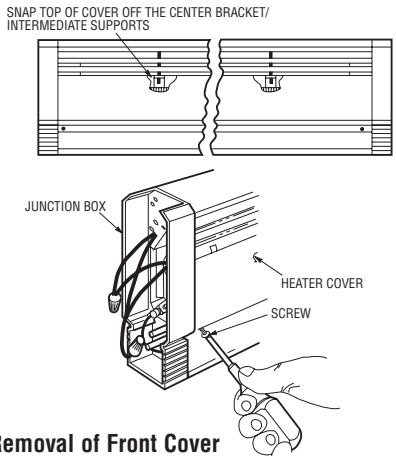


**Figure 4. Removal of Front Cover**

7. Bring power supply wire to the heater and thermostat locations as determined by the thermostat option selected.

   IF POWER SUPPLY IS TO ENTER HEATER THROUGH KNOCKOUT IN BACK OF HEATER, install wire using cable clamp leaving 6 to 8-inches (152 to 203mm) of wire inside heater for connections.

   IF POWER SUPPLY ENTERS HEATER THROUGH RACEWAY, install wire using cable clamp at the knockout in the raceway, and feed the wire into the junction box leaving 6 to 8-inches (152 to 203mm) of wire inside junction box for connections. DO NOT make connections in raceway.

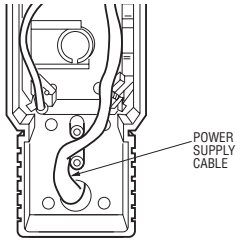


**Figure 5. Routing of Power Supply Cable**

**NOTE:** No clamp is required where the cable passes through the hole in the plastic junction box.

8. Position the heater on the wall and locate wall studs. Drill or punch holes through the enclosure back (above the element) at stud locations.

**NOTE:** The heater enclosure is provided with nail point marks showing correct locations for mounting holes.

The following methods of mounting the heaters to common types of wall surfaces are suggested:

a. **Plaster Walls:** Use toggle or molly screw anchors.
b. **Wall Studs:** Use #12 round head screws penetrating at least 3/4" (19mm) into stud.
c. **Masonry Walls:** Use #12 round head screws into lead, plastic, or fiber expansion anchor.

Tighten all screws snugly, then back off 1/2-turn to allow the back panel to expand and contract.

9. Connect supply wiring to heater as described in Figure 6, or as shown in the wiring diagrams supplied with the accessory kits intended for use with this heater.

**WIRING DIAGRAM**

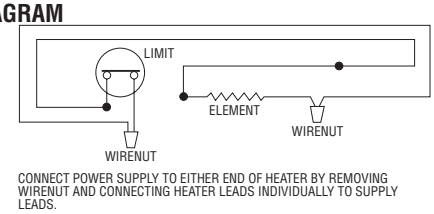


**Figure 6. Heater Wiring Connections**

10. Secure the desired accessories to baseboard as shown in the accessory instruction sheet, and use the wiring diagram supplied with the accessory.

NOTE: Baseboard heaters must be thermostatically controlled.

11. Replace the front cover by fitting the top lip of the cover onto the tabs on each junction box and top edge of the element support bracket(s). Rotate the cover downward, pushing the bottom corners inward. Install two screws (removed in Step 4) through the cover into the junction boxes. See that the bottom of the cover is engaged onto the bottom of each element support bracket. See Figure 7.
12. Replace the end cap(s) by installing screw(s) (removed in Step 3).

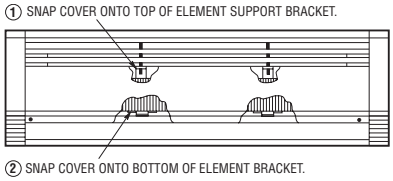


**Figure 7. Cover Attachment**

## Installation of Multiple Units

1. With heaters mounted end-to-end, allow 1/32-inch (1mm) of expansion space per heater between each heater.
2. For each heater to be installed, refer to and follow "Installation of Single Unit", Steps 1 through 7.
3. If the power supply is to enter through the end of the heater series so that the end cap can be installed after the heaters are installed, continue "Installation of Single Unit", Steps 8 through 11.
4. If the power supply is to feed heaters at the junction box that is adjacent to another heater, it is easier for the power supply connections to be made prior to the installation of the heater(s) to the wall. If this is not possible, connections may be made through the opening in the junction boxes when the front cover(s) is removed. See Figure 8.

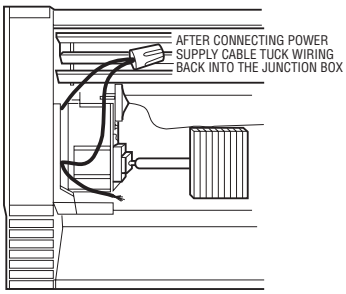


**Figure 8. Wiring Through Junction Box Opening**

5. Connecting power supply cables may be routed from heater to heater by drilling a 1/2-inch (13mm) diameter hole in the end caps for the heaters that fit together. See Figure 9. To prevent possible damage to internal heater wiring, all drilling of end caps must be done with end caps removed from heater.

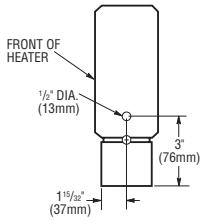


**Figure 9. End Cap Drill Pattern**

6. Wire heaters as shown in Wiring Diagram, Figure 10.
7. Replace the front covers and end caps according to "Installation of Single Unit", Steps 11 and 12.

**WIRING DIAGRAM**

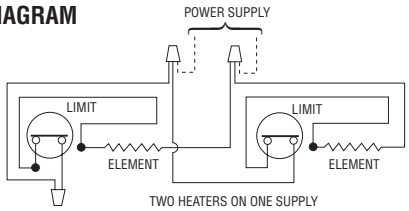


**Figure 10. Dual Heater Wiring Connections**

# OPERATING INSTRUCTIONS

1. This heater must be properly installed before it is used.
2. An integral or remote wall thermostat is recommended for each room. In very large rooms it is recommended that a low voltage thermostat with double or multiple circuit relays be used to provide the most comfortable results.

| DO LOCATE THERMOSTAT | DO NOT LOCATE THERMOSTAT |
|---|---|
| • A minimum of two feet (61cm) from any outside wall.<br>• Approximately five feet (1,5m) from the floor, preferably on an inside wall location. | • Near televisions or appliances that emit heat.<br>• Near drafts from an open doorway.<br>• Where it would be struck by direct rays of sunlight. |

3. After the baseboard system has been completely installed, all thermostats should be turned to LOW or NO HEAT setting. Then turn on breakers or install fuses. Wait 3 to 5 minutes and check to see that none of the heaters are operating. If operating, disconnect power and check wiring. If none are operating then turn the thermostats to highest setting and wait 3 to 5 minutes. Check to see that all heaters are operating. Should any not be operating, disconnect power and check wiring.
4. Allow entire system to operate steadily for 1/2-hour. For a period of time after the heaters are put into operation, the owner may notice a "new smell" coming from the heaters. This is expected on new installations. Bringing heaters to full operation will eliminate this condition in a short period of time.
5. Select the setting for comfort on all thermostats.
6. There are safety over-temperature limiting devices inside this heater. These safety devices are there to turn off the heater automatically in the event of an over-temperature condition. These devices are not to be tampered with or disconnected from the electrical system. If the heater is installed correctly and wired to the correct voltage, these devices should never operate to turn off the heater. If this device is cycling the heater off and on, turn off power to the heater and have the heater serviced by qualified service personnel.

## MAINTENANCE INSTRUCTIONS

For efficient and safe operation and to extend the life of the heaters, they should be cleaned and inspected for damage at least annually (preferably at the beginning of the heat season) or more often in dirty environments. Other than cleaning, your heaters require no other preventative maintenance. The user can perform some basic cleaning of the heater. All other servicing is to be done by qualified service personnel.

**⚠ WARNING ⚠**

SERIOUS INJURY OR DEATH COULD RESULT FROM ELECTRIC SHOCK. MAKE SURE ELECTRICAL POWER SUPPLY CIRCUIT COMING TO HEATER IS DISCONNECTED AT MAIN DISCONNECT OR SERVICE PANEL BEFORE CLEANING OR SERVICING THIS HEATER. ALLOW HEATER TO COOL BEFORE CLEANING TO PREVENT A POSSIBLE BURN.

1. Heater cabinet may be cleaned using a damp cloth to remove dust that may have accumulated on surfaces. Do not use harsh cleaners and waxes on surfaces since these could damage the finish or discolor in use.
2. A vacuum cleaner and /or compressed air may be used to remove dust and lint that may have accumulated inside heater around element fins. If heater must be dissembled for cleaning, removed the two screws securing front cover and remove front cover to allow for access to inside. Use care when cleaning element fins to avoiding damaging fins.

**CAUTION ⚠**

FINS ARE SHARP AND MAY CAUSE CUTS, DO NOT TOUCH.

3. After cleaning and servicing, replace front cover and screws removed making sure cover is properly secured into each element support bracket at top and bottom – see Figure 7.
4. Energize heater and check for correct operation.

### Repainting of Heater Enclosure

The heater is designed with both metal and plastic components. Repainting of the heater is not recommended as certain paints may not adhere or work well on both type materials. In addition, repainting of the heater grille with standard enamel paints (versus high temperature paints) may result in the grill finish being damaged by the heated air flowing over these surfaces. If repainting of the heater must be done, use care to paint only the exterior cabinet - do not paint the interior, heating element, or copper limit capillary tube. Follow directions provided by paint manufacturer for surface preparation and application.

## SPECIFICATIONS

| Model | Volts | Watts | Amps | Length |
|---|---|---|---|---|
| **D500** | 120 | 500 | 4.2 | |
| **D508** | 208 | 500 | 2.4 | 28” |
| **D504** | 240/208 | 500/375 | 2.1/1.8 | (71.1cm) |
| **D507** | 277/240/208 | 500/375/282 | 1.8/1.6/1.4 | |
| **D750** | 120 | 750 | 6.3 | |
| **D758** | 208 | 750 | 3.6 | 34” |
| **D754** | 240/208 | 750/562 | 3.1/2.7 | (86.4cm) |
| **D757** | 277/240/208 | 750/562/422 | 2.7/2.3/2.0 | |
| **D1000** | 120 | 1000 | 8.3 | |
| **D1008** | 208 | 1000 | 4.8 | 46” |
| **D1004** | 240/208 | 1000/750 | 4.2/3.6 | (1.17m) |
| **D1007** | 277/240/208 | 1000/750/562 | 3.6/3.1/2.7 | |
| **D1250** | 120 | 1250 | 10.4 | |
| **D1258** | 208 | 1250 | 6.0 | 58” |
| **D1254** | 240/208 | 1250/938 | 5.2/4.5 | (1.47m) |
| **D1257** | 277/240/208 | 1250/938/704 | 4.5/3.9/3.4 | |
| **D1500** | 120 | 1500 | 12.5 | |
| **D1508** | 208 | 1500 | 7.2 | 70” |
| **D1504** | 240/208 | 1500/1125 | 6.3/5.4 | (1.78m) |
| **D1507** | 277/240/208 | 1500/1125/844 | 5.4/4.7/4.1 | |
| **D2008** | 208 | 2000 | 9.6 | |
| **D2004** | 240/208 | 2000/1500 | 8.3/7.2 | 94” |
| **D2007** | 277/240/208 | 2000/1500/1125 | 7.2/6.3/5.4 | (2.39m) |

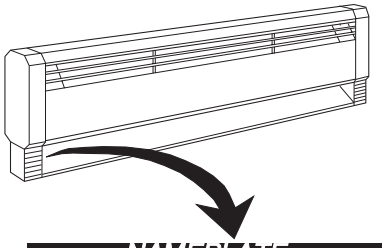

*NAMEPLATE*

MODEL NO. **D1007** DATE CODE **0310**

ELECTRIC BASEBOARD HEATER
PLINTHE CHAUFFANTE ELECTRIQUE

**VOLTS AC** **WATTS AMPS 60HZ**
277/240/208 1000/750/565 3.6/3.2/2.8

54E1 LISTED
ELECTRIC
BASEBOARD HEATER

MARLEY ENGINEERED PRODUCTS
BENNETTSVILLE, SC 29512

4104-2022-275

## LIMITED WARRANTY

All products manufactured by Marley Engineered Products are warranted against defects in workmanship and materials for one year from date of installation, except heating elements which are warranted against defects in workmanship and materials for five years from date of installation. This warranty does not apply to damage from accident, misuse, or alteration; nor where the connected voltage is more than 5% above the nameplate voltage; nor to equipment improperly installed or wired or maintained in violation of the product’s installation instructions. All claims for warranty work must be accompanied by proof of the date of installation.

The customer shall be responsible for all costs incurred in the removal or reinstallation of products, including labor costs, and shipping costs incurred to return products to Marley Engineered Products Service Center. Within the limitations of this warranty, inoperative units should be returned to the nearest Marley authorized service center or the Marley Engineered Products Service Center, and we will repair or replace, at our option, at no charge to you with return freight paid by Marley. It is agreed that such repair or replacement is the exclusive remedy available from Marley Engineered Products.

THE ABOVE WARRANTIES ARE IN LIEU OF ALL OTHER WARRANTIES EXPRESSED OR IMPLIED, AND ALL IMPLIED WARRANTIES OF MERCHANTABILITY AND FITNESS FOR A PARTICULAR PURPOSE WHICH EXCEED THE AFORESAID EXPRESSED WARRANTIES ARE HEREBY DISCLAIMED AND EXCLUDED FROM THIS AGREEMENT. MARLEY ENGINEERED PRODUCTS SHALL NOT BE LIABLE FOR CONSEQUENTIAL DAMAGES ARISING WITH RESPECT TO THE PRODUCT, WHETHER BASED UPON NEGLIGENCE, TORT, STRICT LIABILITY, OR CONTRACT.

Some states do not allow the exclusion or limitation of incidental or consequential damages, so the above exclusion or limitation may not apply to you. This warranty gives you specific legal rights, and you may also have other rights which vary from state to state.

For the address of your nearest authorized service center, contact Marley Engineered Products in Bennettsville, SC, at 1-800-642-4328. Merchandise returned to the factory must be accompanied by a return authorization and service identification tag, both available from Marley Engineered Products. When requesting return authorization, include all catalog numbers shown on the products.

### HOW TO OBTAIN WARRANTY SERVICE AND WARRANTY PARTS PLUS GENERAL INFORMATION

1. Warranty Service or Parts **1-800-642-4328**
2. Purchase Replacement Parts **1-800-654-3545**
3. General Product Information **www.marleymep.com**

**Note:** When obtaining service always have the following:
1. Model number of the product
2. Date of manufacture
3. Part number or description

Marley Engineered Products

**470 Beauty Spot Rd. East**
**Bennettsville, SC 29512 USA**

Part No. 5200-2113-003

ECR 38721

01/11

Marley
Engineered Products

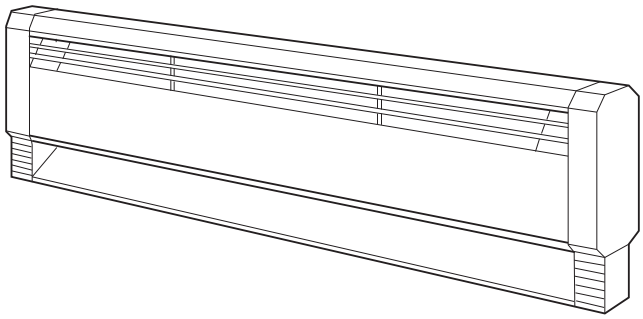

# Calefactor a altura de zócalo, comercial, Serie D

c UL us
FILE #E37116

## Instrucciones de instalación, operación y mantenimiento

# INSTRUCCIONES IMPORTANTES

### GENERALIDADES

Este calefactor está diseñado para proporcionar años de funcionamiento eficiente sin problemas como fuente de calor principal o complementaria para calefacción en aplicaciones residenciales y comerciales. Los calefactores a altura de zócalo deben controlarse termostáticamente para un funcionamiento eficiente y seguro. No se suministra termostato con este calefactor. Sin embargo, en su sitio de compra se pueden conseguir termostatos de uno o dos polos para instalación en este calefactor, o el calefactor puede conectarse a cualquier termostato montado en pared apropiado que cumpla los requisitos de carga eléctrica. La instalación o uso de este producto de una manera diferente a la descrita en este documento anulará la garantía y podría resultar en lesiones, daño a la propiedad, o daño permanente al calefactor.

**AL UTILIZAR APARATOS ELÉCTRICOS, SIEMPRE DEBEN SEGUIRSE PRECAUCIONES BÁSICAS PARA REDUCIR EL RIESGO DE INCENDIO, DESCARGA ELÉCTRICA Y LESIONES A PERSONAS, INCLUYENDO LO SIGUIENTE:**

1. Lea todas las instrucciones antes de instalar o utilizar el calefactor.
2. Un calefactor tiene en su interior piezas calientes, piezas que forman arcos eléctricos o piezas que producen chispa. No utilice en áreas donde se utilice o almacene gasolina o líquidos inflamables.
3. Este calefactor está caliente cuando está en uso. Para evitar quemaduras, no permita que la piel desnuda haga contacto con las superficies calientes. Mantenga alejados del calefactor los materiales combustibles tales como muebles, almohadas, ropa de cama, papeles, ropa y cortinas.
4. Para evitar un posible incendio, no obstruya de ninguna manera las entradas o escape de aire.
5. No inserte ni permita que objetos extraños ingresen a las aberturas de ventilación o de escape, ya que esto podría causar una descarga eléctrica, incendio, o podría dañar el calefactor.
6. Podrían producirse lesiones graves o la muerte por descarga eléctrica. Antes de instalar o suministrar servicio de mantenimiento a este calefactor, verifique que el circuito de suministro de energía eléctrica que alimenta el calefactor está desconectado en el interruptor de desconexión principal o panel de servicio.

## GUARDE ESTAS INSTRUCCIONES

# INSTRUCCIONES DE INSTALACIÓN

## ⚠ WARNING ⚠

**PARA REDUCIR EL RIESGO DE INCENDIO Y DESCARGA ELÉCTRICA O LESIONES A PERSONAS, CUMPLA LO SIGUIENTE:**

1. Podrían producirse lesiones graves o la muerte por descarga eléctrica. Antes de instalar este calefactor, verifique que el circuito de suministro de energía eléctrica que alimenta el calefactor está desconectado en el interruptor de desconexión principal o panel de servicio.
2. Las conexiones y procedimientos de cableado deben realizarse de acuerdo con el Código Eléctrico Nacional (NEC) y los códigos locales. Consulte las Figuras 6 y 10 de Diagrama de Cableado y también las Tablas 1 y 2. Verifique que todas las conexiones eléctricas están apretadas para evitar posible sobrecalentamiento. Sólo utilice alambre de cobre para el alambre de suministro de energía eléctrica.
3. Verifique que el voltaje de suministro de energía eléctrica coincide con la capacidad nominal de voltaje impresa en la placa de datos del calefactor.

**PRECAUCIÓN - Nunca conecte el calefactor a un voltaje superior al voltaje indicado en la placa de datos ya que esto dañará el calefactor y podría causar un incendio.**

4. Antes de instalar, verifique que todos los materiales y almohadillas de empaque/embalaje fueron removidos del calefactor.
5. No instale el calefactor contra superficies combustibles de tabla de fibra de celulosa de baja densidad, contra o debajo de cubiertas de vinilo de pared, o debajo de materiales que pudieran dañarse por el calor tales como persianas, cortinas de vinilo o plástico, etc.
6. No instale el calefactor debajo de un tomacorriente eléctrico.
7. **PRECAUCIÓN** – El calefactor funciona a altas temperaturas. Mantenga alejados del calefactor, los cables eléctricos (incluyendo los cables de teléfonos y computadoras), las cortinas y otros muebles. Para un funcionamiento eficiente y seguro, recomendamos mantener siempre un espacio libre mínimo de 6 pulgadas (152 mm) encima y al frente del calefactor. Vea la sección Espacios libres y la Figura 1 para averiguar los requisitos de espacios libres mínimos.
8. Para reducir el riesgo de incendio, no almacene ni utilice gasolina ni otros vapores o líquidos inflamables cerca del calefactor.
9. No instale el calefactor de manera invertida o en cualquier posición diferente a la mostrada en este manual.
10. No instale el calefactor de manera empotrada en la pared ni instale el calefactor dentro de ningún tipo de encerramiento (a menos que sea aprobado específicamente por el fabricante) ya que esto causará que el calefactor se sobrecaliente y podría crear un peligro de seguridad.
11. Al montar el calefactor, tenga cuidado al taladrar los orificios de montaje y al montar el calefactor en la estructura de la edificación para evitar dañar los componentes internos del calefactor. Asegúrese de aflojar _ vuelta los tornillos de montaje para permitir la expansión y contracción.
12. No remueva ni puentee el control de límite de seguridad ya que esto podría permitir que el calefactor se convierta en un peligro de incendio – vea los diagramas de cableado del calefactor en las Figuras 6 y 10.
13. Todo el cableado de campo conectado con el calefactor debe tener una capacidad nominal mínima para 90°C.
14. No permita que se coloquen objetos encima de calefactor ya que éstos podrían dañarse o crear un peligro de incendio.
15. El calefactor puede montarse en pisos con acabado o puede montarse por encima de pisos con acabado (tal como encima de zócalos). Sin embargo, si se instala por encima de pisos, el suministro de energía eléctrica debe ingresar al calefactor a través del orificio precortado en la parte trasera del calefactor.

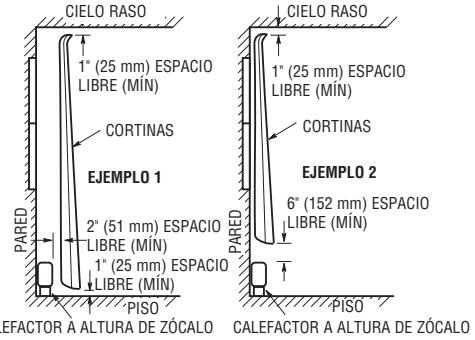


**Figura 1. Colocación de cortinas cerca del calefactor**

## Espacios libres

**Pisos y alfombras:** Los calefactores pueden montarse directamente en cualquier superficie de piso, incluyendo alfombras. En los lugares donde se instalen alfombras de pared a pared después de la instalación de los zócalos, las alfombras pueden colocarse hasta la parte delantera y alrededor del cuerpo del calefactor.

**Cortinas de longitud completa:** Deben mantenerse los siguientes espacios libres:

1. Cuelgue las cortinas de modo que, cuando estén en uso, éstas se extiendan por debajo de la línea central del calefactor, pero con un espacio libre mínimo de 1" (25 mm) desde la parte superior de la cubierta del piso acabado, tal como alfombra, baldosa, etc.
2. Cuelgue las cortinas de modo que haya 2" (51 mm) como mínimo entre la parte delantera extrema del calefactor y el pliegue más cercano de las cortinas, en la posición trasera plegada (posición de cortina abierta).
3. Cuelgue las cortinas de modo que haya 1" (25 mm) como mínimo entre la parte superior de las cortinas y el cielo raso/techo.

**Cortinas cortas:** Cuelgue las cortinas de modo que haya un espacio libre mínimo de 6" (152 mm) por encima de la parte superior del calefactor.

**Muebles:** No coloque los muebles contra el calefactor. Se recomienda que todos los elementos mantengan un espacio mínimo de 6" (152 mm) del calefactor.

## Instalación de unidad sola

Los calefactores a altura de zócalo, comerciales, están diseñados para instalación en construcciones nuevas o existentes. En construcciones existentes, debe removerse la moldura del zócalo/rodapié y los calefactores deben montarse montarse a ras contra la superficie de la pared. Al volver a colocar las molduras, deje un espacio libre de 1/16" (1 mm) entre las molduras y los extremos de los calefactores.

**NOTA: Este calefactor puede cablearse en la caja de conexiones derecha o izquierda. Vea la Tabla 1 para averiguar los volúmenes de los compartimientos de cableado.**

## Tabla 1. Volúmenes de los compartimientos de cableado en campo

| | Volumen total neto est. | |
|---|---|---|
| **Descripción** | **$CM^3$** | **$Pulg^3$** |
| Compartimiento de cableado del calefactor (un extremo) | 200 | 13.25 |
| Compartimiento de cableado del calefactor con Accesorio de termostato T1 ó T2 | 175 | 11.25 |
| Sección ciega para accesorios (Sin Controles) | 2 400 | 145 |
| Sección de accesorios AC | 2 300 | 140 |
| Sección de accesorios DR | 2 300 | 140 |
| Sección de accesorios CDS2 | 2 300 | 140 |
| Sección de accesorios LVR | 2 100 | 130 |

1. Coloque el calefactor en la ubicación deseada en la pared según se muestra en la Figura 2. Para lograr la máxima comodidad de calefacción, coloque el calefactor bajo una ventana.
2. Marque la ubicación en la pared o el piso para el ingreso del suministro de energía en el calefactor. Retire el calefactor de la pared y taladre el orificio apropiado en la pared o piso.

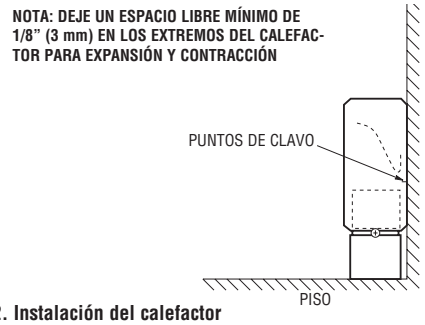


**Figura 2. Instalación del calefactor**

3. Remueva la tapa de extremo de la caja de conexiones izquierda o derecha removiendo el tornillo en el extremo del calefactor y deslizando la tapa hacia afuera del calefactor (Figura 3).

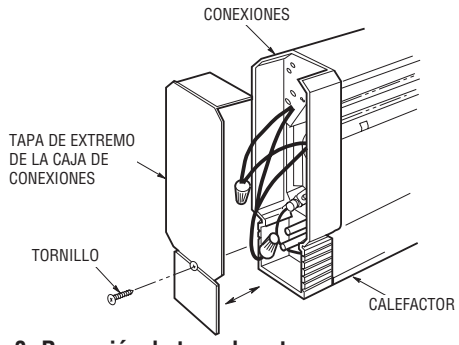


**Figura 3. Remoción de tapa de extremo**

4. Remueva la cubierta delantera del calefactor removiendo los tornillos en las esquinas inferiores. Hale hacia afuera la parte inferior de la cubierta y levante la parte superior de la cubierta fuera de la caja de conexiones. Repita para el extremo opuesto. Remueva a presión la parte superior de la cubierta fuera del soporte central y fuera de los soportes intermedios. Vea la Figura 4.
5. Si los alambres deben ingresar o pasar a través del canal, remueva la cubierta del canal y remueva la tapa precortada removible eléctrica apropiada de la parte trasera del calefactor o canal según sea necesario.
6. Si uno o más calefactores están conectados a un único circuito de derivación, determine la carga de amperaje total (vea la Tabla de Especificaciones en la página 4), luego determine el tamaño del alambre de suministro de energía y el tamaño requerido del interruptor automático (breaker) o fusible (vea la Tabla 2).

## Tabla 2

| Amperaje total | Tamaño de alambre AWG mínimo (cobre) | Tamaño del interruptor automático o fusible |
|---|---|---|
| 0 a 12 | #14 | 15 Amp |
| 12,1 a 16 | #12 | 20 Amp |
| 16,1 a 24 | #10 | 30 Amp |

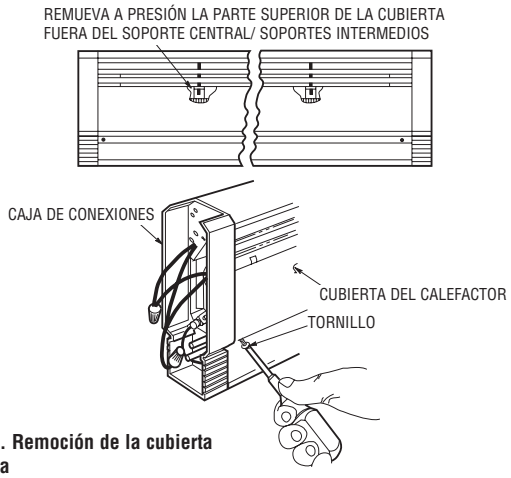


**Figura 4. Remoción de la cubierta delantera**

7. Conecte el alambre de suministro de energía con el calefactor y las ubicaciones de termostato según lo determinado por la opción de termostato seleccionada.

   SI EL SUMINISTRO DE ENERGÍA DEBE INGRESAR AL CALEFACTOR A TRAVÉS DEL ORIFICIO PRECORTADO EN LA PARTE TRASERA DEL CALEFACTOR, instale el alambre utilizando abrazadera de cable dejando 6 a 8 pulgadas (152 a 203 mm) de alambre dentro del calefactor para conexiones.

   SI EL SUMINISTRO DE ENERGÍA INGRESA AL CALEFACTOR A TRAVÉS DEL CANAL, instale el alambre utilizando la abrazadera de cable en la tapa precortada removible en el canal, e introduzca el alambre dentro de la caja de conexiones dejando 6 a 8 pulgadas (152 a 203 mm) de alambre dentro de la caja de conexiones para conexiones. NO realice conexiones en el canal.

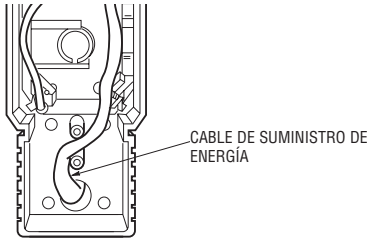


**Figura 5. Enrutamiento del cable de suministro de energía**

NOTA: No se requiere abrazadera cuando el cable pasa a través del orificio en la caja de conexiones plástica.

8. Coloque el calefactor en la pared y localice las columnas de pared. Taladre o perfore orificios a través de la parte trasera de la carcasa/gabinete (encima del elemento calefactor) en las ubicaciones de columna.

NOTA: La carcasa del calefactor se suministra con marcas de puntos de clavo mostrando las ubicaciones correctas para los orificios de montaje.

Se sugieren los siguientes métodos de montaje de los calefactores en tipos comunes de superficies de pared:

a. Paredes de yeso/estuco: Utilice anclajes tipo codillo o anclajes de tornillo molly.

b. Columnas de pared: Utilice tornillos de cabeza redonda #12 que penetren al menos 3/4" (19 mm) dentro de la columna.

c. Paredes de mampostería/ladrillo: Utilice tornillos de cabeza redonda #12 dentro de anclajes de expansión plásticos, de plomo o fibra.

Apriete de manera ceñida todos los tornillos, luego regrese _ vuelta para permitir que el panel trasero se expanda y contraiga.

9. Conecte los alambres de suministro de energía con el calefactor según se describe en la Figura 6, o según se muestra en los diagramas de cableado suministrados con los kits de accesorios diseñados para uso con este calefactor.

**DIAGRAMA DE CABLEADO**

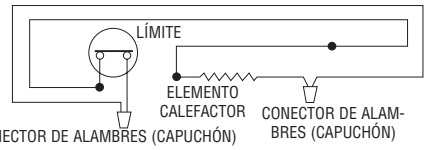


CONECTE EL SUMINISTRO DE ENERGÍA CON CUALQUIER EXTREMO DEL CALEFACTOR REMOVIENDO EL CONECTOR DE ALAMBRES (CAPUCHÓN) Y CONECTANDO LOS ALAMBRES DEL CALEFACTOR DE MANERA INDIVIDUAL CON LOS ALAMBRES DE SUMINISTRO DE ENERGÍA ELÉCTRICA.

**Figura 6. Conexiones de alambres del calefactor**

10. Sujete los accesorios deseados al zócalo según se muestra en la hoja de instrucciones de los accesorios, y utilice el diagrama de cableado suministrado con el accesorio.

NOTA: Los calefactores a altura de zócalo deben controlarse termostáticamente.

11. Coloque nuevamente la cubierta delantera encajando el reborde superior de la cubierta sobre las pestañas salientes en cada caja de conexiones y el borde superior del soporte(s) del elemento calefactor. Gire hacia abajo la cubierta, empujando hacia adentro las esquinas inferiores. Instale los dos tornillos (removidos en el Paso 4) a través de la cubierta dentro de las cajas de conexiones. Observe que la parte inferior de la cubierta está enganchada sobre la parte inferior de cada soporte del elemento calefactor. Vea la Figura 7.
12. Coloque nuevamente la tapa(s) de extremo instalando el tornillo(s) (removido en el Paso 3).

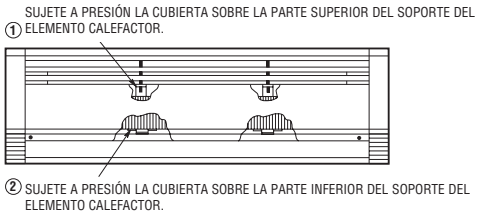


**Figura 7. Sujeción de la cubierta**

## Instalación de múltiples unidades

1. Con los calefactores montados extremo con extremo, deje 1/32 pulgada (1 mm) de espacio para expansión por calefactor, entre cada calefactor.
2. Para cada calefactor a instalar, consulte y siga la “Instalación de unidad sola”, Pasos 1 al 7.
3. Si el suministro de energía debe ingresar a través del extremo de la serie de calefactores de modo que la tapa de extremo pueda instalarse después que se instalen los calefactores, continúe la “Instalación de unidad sola”, Pasos 8 al 11.
4. Si el suministro de energía debe alimentar los calefactores en la caja de conexiones que está adyacente a otro calefactor, es más fácil que las conexiones de suministro de energía se realicen antes de la instalación del calefactor(s) en la pared. Si esto no es posible, las conexiones pueden realizarse a través de la abertura en las cajas de conexiones cuando la cubierta(s) delantera está removida. Vea la Figura 8.

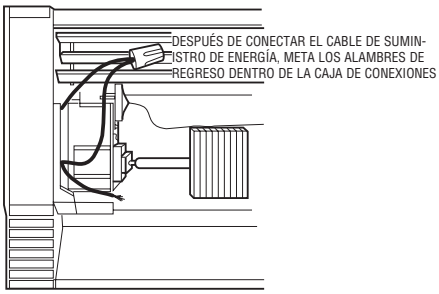


**Figura 8. Cableado a través de la abertura de la caja de conexiones**

5. Los cables de suministro de energía pueden enrutarse de calefactor a calefactor taladrando un orificio de _ pulgada (13 mm) de diámetro en las tapas de extremo para los calefactores que encajan entre sí. Vea la Figura 9. Para evitar posible daño a los cables interiores del calefactor, todo taladrado/perforación de las tapas de extremo debe realizarse con las tapas de extremo estando removidas fuera del calefactor.

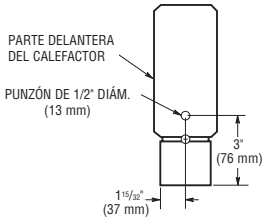


**Figura 9. Plantilla de taladrado de tapa de extremo**

6. Conecte los alambres de los calefactores según se muestra en el diagrama de cableado, Figura 10.
7. Coloque nuevamente las cubiertas delanteras y las tapas de extremo de acuerdo con la “Instalación de unidad sola”, Pasos 11 y 12.

**DIAGRAMA DE CABLEADO**

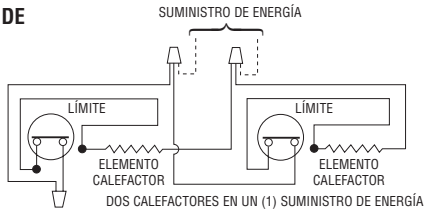


**Figura 10. Conexiones de alambres de calefactor doble**

# INSTRUCCIONES DE OPERACIÓN

1. Este calefactor debe instalarse apropiadamente antes de su uso.
2. Se recomienda un termostato de pared integral o remoto para cada habitación/salón. En salones muy grandes, se recomienda utilizar un termostato de bajo voltaje con relés de circuito dobles o múltiples para proporcionar los resultados más cómodos.

| COLOQUE EL TERMOSTATO | NO COLOQUE EL TERMOSTATO |
|---|---|
| • A una distancia mínima de dos pies (61cm) de cualquier pared exterior.<br>• A aproximadamente cinco pies (1,5m) del piso, preferiblemente en una ubicación de pared interior. | • Cerca de televisores o aparatos que emitan calor.<br>• Cerca de flujos de aire procedentes de una puerta abierta.<br>• Donde le pudieran llegar los rayos directos del sol. |

3. Después de haberse instalado completamente el sistema a altura de zócalo, todos los termostatos deben colocarse en el valor de CALOR BAJO o NO CALOR (LOW ó NO HEAT). Luego coloque los interruptores automáticos (breakers) en la posición de encendido o instale los fusibles. Espere 3 a 5 minutos y verifique que ninguno de los calefactores esté en funcionamiento. Si están en funcionamiento, desconecte la energía y revise el cableado. Si ninguno está en funcionamiento, entonces coloque los termostatos en el valor más alto y espere 3 a 5 minutos. Verifique que todos los calefactores están en funcionamiento. Si ninguno está funcionando, desconecte la energía y revise el cableado.
4. Permita que todo el sistema funcione continuamente durante _ hora. Durante un período de tiempo después que se coloquen en funcionamiento los calefactores, el propietario podría notar un “olor a nuevo” procedente de los calefactores. Esto se espera en las instalaciones nuevas. Llevar los calefactores hasta el funcionamiento pleno eliminará esta condición en un corto periodo de tiempo.
5. Seleccione el valor de ajuste en todos los termostatos para lograr una temperatura cómoda.
6. Dentro de este calefactor hay dispositivos de seguridad limitadores de sobrecalentamiento. Estos dispositivos de seguridad están allí para apagar automáticamente el calefactor en caso de una condición de sobrecalentamiento. Estos dispositivos no deben alterarse o desconectarse del sistema eléctrico. Si el calefactor se instala correctamente y se conecta al voltaje correcto, estos dispositivos nunca deberían operar para apagar el calefactor. Si este dispositivo está apagando y encendiendo el calefactor, apague el suministro eléctrico hacia el calefactor y solicite a personal de servicio calificado que suministre servicio de mantenimiento al calefactor.

# INSTRUCCIONES DE MANTENIMIENTO

Para un funcionamiento eficiente y seguro, y para extender la vida de los calefactores, éstos deben limpiarse e inspeccionarse en busca de daño, una vez al año como mínimo (preferiblemente al comienzo de la temporada de calor) o más frecuentemente en ambientes sucios. Excepto la limpieza, sus calefactores no requieren otro mantenimiento preventivo. El usuario puede realizar cierta limpieza básica del calefactor. Todos los demás procedimientos de servicio de mantenimiento deben ser realizados por personal de servicio calificado.

**⚠ ADVERTENCIA ⚠**

PODRÍAN PRODUCIRSE LESIONES GRAVES O LA MUERTE POR DESCARGA ELÉCTRICA. ANTES DE LIMPIAR O SUMINISTRAR SERVICIO DE MANTENIMIENTO A ESTE CALEFACTOR, VERIFIQUE QUE EL CIRCUITO DE SUMINISTRO DE ENERGÍA ELÉCTRICA QUE ALIMENTA EL CALEFACTOR ESTÁ DESCONECTADO EN EL INTERRUPTOR DE DESCONEXIÓN PRINCIPAL O EL PANEL DE SERVICIO. ANTES DE LIMPIAR, PERMITA QUE EL CALEFACTOR SE ENFRÍE PARA EVITAR UNA POSIBLE QUEMADURA.

1. El armario/caja/carcasa del calefactor puede limpiarse utilizando un trapo húmedo para remover el polvo que pudiera haberse acumulado sobre las superficies. No utilice limpiadores fuertes ni ceras sobre las superficies ya que éstos podrían dañar el acabado o producir decoloración.
2. Puede utilizarse una aspiradora y/o aire comprimido para remover el polvo e hilachas que pudieran haberse acumulado dentro del calefactor alrededor de las aletas del elemento calefactor. Si el calefactor debe desensamblarse para limpieza, remueva los dos tornillos que aseguran la cubierta delantera y remueva la cubierta delantera para permitir acceso al interior. Tenga precaución al limpiar las aletas del elemento calefactor para evitar dañar las aletas.

**PRECAUCIÓN ⚠**

LAS ALETAS SON FILOSAS Y PODRÍAN CAUSAR CORTADURAS, NO TOCAR.

3. Después de limpiar y suministrar el servicio de mantenimiento, coloque nuevamente la cubierta delantera y los tornillos removidos verificando que la cubierta está asegurada apropiadamente en cada soporte del elemento calefactor en la parte superior e inferior – vea la Figura 7.
4. Energice el calefactor y verifique el funcionamiento correcto.

## Repintado de la carcasa del calefactor

El calefactor está diseñado con componentes metálicos y plásticos. No se recomienda el repintado del calefactor ya que ciertas pinturas podrían no adherirse o no funcionar bien en ambos tipos de materiales. Adicionalmente, el repintado de la rejilla del calefactor con pinturas de esmalte normales (en lugar de pinturas para alta temperatura) podría resultar en daño del acabado de la rejilla por el aire caliente que fluye sobre estas superficies. Si debe realizarse el repintado del calefactor, tenga cuidado de pintar únicamente el gabinete exterior - no pinte el interior, el elemento calefactor, o el tubo capilar de límite de cobre. Siga las instrucciones suministradas por el fabricante de la pintura para preparación de la superficie y la aplicación.

## ESPECIFICACIONES

| Modelo | Voltios | Watts | Amperios | Longitud |
|---|---|---|---|---|
| **D500** | 120 | 500 | 4,2 | |
| **D508** | 208 | 500 | 2,4 | 28” |
| **D504** | 240/208 | 500/375 | 2,1/1,8 | (71,1cm) |
| **D507** | 277/240/208 | 500/375/282 | 1,8/1,6/1,4 | |
| **D750** | 120 | 750 | 6,3 | |
| **D758** | 208 | 750 | 3,6 | 34” |
| **D754** | 240/208 | 750/562 | 3,1/2,7 | (86,4cm) |
| **D757** | 277/240/208 | 750/562/422 | 2,7/2,3/2,0 | |
| **D1000** | 120 | 1000 | 8,3 | |
| **D1008** | 208 | 1000 | 4,8 | 46” |
| **D1004** | 240/208 | 1000/750 | 4,2/3,6 | (1,17m) |
| **D1007** | 277/240/208 | 1000/750/562 | 3,6/3,1/2,7 | |
| **D1250** | 120 | 1250 | 10,4 | |
| **D1258** | 208 | 1250 | 6,0 | 58” |
| **D1254** | 240/208 | 1250/938 | 5,2/4,5 | (1,47m) |
| **D1257** | 277/240/208 | 1250/938/704 | 4,5/3.9/3.4 | |
| **D1500** | 120 | 1500 | 12,5 | |
| **D1508** | 208 | 1500 | 7,2 | 70” |
| **D1504** | 240/208 | 1500/1125 | 6,3/5,4 | (1,78m) |
| **D1507** | 277/240/208 | 1500/1125/844 | 5.4/4.7/4.1 | |
| **D2008** | 208 | 2000 | 9,6 | 94” |
| **D2004** | 240/208 | 2000/1500 | 8,3/7,2 | (2,39m) |
| **D2007** | 277/240/208 | 2000/1500/1125 | 7,2/6,3/5,4 | |

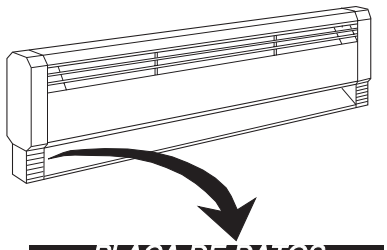

*PLACA DE DATOS*

MODEL NO. **D1007** DATE CODE **0310**

ELECTRIC BASEBOARD HEATER
PLINTHE CHAUFFANTE ELECTRIQUE

| VOLTS AC | WATTS AMPS 60HZ |
|---|---|
| 277/240/208 | 1000/750/565 3.6/3.2/2.8 |

54E1 LISTED
ELECTRIC
BASEBOARD HEATER
4104-2022-275

MARLEY ENGINEERED PRODUCTS
BENNETTSVILLE, SC 29512

## GARANTÍA LIMITADA

Todos los productos fabricados por Marley Engineered Products están garantizados contra defectos en manufactura y materiales durante un (1) año a partir de la fecha instalación, excepto los elementos calefactores los cuales están garantizados contra defectos en manufactura y materiales durante cinco años a partir de la fecha de instalación. Esta garantía no aplica a daño por accidente, uso incorrecto, o alteración; ni donde el voltaje conectado sea superior en 5% al voltaje indicado en la placa de datos; ni se aplica a equipo instalado o cableado o mantenido de manera inapropiada en violación de las instrucciones de instalación del producto. Todas las reclamaciones de trabajo de garantía deben incluir un documento que compruebe la fecha de instalación.

El cliente será responsable de todos los costos incurridos en la remoción o reinstalación de productos, incluyendo los costos de mano de obra, y los costos de envío incurridos para devolver los productos al Centro de Servicio de Marley Engineered Products. Dentro de las limitantes de esta garantía, las unidades inoperantes deben devolverse al centro de servicio autorizado Marley más cercano o al Centro de Servicio de Marley Engineered Products, y nosotros repararemos o reemplazaremos, según nuestra elección, sin costo para usted, con el costo de envío de regreso pagado por Marley. Se acuerda que dicha reparación o reemplazo es el remedio exclusivo disponible de parte de Marley Engineered Products.

LAS ANTERIORES GARANTÍAS REEMPLAZAN CUALQUIER OTRA GARANTÍA EXPRESA O IMPLÍCITA, Y TODAS LAS GARANTÍAS IMPLÍCITAS DE MERCADEABILIDAD Y ADECUADIBILIDAD PARA UN PROPÓSITO EN PARTICULAR QUE EXCEDEN LAS GARANTÍAS EXPRESAS MENCIONADAS SON DENEGADAS MEDIANTE ESTE DOCUMENTO Y EXCLUIDAS DE ESTE ACUERDO. MARLEY ENGINEERED PRODUCTS NO SERÁ RESPONSABLE POR DAÑOS CONSECUENCIALES QUE SURJAN CON RESPECTO AL PRODUCTO, ESTÉN O NO BASADOS EN NEGLIGENCIA, INFRACCIÓN, RESPONSABILIDAD ESTRICTA, O CONTRATO.

Algunos estados no permiten la exclusión o la limitación de los daños resultantes o adicionales, de modo que la anterior exclusión o limitación podría no aplicarse a usted. Esta garantía le otorga derechos legales específicos, y además, usted podría tener otros derechos que varían de un estado a otro.

Para obtener la dirección de su centro de servicio autorizado más cercano, comuníquese con Marley Engineered Products en Bennettsville, SC, en el teléfono: 1-800-642-4328. La mercancía devuelta a la fábrica debe incluir una autorización de devolución y la etiqueta de identificación de servicio, las cuales pueden conseguirse en Marley Engineered Products. Al solicitar la autorización de devolución, incluya todos los números de catálogo mostrados en los productos.

### CÓMO OBTENER EL SERVICIO DE GARANTÍA Y LAS PIEZAS DE GARANTÍA, Y ADEMÁS, INFORMACIÓN GENERAL

1. Servicio o Piezas de Garantía **1-800-642-4328**
2. Compra de Piezas de Repuesto **1-800-654-3545**
3. Información General de Productos **www.marleymep.com**

**Nota:** Al solicitar servicio, siempre tenga a mano lo siguiente:
1. Número de modelo del producto
2. Fecha de fabricación
3. Número o descripción de la pieza

Marley Engineered Products

**470 Beauty Spot Rd. East**
**Bennettsville, SC 29512 USA**

Pieza No. 5200-2113-003

ECR 38721

01/11

Marley
Engineered Products

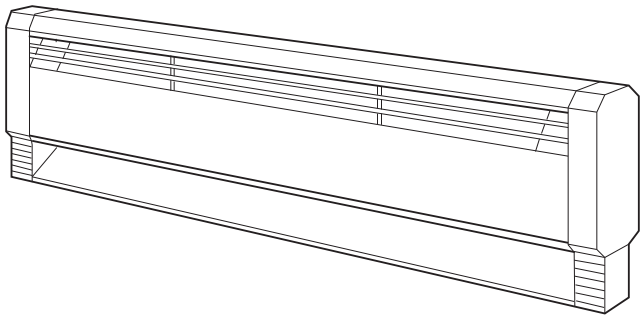

# Série D
## Radiateur-plinthe commercial

c UL us
FILE #E37116

# Instructions d'installation, d'utilisation et d'entretien

# INSTRUCTIONS IMPORTANTES

## GÉNÉRALITÉS

Ce radiateur est conçu pour fournir des années de fonctionnement sans soucis comme source de chaleur principale ou auxiliaire, pour du chauffage de confort dans des applications résidentielles et commerciales. Les radiateurs-plinthes doivent être thermostatiquement contrôlés pour un fonctionnement efficace et sûr. Il n'est pas fourni de thermostat avec ce radiateur. Cependant, un thermostat accessoire unipolaire ou bipolaire est disponible pour être installé dans ce radiateur sur votre lieu d'achat, ou bien le radiateur peut être raccordé sur n'importe quel thermostat à montage mural convenable qui répondra aux exigences au point de vue d'alimentation électrique. L'installation ou l'utilisation de ce produit d'une manière non décrite ici annulera la garantie et pourra entraîner des blessures, des dégâts matériels ou des dommages permanents sur le radiateur.

## ⚠ AVERTISSEMENT ⚠

**LORS DE L'UTILISATION D'APPAREILS ÉLECTRIQUES, DES PRÉCAUTIONS DE BASE DOIVENT TOUJOURS ÊTRE SUIVIES AFIN DE RÉDUIRE LE RISQUE DE DÉPART D'INCENDIE, DE COMMOTION ÉLECTRIQUE ET DE BLESSURES AUX PERSONNES, INCLUANT CELLES QUI SUIVENT :**

1. Lisez toutes les instructions avant d'installer ou d'utiliser le radiateur.
2. Un radiateur comporte à l'intérieur des parties chaudes, et pouvant produire un arc ou des étincelles électriques. Ne l'utilisez pas dans des zones où de l'essence ou des liquides inflammables sont utilisés.
3. Ce radiateur est chaud quand il est en fonctionnement. Pour éviter des brûlures, ne laissez pas de peau nue toucher ses surfaces chaudes. Maintenez les matières combustibles, comme les meubles, les oreillers et la literie, les papiers, les habits et les rideaux, à distance du radiateur.
4. Pour éviter un possible départ d'incendie, n'obstruez en aucune façon les admissions et les échappements d'air.
5. N'insérez pas d'objets étrangers, et ne permettez pas qu'il en entre, dans toute ouverture d'admission ou d'évacuation, car cela peut causer une commotion électrique ou un départ d'incendie, ou endommager le radiateur.
6. Une blessure sérieuse voire mortelle peut résulter d'une commotion électrique. Assurez-vous que le circuit du secteur d'alimentation électrique arrivant au radiateur est bien débranché en amont à l'interrupteur général ou au panneau de service avant d'intervenir pour installer ou dépanner ce radiateur.

# CONSERVEZ CES INSTRUCTIONS

# INSTRUCTIONS D'INSTALLATION

## ⚠ AVERTISSEMENT ⚠

**POUR RÉDUIRE LE RISQUE DE DÉPART D'INCENDIE, DE COMMOTION ÉLECTRIQUE ET DE BLESSURES AUX PERSONNES, OBSERVEZ LES CONSIGNES SUIVANTES :**

1. Une blessure sérieuse voire mortelle peut résulter d'une commotion électrique. Assurez-vous que le circuit du secteur d'alimentation électrique arrivant au radiateur est bien débranché en amont à l'interrupteur général ou au panneau de service avant d'installer ce radiateur.
2. Les procédures de câblage et les connexions doivent être en conformité avec la norme électrique américaine (NEC) et les normes locales. Référez-vous au Schéma de câblage aux Figures 6 et 10, ainsi qu'aux Tableaux 1 et 2. Assurez-vous que toutes les connexions électriques sont bien serrées pour éviter une possible surchauffe. N'utilisez que des fils d'alimentation en cuivre.
3. Vérifiez que la tension du secteur correspond à la tension nominale telle qu'imprimée sur la plaque signalétique du radiateur.

**ATTENTION – Ne branchez jamais un radiateur sur une source de tension supérieure à celle de sa plaque signalétique, car cela l'endommagerait et pourrait causer un départ d'incendie.**

4. Vérifiez bien avant d'installer que toutes les cales et matériaux d'emballage sont bien enlevés du radiateur.
5. N'installez pas le radiateur contre des surfaces inflammables de panneaux de fibre en cellulose de faible densité, contre ou sous des revêtements muraux en vinyle, ou sous tous les matériaux pouvant être endommagés par la chaleur, comme des stores en vinyle ou en plastique, des rideaux, etc.
6. N'utilisez pas le radiateur sous une prise d'alimentation secteur.
7. **ATTENTION** – Le radiateur fonctionne à des températures élevées. Maintenez les cordons électriques (dont les câbles du téléphone et de l'ordinateur), les tentures et autres parties de l'ameublement à distance du radiateur. Pour un fonctionnement sûr et efficace, nous recommandons de garder 6 pouces (152 mm) d'écartement au-dessus et devant le radiateur en permanence. Consultez la section sur les écartements et la Figure 1 pour les exigences minimales d'écartements.
8. Pour réduire le risque de départ d'incendie, n'entreposez pas et n'utilisez pas d'essence ou d'autres produits aux vapeurs inflammables à proximité du radiateur.
9. N'installez pas le radiateur à l'envers ou dans toute position qui ne serait pas montrée dans ce manuel.
10. N'encastrez pas le radiateur dans un mur, ou ne l'installez pas dans un quelconque type d'enceinte (sauf si c'est spécifiquement approuvé par le constructeur), car cela provoquerait sa surchauffe et pourrait créer un danger.
11. Au montage du radiateur, faites attention pour percer les trous de montage et en fixant le radiateur sur la structure du bâtiment, pour éviter d'endommager des composants internes. Assurez-vous de desserrer les vis de fixation d'un demi tour pour permettre l'expansion et la contraction.
12. N'enlevez pas et ne contournez pas le(s) contrôle(s) de limite de sécurité car cela pourrait faire du radiateur un risque de départ d'incendie – consultez les schémas de câblage du radiateur aux Figures 6 et 10.
13. Tout le câblage sur site amené dans le radiateur doit pouvoir supporter au moins 90 °C.
14. Ne laissez pas placer d'objets sur le dessus du radiateur, ils pourraient être endommagés et créer un risque de départ d'incendie.
15. Le radiateur peut être monté sur la finition de sol au au-dessus (comme au-dessus de la plinthe). Cependant si le radiateur est installé au-dessus du sol, son alimentation électrique doit entrer dedans par une pastille à enfoncer sur son arrière.

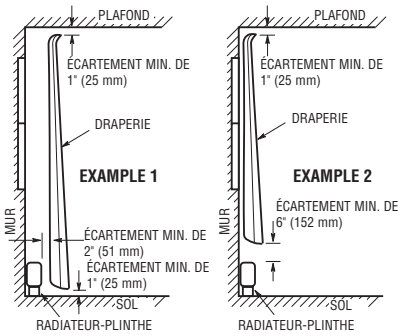


**Figure 1. Positionnement de draperie près du radiateur**

## Ecartements

**Sols et moquettes :** Les radiateurs peuvent se monter directement sur toute surface sol, y compris moquettée. Quand des moquettes sont placées de mur à mur après l'installation des radiateurs-plinthes, elles doivent arriver jusqu'à l'avant et autour du carter de radiateur.

**Draperies pleine longueur :** Les écartements suivants doivent être respectés :

1. Suspendez les draperies de façon à ce qu'elles descendent jusqu'en dessous de la ligne central du radiateur, mais au moins avec un espace de 1" (25mm) par rapport au dessus du revêtement de finition du sol, comme une moquette, un carrelage, etc.
2. Suspendez les draperies de façon à ce qu'il y ait au moins 2" (51mm) entre la partie la plus avancée du radiateur et les pans de draperie les plus proches en position repliée fermée.
3. Suspendez les draperies de façon à ce qu'il y ait au moins 1" (25 mm) entre leur haut et le plafond.

**Draperies courtes :** Suspendez les draperies de façon à ce qu'il y ait au moins un espace de 6" (152 mm) au-dessus du haut du radiateur.

**Mobilier :** Ne placez aucun meuble contre le radiateur. Il est recommandé de maintenir tous les objets à au moins 6" (152 mm) du radiateur.

## Installation d'une unité unique

Les radiateurs-plinthes industriels sont conçus pour une installation dans des constructions neuves ou anciennes. Dans une construction ancienne, la plinthe de bas de mur doit être enlevée et les radiateurs montés au contact de la surface murale. À l'enlèvement de morceaux de plinthe, laissez un espace de 1/16" (1 mm) entre les plinthes restantes et les extrémités du radiateur.

**REMARQUE : Ce radiateur peut se câbler par le boîtier de raccordement de droite ou de gauche. Consultez le Tableau 1 pour les volumes des compartiments de câblage.**

**Table 1. Volumes de compartiments de câblage sur site**

| | Volume total net estimé | |
|---|---|---|
| **Description** | **$CM^3$** | **$Pouce^3$** |
| Compartiment de câblage de radiateur (une extrémité) | 200 | 13.25 |
| Compartiment de câblage de radiateur avec thermostat accessoire T1 ou T2 | 175 | 11.25 |
| Section accessoire vide (sans contrôles) | 2 400 | 145 |
| Section accessoire AC | 2 300 | 140 |
| Section accessoire DR | 2 300 | 140 |
| Section accessoire CDS2 | 2 300 | 140 |
| Section accessoire LVR | 2 100 | 130 |

1. Positionnez le radiateur à l'emplacement voulu sur le mur comme montré en Figure 2. Pour un confort de chauffage maximal, placez le radiateur sous une fenêtre.
2. Marquez l'endroit sur le mur ou sur le sol pour l'arrivée de l'alimentation électrique dans le radiateur. Enlevez le radiateur du mur et percez un trou approprié dans le mur ou le sol.

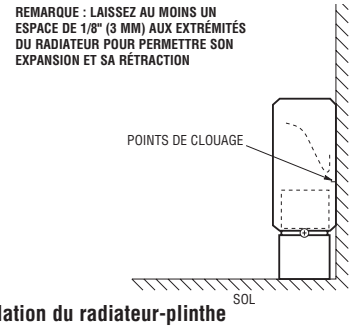


**Figure 2. Installation du radiateur-plinthe**

3. Enlevez le capuchon d'extrémité du boîtier de raccordement de gauche ou de droite en ôtant la vis en bout du radiateur et en faisant

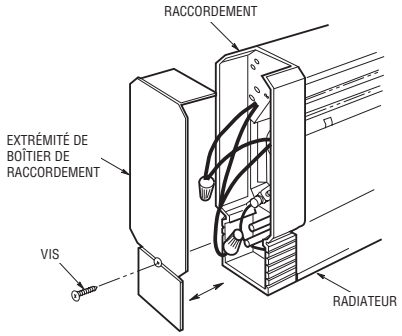


**Figure 3. Enlèvement du capuchon d'extrémité**

glisser ce capuchon vers l'extérieur du radiateur (Figure 3).

4. Enlevez le couvercle frontal du radiateur en ôtant les vis aux angles inférieurs. Tirez le bas du couvercle vers l'extérieur et soulevez son haut pour dégager le boîtier de raccordement. Recommencez du côté opposé. Dégagez le haut du couvercle du l'équerre centrale et des supports intermédiaires. Voir la Figure 4.
5. Si les fils doivent entrer ou passer par le chemin de câble, enlevez son couvercle et ouvrez un trou à enfoncer approprié à l'arrière du radiateur ou du chemin de câble selon le besoin.
6. Si un ou plusieurs radiateurs sont connectés à une même branche de circuit secteur, déterminez la charge totale en courant (Voir le Tableau 4), puis déterminez le calibre des fils d'alimentation et du disjoncteur ou du fusible en amont (Voir le Tableau 2).

**Tableau 2**

| Ampérage total | Calibre AWG min. des fils (Cuivre) | Calibre de disjoncteur ou fusible |
|---|---|---|
| 0 à 12 | #14 | 15 ampères |
| 12,1 à 16 | #12 | 20 ampères |
| 16,1 à 24 | #10 | 30 ampères |

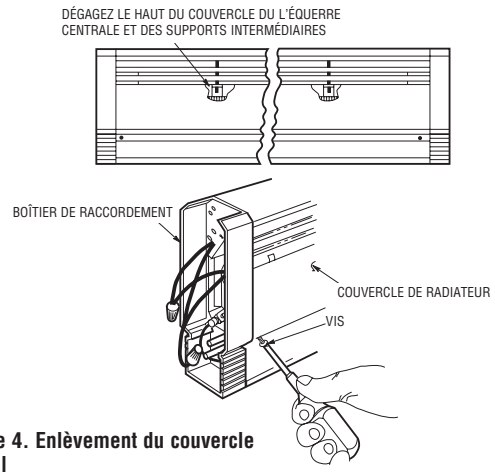


**Figure 4. Enlèvement du couvercle frontal**

7. Installez le câblage d'alimentation dans le radiateur et vers l'emplacement du thermostat, selon l'option de thermostat choisie.

   SI L'ALIMENTATION ÉLECTRIQUE DOIT ENTRER DANS LE RADIATEUR PAR UN TROU DE PASTILLE DANS SON ARRIÈRE, installez un collier serre-câble en laissant 6 à 8 pouces (15 à 20 cm) de fils à l'intérieur du radiateur pour les connexions.

   Si l'alimentation électrique entre dans le radiateur par le chemin de câble, installez un collier serre-câble par le trou de pastille dans le chemin, et passez les fils dans le boîtier de raccordement en laissant 6 à 8 pouces (15 à 20 cm) de fils à l'intérieur du boîtier pour les connexions. NE réalisez PAS les connexions dans le chemin de câble.

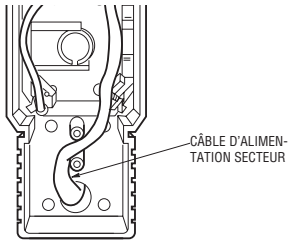


**Figure 5. Acheminement du câble d'alimentation secteur**

**REMARQUE :** Il n'y a pas besoin de collier à l'endroit où le câble passe au travers du trou dans le boîtier de raccordement en plastique.

8. Positionnez le radiateur sur le mur et repérez les poteaux muraux. Percez ou perforez des trous au travers du dos du carter (au-dessus de l'élément) aux emplacements des poteaux muraux.

**REMARQUE :** Le carter du radiateur est muni de marquages des points de clouage montrant les emplacements corrects pour les trous de montage.

Les méthodes qui suivent pour monter les radiateurs sont suggérées en fonction des surfaces murales habituelles :

a. **Cloisons en plâtre :** Utilisez des chevilles à barrette articulée ou repliables type Molly.

b. **Poteaux muraux :** Utilisez des vis à tête ronde calibre #12 pénétrant d'au moins 3/4" (19 mm) dans le poteau, ou utilisez une cloueuse.

c. **Murs en maçonnerie :** Utilisez des vis à tête ronde calibre #12 dans des chevilles à expansion en plomb, plastique ou fibre.

Serrez ces vis à fond, puis desserrez-les d'un demi-tour pour permettre au panneau arrière de l'expansion et de la rétraction.

9. Branchez le câblage d'alimentation au radiateur comme décrit en Figure 6, ou comme montré sur les schémas de câblage fournis avec les kits d'accessoires devant être utilisés avec ce radiateur.

**SCHÉMA DE CÂBLAGE**

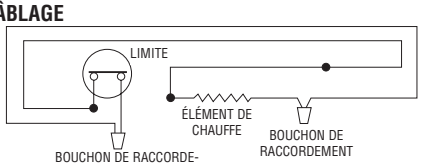


BRANCHEZ L'ALIMENTATION SECTEUR POUR UNE OU L'AUTRE DES EXTRÉMITÉS DU RADIATEUR, EN ENLEVANT LE BOUCHON DE RACCORDEMENT COMMUN ET EN RACCORDANT LES FILS DU RADIATEUR INDIVIDUELLEMENT SUR LES FILS D'ARRIVÉE SECTEUR.

**Figure 6. Connexions de câblage du radiateur**

10. Fixez les accessoires voulus sur le radiateur-plinthe comme montré dans leur fiche d'instructions, et utilisez le schéma de câblage fourni avec.

REMARQUE : Les radiateurs-plinthes doivent être contrôlés thermostatiquement.

11. Remettez en place le couvercle frontal en ajustant la lèvre supérieure du couvercle sur les pattes de chaque boîtier de raccordement et le bord supérieur d'équerre(s) de support d'élément de chauffe. Faites pivoter le couvercle vers le bas, en poussant ses angles inférieurs vers l'intérieur. Mettez deux vis (enlevées précédemment à l'étape 4) au travers du couvercle dans les boîtiers de raccordement. Vérifiez que le bas du couvercle est engagé dans le bas de chaque équerre de support d'élément. Voir la Figure 7.
12. Remettez en place le(s) capuchon(s) d'extrémité en utilisant la/les vis (enlevée(s) à l'étape 3).

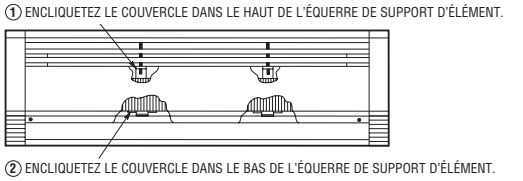


**Figure 7. Fixation du couvercle**

## Installation d'unités multiples

1. Avec des radiateurs montés bout à bout, laissez 1/32 pouce (1mm) d'intervalle pour expansion par radiateur entre deux unités adjacentes.
2. Pour l'installation de chaque radiateur, suivez les consignes d'installation d'une unité unique, étapes 1 à 7.
3. Si l'alimentation électrique doit entrer par la fin de la série de radiateurs, de façon à ce que le capuchon d'extrémité puisse être mis après l'installation de tous les radiateurs, poursuivez les consignes d'installation d'une unité unique, étapes 8 à 11.
4. Si l'alimentation électrique doit alimenter les radiateurs au boîtier de raccordement qui est adjacent à un autre radiateur, il est plus facile de réaliser les raccordements électriques avant l'installation des radiateurs sur le mur. Si ce n'est pas possible, les raccordements doivent se faire par l'ouverture dans les boîtiers de raccordement avec les couvercles frontaux enlevés. Voir la Figure 8.

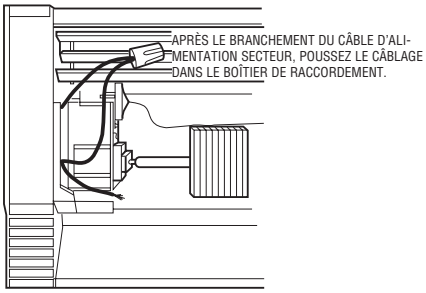


**Figure 8. Câblage au travers de l'ouverture de boîtier de raccordement**

5. Les câbles d'alimentation reliant les radiateurs peuvent être acheminés d'un radiateur à l'autre en perçant un trou de diamètre 1/2 pouce (13 mm) dans les capuchons d'extrémité des radiateurs raccordés ensemble. Pour éviter de possibles dommages au câblage intérieur du radiateur, tout le perçage des capuchons d'extrémité doit se faire avec ces capuchons ôtés du radiateur.

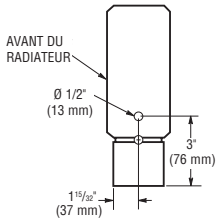


**Figure 9. Disposition de perçage du capuchon d'extrémité**

6. Câblez les radiateurs comme c'est montré au schéma de câblage de la Figure 10.
7. Remettez en place les couvercles frontaux et les capuchons d'extrémité en suivant les instructions d'installation d'une unité unique, étapes 11 et 12.

**SCHÉMA DE CÂBLAGE**

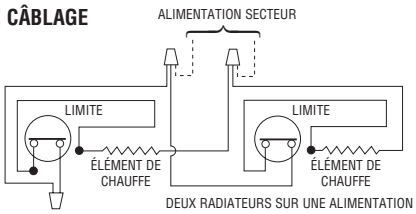


**Figure 10. Connexions de câblage de deux radiateurs**

# INSTRUCTIONS D'UTILISATION

1. Le radiateur doit être correctement installé avant d'être utilisé.
2. Un thermostat intégré ou à distance est recommandé pour chaque pièce. Dans les très grandes pièces, il est recommandé qu'un thermostat à basse tension avec deux ou plusieurs relais de circuit soit utilisé afin de fournir les résultats les plus confortables.

| BONNE IMPLANTATION DU THERMOSTAT | MAUVAISE IMPLANTATION DU THERMOSTAT |
|---|---|
| • À au moins deux pieds (61cm) de tout mur sur l'extérieur. | • Près de téléviseurs ou d'appareils émettant de la chaleur. |
| • À environ cinq pieds (1,5m) du sol, de préférence sur une cloison intérieure. | • Dans des courants d'air d'une porte d'entrée. |
| | • À un endroit directement exposé au rayonnement solaire. |

3. Une fois que le système de radiateurs-plinthes a été complètement installé, tous les thermostats doivent être passés en position LOW ou NO HEAT. Puis ouvrez le circuit d'alimentation en enclenchant le disjoncteur ou en mettant un fusible. Puis attendez 3 à 5 minutes et vérifiez qu'aucun des radiateurs n'est en fonctionnement. Si un radiateur chauffe déjà, débranchez-le et vérifiez le câblage. Si aucun radiateur ne chauffe, passez les thermostats sur la position la plus forte et attendez de nouveau 3 à 5 minutes. Vérifiez que tous les radiateurs chauffent bien.
   Si un radiateur ne chauffait pas, débranchez-le et vérifiez le câblage.
4. Laissez le système complet fonctionner régulièrement pendant 1/2 heure. Pendant un certain temps après la mise en marche des radiateurs, le propriétaire peut déceler une nouvelle odeur qui s'en dégage. C'est à attendre sur des nouvelles installations. L'activation à plein régime des radiateurs va éliminer cette situation assez vite.
5. Choisissez un réglage de confort sur tous les thermostats.
6. Il existe des dispositifs de sécurité protégeant d'un dépassement de température à l'intérieur de ce radiateur. Ces dispositifs de sécurité ont pour but de couper automatiquement le radiateur en cas de surchauffe. Ces dispositifs ne doivent pas être bricolés ou débranchés du système électrique. Si le radiateur est installé correctement et câblé avec la bonne tension, ces dispositifs ne devraient jamais à avoir à le couper. Si ce dispositif fait que le radiateur suit des cycles d'activation/désactivation, coupez son alimentation et faites-le réviser par du personnel de service qualifié.

## INSTRUCTIONS D'ENTRETIEN

Pour un fonctionnement efficace et sûr et pour prolonger la durée de service des radiateurs, il faut les nettoyer et les inspecter pour des dommages éventuels au moins une fois par an (de préférence au début de la saison de chauffage), ou plus souvent dans des environnements sales. En dehors de ce nettoyage, vos radiateurs ne demandent pas d'autre entretien préventif. L'utilisateur peut effectuer lui-même un nettoyage élémentaire du radiateur. Toute autre intervention est réservée au personnel de service qualifié.

**⚠ AVERTISSEMENT ⚠**

UNE BLESSURE SÉRIEUSE VOIRE MORTELLE PEUT RÉSULTER D'UNE COMMOTION ÉLECTRIQUE. ASSUREZ-VOUS QUE LE CIRCUIT D'ALIMENTATION SECTEUR ARRIVANT AU RADIATEUR EST DÉBRANCHÉ EN AMONT À L'INTERRUPTEUR GÉNÉRAL OU AU PANNEAU DE SERVICE AVANT D'INTERVENIR POUR DU NETTOYAGE OU DU SERVICE SUR CE RADIATEUR. LAISSEZ LE RADIATEUR REFROIDIR AVANT DE LE NETTOYER POUR ÉVITER DE POSSIBLES BRÛLURES.

1. Le carter de radiateur peut être nettoyé en utilisant un chiffon humide pour enlever la poussière qui peut s'être accumulée sur les surfaces. N'utilisez pas de nettoyants forts ni de cires sur les surfaces car cela pourrait endommager leur finition ou la décolorer à l'usage.
2. Un aspirateur et/ou de l'air comprimé peuvent être utilisés pour enlever la poussière et la peluche qui peuvent s'être accumulées dans le radiateur autour des ailettes d'élément. Si le radiateur doit être démonté pour son nettoyage, ôtez les vis retenant le couvercle de l'avant et sortez-le pour accéder à l'intérieur. Faites attention en nettoyant les ailettes de l'élément de chauffe pour éviter de les endommager.

**ATTENTION ⚠**

LES AILETTES PEUVENT COUPER, NE LES TOUCHEZ PAS

3. Après une intervention de nettoyage ou de service, remettez en place le couvercle de l'avant en vous assurant qu'il est bien fixé dans chaque support d'élément en haut et en bas (Voir la Figure 7).
4. Remettez le radiateur sous tension et vérifiez son bon fonctionnement.

### Nouvelle peinture pour le carter de radiateur

Le radiateur est constitué de composants en métal et d'autres en plastique. Repeindre le radiateur n'est pas recommandé car certaines peintures peuvent ne pas adhérer ou bien se comporter sur ces deux types de matériaux. De plus, le fait de repeindre la grille du radiateur avec des peintures émaillées standard (au lieu de peintures supportant des températures élevées) peut entraîner que la finition de la grille soit endommagée par l'air chauffé passant sur ces surfaces. S'il faut repeindre le radiateur, veillez à ne recouvrir de peinture que le coffret extérieur – ne peignez pas à l'intérieur, ni l'élément de chauffe ni le tube capillaire en cuivre de limite. Suivez les instructions fournies par le fabricant de la peinture pour la préparation de la surface et l'application.

## SPÉCIFICATIONS

| Modèle | Volts | Watts | Ampères | Longueur |
|---|---|---|---|---|
| **D500** | 120 | 500 | 4,2 | |
| **D508** | 208 | 500 | 2,4 | 28” |
| **D504** | 240/208 | 500/375 | 2,1/1,8 | (71,1cm) |
| **D507** | 277/240/208 | 500/375/282 | 1,8/1,6/1,4 | |
| **D750** | 120 | 750 | 6,3 | |
| **D758** | 208 | 750 | 3,6 | 34” |
| **D754** | 240/208 | 750/562 | 3,1/2,7 | (86,4cm) |
| **D757** | 277/240/208 | 750/562/422 | 2,7/2,3/2,0 | |
| **D1000** | 120 | 1000 | 8,3 | |
| **D1008** | 208 | 1000 | 4,8 | 46” |
| **D1004** | 240/208 | 1000/750 | 4,2/3,6 | (1,17m) |
| **D1007** | 277/240/208 | 1000/750/562 | 3,6/3,1/2,7 | |
| **D1250** | 120 | 1250 | 10,4 | |
| **D1258** | 208 | 1250 | 6,0 | 58” |
| **D1254** | 240/208 | 1250/938 | 5,2/4,5 | (1,47m) |
| **D1257** | 277/240/208 | 1250/938/704 | 4,5/3.9/3.4 | |
| **D1500** | 120 | 1500 | 12,5 | |
| **D1508** | 208 | 1500 | 7,2 | 70” |
| **D1504** | 240/208 | 1500/1125 | 6,3/5,4 | (1,78m) |
| **D1507** | 277/240/208 | 1500/1125/844 | 5.4/4.7/4.1 | |
| **D2008** | 208 | 2000 | 9,6 | 94” |
| **D2004** | 240/208 | 2000/1500 | 8,3/7,2 | (2,39m) |
| **D2007** | 277/240/208 | 2000/1500/1125 | 7,2/6,3/5,4 | |

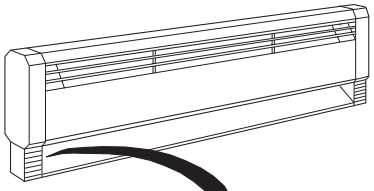

*PLAQUE SIGNALÉTIQUE*

MODEL NO. **D1007** DATE CODE **0310**

ELECTRIC BASEBOARD HEATER
PLINTHE CHAUFFANTE ELECTRIQUE

| VOLTS AC | WATTS AMPS 60HZ |
|---|---|
| 277/240/208 | 1000/750/565 3.6/3.2/2.8 |

54E1 LISTED
ELECTRIC
BASEBOARD HEATER
4104-2022-275

MARLEY ENGINEERED PRODUCTS
BENNETTSVILLE, SC 29512

## GARANTIE LIMITÉE

Tous les produits fabriqués par Marley Engineered Products sont garantis contre des défauts dus à la main d’œuvre et aux matériaux pendant un an à partir de la date d’installation, saufs les éléments de chauffe qui sont garantis de la même façon pendant cinq ans. Cette garantie ne s’applique pas pour des dommages résultant d’accident, de mésusage ou d’altération ; ni si la tension secteur envoyée fait 5 % ou plus au-dessus de la tension nominale de la plaque signalétique ; ni sur l’équipement est incorrectement installé ou câble, en violation avec les instructions d’installation. Toutes les demandes d’exercice de la garantie devront être accompagnées de la preuve de date d’installation.

Le client doit être responsable de tous les coûts occasionnés pour le démontage ou la réinstallation des produits, incluant les coûts de main-d’œuvre, et les coûts d’expédition pour renvoyer les produits au centre de service de Marley Engineered Products. Dans le cadre des limitations de cette garantie, les unités ne fonctionnant pas doivent être renvoyées au centre de service agréé Marley le plus proche, ou directe au centre de service de Marley Engineered Products, où ils seront réparés ou remplacés, à notre choix, sans frais pour vous avec le port de retour payé par Marley. Il est convenu que cette réparation ou ce remplacement sera le seul remède à attendre de Marley Engineered Products.

LES GARANTIES QUI PRÉCÈDENT TIENNENT LIEU DE TOUTES LES AUTRES GARANTIES, EXPLICITES OU IMPLICITES, ET TOUTES LES GARANTIES IMPLICITES DE VALEUR MARCHANDE ET D’ADÉQUATION POUR UNE FINALITÉ SPÉCIFIQUE QUI EXCÉDERAIENT LES DISPOSITIONS DE GARANTIE PRÉCÉDEMMENT ÉNONCÉES SONT ICI REJETÉES ET EXCLUES DE CET ACCORD. MARLEY ENGINEERED PRODUCTS NE SERA PAS TENU POUR RESPONSABLE DES DOMMAGES CONSÉCUTIFS SURVENANT EN RELATION AVEC LE PRODUIT, QU’ILS SOIENT À BASE DE NÉGLIGENCE, TORT, RESPONSABILITÉ PURE OU CONTRACTUELLE.

Certains États ne permettent pas l’exclusion ou la limitation des dommages consécutifs ou annexes, de ce fait l’exclusion ou la limitation qui précède peut ne pas s’appliquer à votre cas. Cette garantie vous donne des droits légaux spécifiques, qui varient d’un État à un autre.

Pour obtenir l’adresse de votre centre de service agréé le plus proche, contactez Marley Engineered Products à Bennettsville, SC, USA, au 1-800-642-4328. Toute marchandise retournée à l’usine doit être accompagnée d’une autorisation de renvoi et d’une étiquette d’identification pour le service, ces deux documents étant disponibles auprès de Marley Engineered Products. En demandant une autorisation de retour, fournissez tous les numéros de catalogue indiqués sur les produits.

**COMMENT OBTENIR DU SERVICE ET DES PIÈCES DANS LE CADRE DE LA GARANTIE ET DES INFORMATIONS GÉNÉRALES**

1. Service et pièces sous garantie **1-800-642-4328**
2. Pièces détachées à acheter **1-800-654-3545**
3. Informations générales sur les produits **www.marleymep.com**

**Remarque :** Pour obtenir le service sous garantie vous devez toujours avoir préparé :
1. Référence de modèle du produit
2. Date de fabrication
3. Numéro ou description de pièce

Marley Engineered Products

**470 Beauty Spot Rd. East**
**Bennettsville, SC 29512 USA**

N° de document 5200-2113-003

ECR 38721

01/11