FAHRENHEAT

LFH1502P
Portable Electric Hydronic Baseboard Heater with Electronic Control

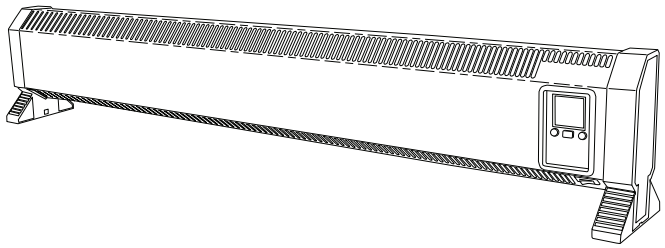

SPECIFICATIONS

Model Number	Volts	Watts	Amps	BTU/Hr
LFH1502P	120V	200 - 1500	12.5	5120

Installation, Operation & Maintenance Instructions

IMPORTANT INSTRUCTIONS

GENERAL

Residential or commercial grade digital baseboard heater provides primary, secondary or supplemental heating for new construction or remodeling applications. This digital baseboard heater can be used in single family homes, apartments, modular or mobile homes as well as commercial, industrial and institutional construction. Large LED display allows user to clearly see temperature set points, no additional thermostat required for operation.

WARNING

WHEN USING ELECTRICAL APPLIANCES, BASIC PRECAUTIONS SHOULD ALWAYS BE FOLLOWED TO REDUCE THE RISK OF FIRE, ELECTRIC SHOCK, AND INJURY TO PERSONS, INCLUDING THE FOLLOWING:

1. Read all instructions before using the heater.
2. Use this heater only as described in this manual. Any other use not recommended by the manufacturer may cause fire, electric shock, or injury to persons.
3. Always plug heaters directly into a wall outlet/receptacle. Never use with and extension cord or relocatable power tap (outlet/power strip).
4. Do not operate any heater with a damaged cord or plug or after the heater malfunctions, has been dropped or damaged in any manner. Discard heater or return to an authorized service facility for examination, and/or repair.
5. Do not run cord under carpeting. Do not cover cord with throw rugs, runners, or similar coverings. Do not route cord under furniture or appliances. Arrange cord away from traffic area and where it will not be tripped over.
6. Always unplug heater when not in use.
7. To disconnect, rotate thermostat to the LO set point or flip ON-OFF switch to off. Then grip plug (not cord) and pull from outlet.
8. A heater has hot and arcing or sparking parts inside. Do not use in areas where gasoline or flammable liquids are used or stored.
9. This heater is hot when in use. To avoid burns, do not let bare skin touch hot surfaces. Keep combustible materials, such as furniture, pillows, bedding, papers, clothes, and curtains away from heater.
10. To prevent a possible fire, do not block air intakes or exhaust in any manner. Do not use on soft surfaces, like a bed, where openings may become blocked.
11. Do not insert or allow foreign objects to enter any ventilation or exhaust opening as this may cause an electric shock or fire, or damage the heater.
12. This heater is not intended for use in bathrooms, laundry areas and similar indoor (wet) locations. Never locate heater where it may fall into a bathtub or other water container.
13. Do not operate heater without support legs installed – see ASSEMBLY INSTRUCTIONS.
14. This heater is intended for floor use only. Do not place on shelf, table, or any location except the floor.

SAVE THESE INSTRUCTIONS

ASSEMBLY INSTRUCTIONS

IMPORTANT NOTICE: This heater is a major electrical appliance and requires adequate electrical power. The outlet to which this heater is connected must be a 120 volt (AC) circuit protected by a 15 or 20 amp fuse or circuit breaker. No other major electrical appliance should be operated in the same circuit as the heater.

Care must be given in locating and using the heater to avoid blocking the heater in any way to allow air to flow freely through the heater. Keeping the heater clean will also help improve the efficiency and prevent overheating.

⚠ WARNING ⚠

The heater plug must fit tightly into outlet. A loose fitting or worn outlet may allow for the plug connection to heat, damage to the plug and/or outlet and may cause a fire. If outlet is loose or worn, discontinue using heater until the outlet can be replaced.

SPECIAL NOTE: You may notice a new smell coming from your heater during initial use. It should go away within the first few hours of operation. You may also notice it does not heat up immediately. Because of the special tubular element design, it takes a few minutes before you can feel the warmth through the cabinet.

1. Never place anything on top of the heater. It is recommended that a space of at least 12 inches (30 mm) be maintained around the heater.
2. When moving heater, turn off heater by flipping ON-OFF switch to the OFF position, unplug from outlet, and allow heater to cool. The heater may then be moved by grasping the heater enclosure and move to the desired location.
3. Do not allow heater to operate in any position except as shown in this manual.

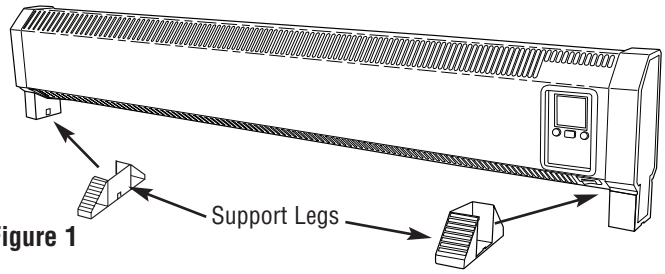

Figure 1

Heater Assembly

1. After removing the heater from its carton, carefully inspect it for possible shipping damage. Return damaged units to point of purchase.
2. Remove the two plastic support legs from packaging in bottom of heater.
3. Fit left and right support legs onto heater and snap into position as shown in Figure 1.

OPERATING INSTRUCTIONS

⚠ WARNING ⚠

1. The heater plug must fit tightly into outlet. A loose fitting or worn outlet may allow for the plug connection to heat, damage to the plug and/or outlet and may cause a fire. If outlet is loose or worn, discontinue using heater until the outlet can be replaced.
2. **CAUTION** – High Temperature, Keep Electrical Cords, Drapes, And Other Furnishings Away From Heater. Do not allow curtains or other furnishing to contact heater. Maintain at least 6 inches (152 mm) clearance around the heater at all times.
3. To reduce the risk of fire, do not store or use gasoline or other flammable vapors and liquids in the vicinity of the heater.
4. Do not operate heater without support legs attached as shown in Figure 1.
5. Do not allow heater to operate in any position except as shown in this manual.
6. Do not use this heater near water (as in a wet basement or swimming pool area) or in a very humid environment.
7. This heater is to be used on the floor only. Do not use on a shelf, table, or any location except the floor.

1. Heater must be properly assembled before operation.
2. Your heater is provided with an ON/OFF switch, power ON pilot light, and a temperature control digital thermostat with backlit LCD. There are 3 push buttons. The center button is used to select the Fahrenheit (ºF) or Celsius (ºC) temperature scales. The left and right buttons are used to adjust the desired temperature set point UP and DOWN. The desired temperature set point can be adjusted in the range of 40ºF to 85ºF.
3. To operate your heater, simply plug heater power supply cord into 120 volt outlet. Push ON/OFF switch to ON position.

Temperature compared to Set Point	Power Bars Displayed	Power Setting
More than 3ºF above set point	0	Off
Between 2-3ºF above set point	1	Low
Between 0-2ºF above set point	2	Medium Low
Between 0-1ºF below set point	3	Medium
Between 1-3ºF below set point	4	Medium High
More than 3ºF below set point	5	High

NOTE: On startup, the power ON pilot light will turn on, LCD will display the last set point temperature for about 5 seconds and then will display the current temperature.

4. **To Adjust Temperature Set Point:**

a. To see the current temperature set point on the display, press the UP or DOWN button once.

b. Press the UP or DOWN button again to change the temperature set point by 1 degree.

c. Press and hold UP or DOWN button will increase or decrease set temperature at a faster rate. Once high (or low) limit of 85°F (or 40°F) is reached, display will stop.

d. Display will switch to current temperature if no button is pressed for about 5 seconds.

e. Backlight will be on for 20 seconds from the last UP/DOWN button press.

5. Allow the heater to operate normally until the room temperature is comfortable to you. The automatic thermostat will adjust the heater power as shown in the table, as needed, to maintain the desired room temperature. This feature saves you money by using only the amount of electricity needed to maintain the desired comfort level.

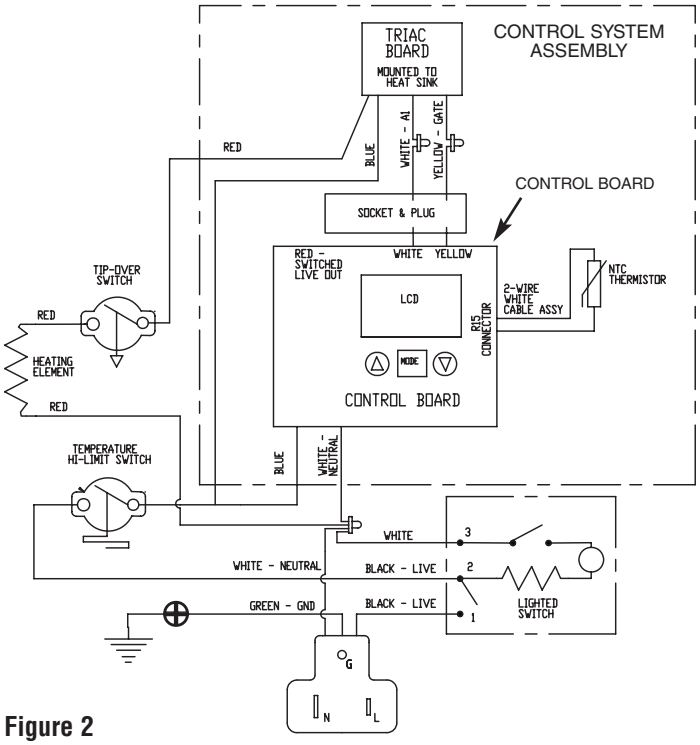

Figure 2

MAINTENANCE INSTRUCTIONS

CLEANING INSTRUCTIONS

It is important to keep this heater clean. Your heater will give you years of service and comfort with only minimum care. To assure efficient operation follow the simple instructions below.

1. The user can perform some basic cleaning of the heater. All other servicing is to be done by qualified service personnel.
2. From time to time, the heater will require cleaning to remove dust and dirt from the element fins and outlet air grille. Maintaining a clean heater will not only help the heater operate efficiently but will allow the heater to operate cooler and thus safer.

⚠ WARNING ⚠

WARNING: BEFORE SERVICING, MAKE SURE THE HEATER IS UNPLUGGED, THE CONTROLS ARE OFF AND THE HEATING ELEMENT IS COOL.

3. Using vacuum cleaner with brush attachment, or compressed air, carefully remove all dust and dirt from element fins and outlet air grille.
4. The baked enamel finish of the heater may be cleaned with a slightly damp rag if desired, however wax cleaners or polishes should not be used as these waxes may vaporize when the heater is in operation and cause discoloration.

LIMITED WARRANTY

All products manufactured by Marley Engineered Products are warranted against defects in workmanship and materials for one year from date of installation, except heating elements which are warranted against defects in workmanship and materials for ten years from date of installation. This warranty does not apply to damage from accident, misuse, or alteration; nor where the connected voltage is more than 5% above the nameplate voltage; nor to equipment improperly installed or wired or maintained in violation of the product's installation instructions. All claims for warranty work must be accompanied by proof of the date of installation.

The customer shall be responsible for all costs incurred in the removal or reinstallation of products, including labor costs, and shipping costs incurred to return products to Marley Engineered Products Service Center. Within the limitations of this warranty, inoperative units should be returned to the nearest Marley authorized service center or the Marley Engineered Products Service Center, and we will repair or replace, at our option, at no charge to you with return freight paid by Marley. It is agreed that such repair or replacement is the exclusive remedy available from Marley Engineered Products.

THE ABOVE WARRANTIES ARE IN LIEU OF ALL OTHER WARRANTIES EXPRESSED OR IMPLIED, AND ALL IMPLIED WARRANTIES OF MERCHANTABILITY AND FITNESS FOR A PARTICULAR PURPOSE WHICH EXCEED THE AFORESAID EXPRESSED WARRANTIES ARE HEREBY DISCLAIMED AND EXCLUDED FROM THIS AGREEMENT. MARLEY ENGINEERED PRODUCTS SHALL NOT BE LIABLE FOR CONSEQUENTIAL DAMAGES ARISING WITH RESPECT TO THE PRODUCT, WHETHER BASED UPON NEGLIGENCE, TORT, STRICT LIABILITY, OR CONTRACT.

Some states do not allow the exclusion or limitation of incidental or consequential damages, so the above exclusion or limitation may not apply to you. This warranty gives you specific legal rights, and you may also have other rights which vary from state to state.

For the address of your nearest authorized service center, contact Marley Engineered Products in Bennettsville, SC, at 1-800-642-4328. Merchandise returned to the factory must be accompanied by a return authorization and service identification tag, both available from Marley Engineered Products. When requesting return authorization, include all catalog numbers shown on the products.

LIMITED WARRANTY

All products manufactured by Marley Engineered Products are warranted against defects in workmanship and materials for one year from date of installation, except heating elements which are warranted against defects in workmanship and materials for five years from date of installation. This warranty does not apply to damage from accident, misuse, or alteration; nor where the connected voltage is more than 5% above the nameplate voltage; nor to equipment improperly installed or wired or maintained in violation of the product's installation instructions. All claims for warranty work must be accompanied by proof of the date of installation.

The customer shall be responsible for all costs incurred in the removal or reinstallation of products, including labor costs, and shipping costs incurred to return products to Marley Engineered Products Service Center. Within the limitations of this warranty, inoperative units should be returned to the nearest Marley authorized service center or the Marley Engineered Products Service Center, and we will repair or replace, at our option, at no charge to you with return freight paid by Marley. It is agreed that such repair or replacement is the exclusive remedy available from Marley Engineered Products.

THE ABOVE WARRANTIES ARE IN LIEU OF ALL OTHER WARRANTIES EXPRESSED OR IMPLIED, AND ALL IMPLIED WARRANTIES OF MERCHANTABILITY AND FITNESS FOR A PARTICULAR PURPOSE WHICH EXCEED THE AFORESAID EXPRESSED WARRANTIES ARE HEREBY DISCLAIMED AND EXCLUDED FROM THIS AGREEMENT. MARLEY ENGINEERED PRODUCTS SHALL NOT BE LIABLE FOR CONSEQUENTIAL DAMAGES ARISING WITH RESPECT TO THE PRODUCT, WHETHER BASED UPON NEGLIGENCE, TORT, STRICT LIABILITY, OR CONTRACT.

Some states do not allow the exclusion or limitation of incidental or consequential damages, so the above exclusion or limitation may not apply to you. This warranty gives you specific legal rights, and you may also have other rights which vary from state to state.

For the address of your nearest authorized service center, contact Marley Engineered Products in Bennettsville, SC, at 1-800-642-4328. Merchandise returned to the factory must be accompanied by a return authorization and service identification tag, both available from Marley Engineered Products. When requesting return authorization, include all catalog numbers shown on the products.

HOW TO OBTAIN WARRANTY SERVICE AND WARRANTY PARTS PLUS GENERAL INFORMATION

1. Warranty Service or Parts **1-800-642-4328**
2. Purchase Replacement Parts **1-800-654-3545**
3. General Product Information **www.marleymep.com**

Note: When obtaining service always have the following:

1. Model number of the product
2. Date of manufacture
3. Part number or description



Marley®
Engineered Products

470 Beauty Spot Rd. East
Bennettsville, SC 29512 USA

FAHRENHEAT

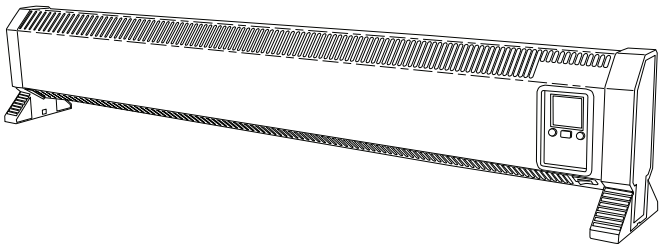

LFH1502P
Calefactor de zócalo eléctrico hidrónico portátil con control electrónico

ESPECIFICACIONES

Número de modelo	Tensión	Potencia	Corriente	BTU/Hr
LFH1502P	120 V	200 - 1500	12.5	5120

Instrucciones de instalación, operación y mantenimiento

INSTRUCCIONES IMPORTANTES

GENERALIDADES

Calefactor de zócalo digital de uso residencial o comercial, que proporciona calor primario, secundario o complementario para aplicaciones en construcciones nuevas o en remodelaciones. Este calefactor de zócalo digital puede utilizarse en hogares unifamiliares, apartamentos y casas modulares o rodantes, así como en la construcción comercial, industrial e institucional. Su gran pantalla de LED permite al usuario ver claramente los valores de ajuste de temperatura, y no necesita termostato adicional para funcionar..

⚠ ADVERTENCIA ⚠

AL UTILIZAR ARTEFACTOS ELÉCTRICOS, PARA REDUCIR EL RIESGO DE INCENDIO, CHOQUE ELÉCTRICO Y LESIONES PERSONALES DEBEN OBSERVARSE SIEMPRE ALGUNAS PRECAUCIONES BÁSICAS, COMO LAS SIGUIENTES:

1. Lea todas las instrucciones antes de utilizar el calefactor.
2. Utilice este calefactor únicamente en la forma descrita en este manual. Cualquier otra forma de uso no recomendada por el fabricante puede ser causa de incendio, choque eléctrico o daños personales.
3. Enchufe siempre los calefactores directamente en un tomacorriente de pared. No use nunca un cable de extensión ni una toma de energía reubicable (tira de tomacorrientes).
4. No haga funcionar ningún calefactor si el cordón o el enchufe están dañados, o después de que el calefactor haya funcionado mal, o se haya caído o dañado de algún modo. Deseche el calefactor o regréselo a un centro de servicio autorizado para su revisación y/o reparación.
5. No tienda el cordón por debajo de las alfombras. No cubra el cordón con alfombrillas, caminos protectores de alfombra o coberturas similares. No encamine el cordón debajo de muebles o artefactos. Disponga el cordón fuera de las zonas de tránsito, y donde nadie pueda tropezar con él.
6. Desenchufe siempre el calefactor cuando no esté en uso.
7. Para desconectarlo, haga girar el termostato hasta la posición BAJO (LO), o pase el interruptor de encendido a la posición APAGADO (OFF). Luego agarre el enchufe (no el cordón) y extráigalo del tomacorriente.
8. Un calefactor tiene en su interior piezas calientes, y piezas en donde se producen arcos o chispas. No lo utilice en áreas en las que se utilice o almacene gasolina o líquidos inflamables.
9. Cuando está en funcionamiento, el calefactor está muy caliente. Para evitar quemaduras, no deje que su piel haga contacto directo con las superficies calientes. Mantenga lejos del calefactor los materiales combustibles como muebles, almohadas, ropas de cama, papeles, ropas y cortinas.
10. Para evitar un posible incendio, no bloquee de ningún modo las entradas o la descarga de aire. No lo utilice en superficies blandas, como una cama, en las que las aberturas puedan quedar bloqueadas.
11. No inserte ni permita que entren objetos extraños en ninguna abertura de ventilación o de descarga, porque esto puede ser causa de choque eléctrico o incendio, o de daños al calefactor.
12. Este calefactor no está destinado para utilizarse en baños, áreas de lavandería u otras ubicaciones interiores húmedas similares. No coloque nunca el calefactor en un lugar desde el que pueda caer en una bañera u otro recipiente con agua.
13. No haga funcionar el calefactor sin tener instaladas sus patas de soporte. Vea las INSTRUCCIONES DE MONTAJE.
14. Este calefactor está destinado para su empleo en el piso únicamente. No lo coloque sobre un estante, mesa u otra ubicación que no sea en el piso.

GUARDE ESTAS INSTRUCCIONES

INSTRUCCIONES DE MONTAJE

AVISO IMPORTANTE: este calefactor es un artefacto eléctrico importante, y requiere una alimentación eléctrica adecuada. El tomacorriente al que se conecte este calefactor debe estar en un circuito de 120 volts CA protegido por un fusible o interruptor automático de 15 o 20 A. No se debe operar ningún otro artefacto eléctrico importante en el mismo circuito del calefactor.

Debe tenerse cuidado al colocar y utilizar el calefactor, para evitar cualquier tipo de bloqueo y asegurar que el aire circule libremente por él. Mantener el calefactor limpio ayudará también a mejorar la eficiencia e impedir el sobrecalentamiento.

⚠ ADVERTENCIA ⚠

El enchufe del calefactor debe insertarse en el tomacorriente en forma ajustada. Un ajuste flojo o un tomacorriente gastado pueden hacer que la conexión del enchufe se caliente y dañe el enchufe y/o el tomacorriente, y pueden originar un incendio. Si el tomacorriente está flojo o gastado, interrumpa el uso del calefactor hasta que el tomacorriente se pueda reemplazar.

NOTA ESPECIAL: durante el uso inicial, es posible que note un nuevo aroma que viene de su calefactor. Este aroma debe disiparse después de las primeras horas de funcionamiento. También puede notar que la unidad no calienta de inmediato. Debido al diseño tubular especial de su elemento calefactor, deben transcurrir algunos minutos hasta que usted sienta el calor a través del gabinete.

1. No coloque nunca nada sobre el calefactor. Se recomienda mantener un espacio libre de 30 cm (12 pulgadas) como mínimo alrededor del calefactor.
2. Para desplazar el calefactor, apáguelo pasando el interruptor ENCENDIDO/APAGADO (ON/OFF) a la posición APAGADO (OFF), desenchúfelo del tomacorriente y deje que se enfríe. Luego puede agarrar el gabinete del calefactor y llevarlo hasta la ubicación deseada.
3. No deje que el calefactor funcione en ninguna posición que no sea la que se muestra en este manual.

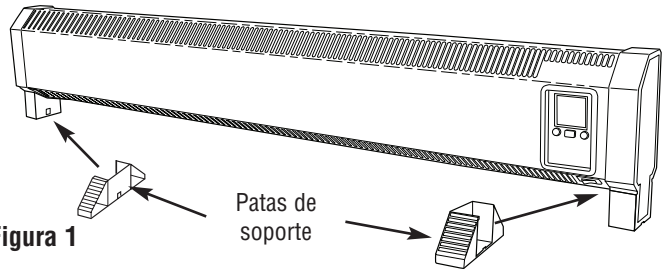

Figura 1

Montaje del calefactor

1. Después de extraer el calefactor de su caja, inspecciónelo cuidadosamente para ver si ha sufrido daños durante el transporte. Regrese las unidades dañadas al punto de compra.
2. Extraiga las dos patas de soporte plásticas del embalaje que está en la parte inferior del calefactor.
3. Coloque las patas de soporte derecha e izquierda en el calefactor, y encájelas en su posición como se muestra en la Figura 1.

INSTRUCCIONES DE OPERACIÓN

⚠ ADVERTENCIA ⚠

1. El enchufe del calefactor debe insertarse en el tomacorriente en forma ajustada. Un ajuste flojo o un tomacorriente gastado pueden hacer que la conexión del enchufe se caliente y dañe el enchufe y/o el tomacorriente, y pueden originar un incendio. Si el tomacorriente está flojo o gastado, interrumpa el uso del calefactor hasta que el tomacorriente se pueda reemplazar.
2. ATENCIÓN: alta temperatura. Mantenga lejos del calefactor los cordones de alimentación eléctrica, cortinados y otros elementos del mobiliario. No deje que las cortinas u otros elementos del mobiliario entren en contacto con el calefactor. Mantenga un espacio libre de 15 cm (6 pulgadas) como mínimo alrededor del calefactor en todo momento.
3. Para reducir el riesgo de incendio, no almacene ni use gasolina u otros vapores y líquidos inflamables en las cercanías del calefactor.
4. No haga funcionar el calefactor sin tener instaladas sus patas de soporte, como se muestra en la Figura 1.
5. No deje que el calefactor funcione en ninguna posición que no sea la que se muestra en este manual.
6. No utilice este calefactor cerca del agua (por ejemplo, en un sótano mojado o cerca de una piscina) o en un entorno muy húmedo.
7. Este calefactor es para utilizar únicamente en el piso. No lo use sobre un estante, mesa u otra ubicación que no sea en el piso.

1. El calefactor debe montarse correctamente antes de ponerlo en funcionamiento.
2. Su calefactor está equipado con un interruptor ENCENDIDO/APAGADO (ON/OFF), una luz de encendido y un termostato digital para el control de la temperatura, con pantalla de cristal líquido (LCD) con iluminación posterior. La unidad tiene 3 pulsadores. El botón central se utiliza para seleccionar la escala de temperatura, en grados Fahrenheit (ºF) o Celsius (ºC). Los botones izquierdo y derecho se utilizan para variar el valor de ajuste de temperatura deseado, hacia ARRIBA o ABAJO. El valor de ajuste de temperatura deseado puede variarse entre 4.4 ºC (40 ºF) y 29.4 ºC (85 ºF).
3. Para operar su calefactor sólo tiene que enchufar su cordón de alimentación eléctrica en un tomacorriente de 120 volts. Lleve el interruptor ENCENDIDO/APAGADO (ON/OFF) a la posición ENCENDIDO (ON).

Temperatura comparada con el valor de ajuste	Cantidad de barras visualizadas	Ajuste de potencia
Más de 1.7 ºC (3 ºF) por encima del valor de ajuste	0	Apagado
Entre 1.1 y 1.7 ºC (entre 2 y 3 ºF) por encima del valor de ajuste	1	Bajo
Entre 0 y 1.1 ºC (entre 0 y 2 ºF) por encima del valor de ajuste	2	Mediano bajo
Entre 0 y 0.6 ºC (entre 0 y 1 ºF) por debajo del valor de ajuste	3	Mediano
Entre 0.6 y 1.7 ºC (entre 1 y 3 ºF) por debajo del valor de ajuste	4	Mediano alto
Más de 1.7 ºC (3 ºF) por debajo del valor de ajuste	5	Alto

NOTA: en la puesta en marcha se encenderá la luz de encendido; la pantalla de cristal líquido (LCD) exhibirá durante unos 5 segundos el último valor de ajuste de temperatura, y luego exhibirá la temperatura actual.

4. **Para variar el valor de ajuste de temperatura:**

a. TPara ver el valor de ajuste de temperatura en la pantalla, oprima una vez el botón ARRIBA o el botón ABAJO.

b. Oprima el botón ARRIBA o el botón ABAJO nuevamente para cambiar el valor de ajuste de temperatura en 1 grado.

c. Al oprimir y retener el botón ARRIBA o el botón ABAJO, el valor de ajuste de temperatura aumentará o disminuirá más rápidamente. Cuando se alcanza el límite alto (29.4 ºC / 85 ºF) o bajo (4.4 ºC / 40 ºF), el valor de la pantalla queda fijo.

d. Si no se oprime ninguno de los botones durante unos 5 segundos, la pantalla pasa a indicar la temperatura actual.

e. La iluminación posterior estará encendida durante 20 segundos desde la última vez que se haya oprimido el botón ARRIBA o el botón ABAJO.

5. Deje funcionar normalmente el calefactor hasta que la temperatura de la habitación le resulte confortable. El termostato automático ajustará la potencia del calefactor como se muestra en la tabla, según sea necesario para mantener la temperatura deseada en la habitación. Esta función le hace ahorrar dinero, porque sólo utiliza la cantidad de electricidad necesaria para mantener el nivel de confort deseado.

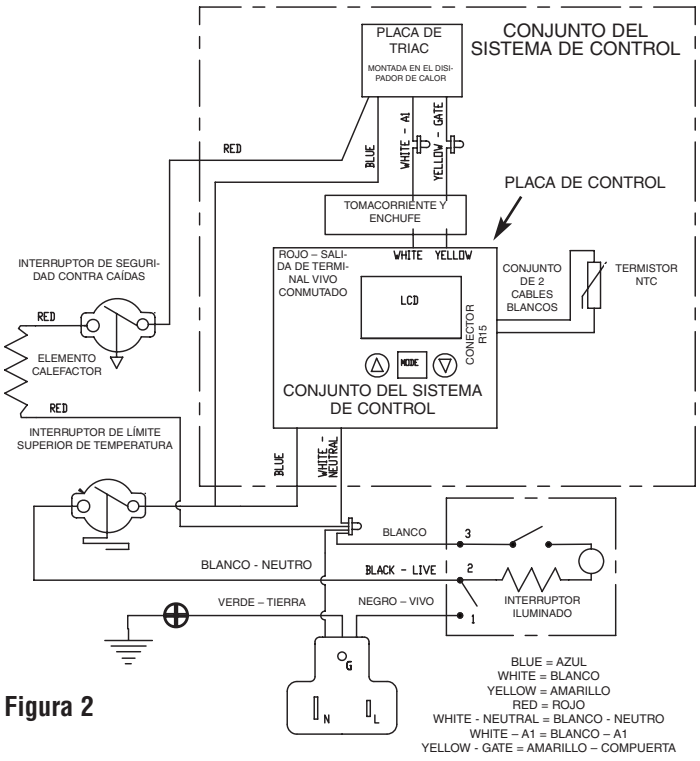

Figura 2

INSTRUCCIONES DE MANTENIMIENTO

INSTRUCCIONES DE LIMPIEZA

Es importante mantener limpio este calefactor. Su calefactor le brindará muchos años de servicio y confort con sólo un mínimo de cuidado. Para asegurar un funcionamiento eficiente, observe las instrucciones simples que se indican a continuación.

1. El usuario puede realizar la limpieza básica del calefactor. Los demás servicios deben estar a cargo de personal de servicio calificado.
2. El calefactor requerirá cada tanto una limpieza, para quitar el polvo y la suciedad de las aletas del elemento calefactor y la rejilla de aire de salida. Mantener el calefactor limpio no sólo ayudará a que funcione en forma eficiente, sino que además lo hará a menor temperatura, y en consecuencia con mayor seguridad.

⚠ ADVERTENCIA ⚠

ADVERTENCIA: ANTES DE PRESTAR SERVICIO AL CALEFACTOR ASEGÚRESE DE QUE ESTÉ DESENCHUFADO, CON LOS CONTROLES EN LA POSICIÓN APAGADO (OFF), Y QUE EL ELEMENTO CALEFACTOR SE HAYA ENFRIADO.

3. Elimine cuidadosamente el polvo y la suciedad de las aletas del elemento calefactor y de la rejilla de aire de salida mediante una aspiradora con accesorio de cepillo, o aire comprimido.
4. El acabado de esmalte horneado del calefactor puede limpiarse si se desea, con un trapo ligeramente humedecido; sin embargo, no deben utilizarse ceras abrillantadoras o limpiadoras, ya que cuando el calefactor esté en funcionamiento estas ceras pueden vaporizarse y provocar una alteración del color.

GARANTÍA LIMITADA

Todos los productos fabricados por Marley Engineered Products están garantizados contra defectos de fabricación y de materiales por 1 año desde la fecha de instalación, excepto los elementos calefactores los cuales están garantizados contra defectos en manufactura y materiales durante cinco años a partir de la fecha de instalación. Esta garantía no se aplica a daños debidos a accidente, mal uso o alteración, ni a los casos en que la tensión eléctrica conectada supere a la tensión nominal -indicada en la placa de características- en más de 5 %, ni a equipos que hayan sido instalados o cableados incorrectamente, o mantenidos en forma que no cumpla lo indicado en las instrucciones de instalación del producto. Todo reclamo por trabajos en garantía debe acompañarse con una prueba de la fecha de instalación.

El cliente será responsable de todos los costos incurridos en el retiro o reinstalación de productos, incluyendo los costos de mano de obra y los costos de envío incurridos para regresar productos a un Centro de Servicio de Marley Engineered Products. Dentro de las limitaciones de esta garantía, las unidades que no funcionan deben regresarse al centro de servicio autorizado Marley más cercano, o al Centro de Servicio de Marley Engineered Products, y nosotros lo repararemos o reemplazaremos, a nuestra opción, sin cargo para usted, con el flete de retorno pagado por Marley. Se acuerda que tal reparación o reemplazo es el único recurso que Marley Engineered Products pone a su disposición.

LAS GARANTÍAS EXPUESTAS MÁS ARRIBA TOMAN EL LUGAR DE TODA OTRA GARANTÍA, EXPRESA O IMPLÍCITA, Y POR LA PRESENTE SE DECLINA Y EXCLUYE DE ESTE ACUERDO TODA GARANTÍA IMPLÍCITA DE COMERCIABILIDAD Y ADECUACIÓN A UN PROPÓSITO PARTICULAR QUE EXCEDA LAS GARANTÍAS EXPRESAS ANTEDICHAS. MARLEY ENGINEERED PRODUCTS NO SE HARÁ RESPONSABLE POR DAÑOS CONSIGUIENTES QUE SE PRODUZCAN CON RESPECTO AL PRODUCTO, EN BASE YA SEA A NEGLIGENCIA, AGRAVIO, RESPONSABILIDAD ESTRICTA, O CONTRATO.

Algunos estados o jurisdicciones no permiten la exclusión o limitación de daños incidentales o consiguientes, de modo que la exclusión o limitación expresada más arriba puede no aplicarse a su caso. Esta garantía le da derechos legales específicos, y usted puede tener también otros derechos, que varían de un estado o jurisdicción a otro.

Para obtener la dirección de su centro de servicio autorizado más cercano comuníquese con Marley Engineered Products en Bennettsville, SC, Estados Unidos, llamando al 1-800-642-4328. Toda mercadería regresada a la fábrica debe ser acompañada por una autorización de retorno y una etiqueta de identificación de servicio, disponibles ambas en Marley Engineered Products. Cuando solicite la autorización de retorno, incluya todos los números de catálogo mostrados en los productos.

CÓMO OBTENER SERVICIO EN GARANTÍA, PIEZAS DE REPUESTO E INFORMACIÓN GENERAL

1. Servicio o repuestos en garantía **1-800-642-4328**
2. Compra de repuestos **1-800-654-3545**
3. Información general sobre productos **www.marleymep.com**

Nota: cuando solicite servicio, siempre dé la información que sigue:

1. Número de modelo del producto
2. Fecha de fabricación
3. Número de parte o descripción

Marley® Engineered Products

470 Beauty Spot Rd. East
Bennettsville, SC 29512 USA

FAHRENHEAT

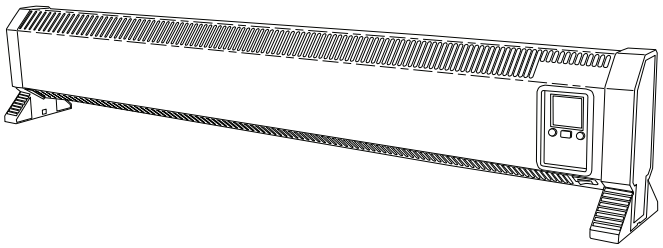

LFH1502P
Radiateur plinthe électrique à eau chaude portable avec régulateur électronique

SPÉCIFICATIONS

Réf. de modèle	Volts	Watts	Ampères	BTU/H
LFH1502P	120V	200 - 1500	12.5	5120

Instructions d'installation, d'utilisation et d'entretien

INSTRUCTIONS IMPORTANTES

GÉNÉRALITÉS

Un radiateur plinthe numérique de catégorie résidentielle ou commerciale est une source de chauffage primaire, secondaire ou d'appoint, pour des constructions neuves ou des applications de remaniement. Ce radiateur plinthe numérique peut s'utiliser dans des demeures familiales, des appartements, des maisons modulaires ou mobiles, ainsi que dans des constructions commerciales, industrielles et institutionnelles. Un afficheur de grande dimension à diodes électroluminescentes (DEL) indique clairement les points de consigne de température, il n'y a pas besoin de thermostat additionnel pour le fonctionnement.

AVERTISSEMENT

LORS DE L'UTILISATION D'APPAREILS ÉLECTRIQUES, DES PRÉCAUTIONS DE BASE DOIVENT TOUJOURS ÊTRE SUIVIES AFIN DE RÉDUIRE LE RISQUE DE DÉPART D'INCENDIE, DE COMMOTION ÉLECTRIQUE ET DE BLESSURES AUX PERSONNES, INCLUANT CELLES QUI SUIVENT :

1. Lisez toutes les instructions avant d'installer ou d'utiliser le radiateur.
2. N'utilisez ce radiateur que comme c'est décrit dans ce manuel. Toute autre utilisation non recommandée par le constructeur peut causer un départ d'incendie, une commotion électrique ou des blessures corporelles.
3. Branchez toujours les radiateurs directement dans une prise secteur murale. Ne les utilisez jamais avec un cordon de rallonge ou un boîtier/une barrette de prises relocalisable.
4. Ne faites fonctionner aucun radiateur avec son cordon ou sa fiche secteur en mauvais état, ou après avoir présenté des dysfonctionnements, être tombé ou avec subi de quelconques dommages. Mettez le radiateur au rebut, ou retournez-le à un centre de service agréé pour un examen et/ou une réparation.
5. Ne faites pas passer le cordon d'alimentation sous un tapis. Ne recouvrez pas le cordon avec des carpettes, des passages ou d'autres camouflages. Ne faites pas passer le cordon sous des meubles ou des appareils. Disposez le cordon hors de la zone de trafic et à un endroit où il ne fera pas trébucher.
6. Débranchez toujours le radiateur quand il n'est pas en utilisation.
7. Pour couper le radiateur, tournez son thermostat sur le réglage bas (LO) et basculez son interrupteur M/A sur la position d'arrêt. Puis prenez la fiche (pas le cordon) et sortez-la de la prise secteur.
8. Un radiateur comporte à l'intérieur des parties chaudes, et pouvant produire un arc ou des étincelles électriques. Ne l'utilisez pas dans des zones où de l'essence ou des liquides inflammables sont utilisés.
9. Ce radiateur est chaud quand il est en fonctionnement. Pour éviter des brûlures, ne laissez pas de peau nue toucher ses surfaces chaudes. Maintenez les matières combustibles, comme les meubles, les oreillers et la literie, les papiers, les habits et les rideaux, à distance du radiateur.
10. Pour éviter un possible départ d'incendie, n'obstruez en aucune façon les admissions et les échappements d'air. Ne l'utilisez pas sur des surfaces molles, comme un lit, où des ouvertures pourraient être obstruées.
11. N'insérez pas d'objets étrangers, et ne permettez pas qu'il en entre, dans toute ouverture d'admission ou d'évacuation, car cela peut causer une commotion électrique ou un départ d'incendie, ou endommager le radiateur.
12. Le radiateur n'est pas prévu pour une utilisation dans des salles d'eau, des buanderies ou des pièces d'intérieur similaires (humides). Ne placez jamais le radiateur à un emplacement d'où in pourrait tomber dans une baignoire ou un autre conteneur avec de l'eau.
13. Ne faites pas fonctionner le radiateur sans que ses pattes de support soient montées Voyez les INSTRUCTIONS DE MONTAGE.
14. Ce radiateur n'est prévu que pour une utilisation au sol. Ne le placez pas sur une étagère, une table, ou sur tout support autre que le sol.

CONSERVEZ CES INSTRUCTIONS

INSTRUCTIONS DE MONTAGE

REMARQUE IMPORTANTE : Ce radiateur est un appareil électrique important qui nécessite une alimentation électrique adéquate. La prise secteur sur laquelle est branché le radiateur doit être l'extrémité d'un circuit en 120 V (CA) protégé par un fusible ou un disjoncteur de 15 ou 20 ampères. Il ne doit pas y avoir d'autre appareil électrique important fonctionnant sur le même circuit que celui du radiateur.

Vous devrez faire attention en positionnant et en utilisant le radiateur pour éviter d'obstruer d'une quelconque manière le flux d'air qui doit circuler librement dans le radiateur. Le fait de maintenir le radiateur propre aidera également à maintenir son efficacité et à éviter une surchauffe.

⚠ AVERTISSEMENT ⚠

La fiche d'alimentation du radiateur doit s'enfoncer étroitement dans la prise secteur. Un raccordement lâche ou une prise usée peuvent faire que la connexion de la fiche chauffe, avec des dommages pour la fiche et/ou la prise, avec un possible départ d'incendie. Si la prise est lâche ou usée, cessez d'utiliser le radiateur sur cette prise jusqu'à ce qu'elle ait été remplacée.

NOTE SPÉCIALE : Vous pouvez déceler une nouvelle odeur sortant de votre radiateur à son utilisation initiale. Elle doit disparaitre dans les quelques premières heures de fonctionnement. Vous pouvez aussi remarquer qu'il ne chauffe pas immédiatement. Du fait de la conception tubulaire spéciale de son élément, il faut quelques minutes pour que vous ressentiez la chaleur au travers de son coffret.

1. Ne placez jamais rien sur le dessus du radiateur. Il est recommandé de maintenir un écartement d'au moins 12 pouces (30 cm) autour du radiateur.
2. Quand vous devez déplacer le radiateur, commencez par l'arrêter en mettant son interrupteur M/A en position d'arrêt, puis en débranchant sa fiche secteur et en le laissant refroidir. Vous pouvez alors déplacer le radiateur en prenant son coffret pour l'emmener à l'endroit voulu.
3. Ne faites pas fonctionner le radiateur dans toute position autre que celle montrée dans ce manuel.

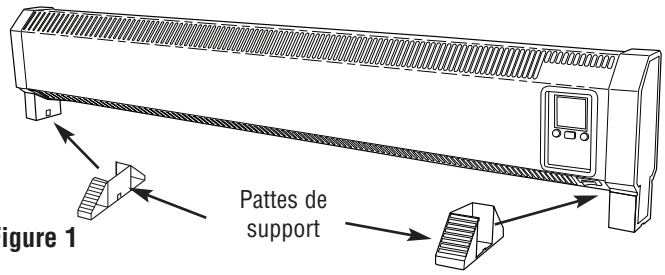

Figure 1

Montage du radiateur

1. Après avoir sorti le radiateur de son carton, inspectez-le soigneusement pour déceler de possibles dommages dus au transport. Renvoyez les unités endommagées à leur point d'achat.
2. Enlevez les deux pattes de support en plastique de leur emballage au fond du radiateur.
3. Adaptez les pattes de support de gauche et de droite sur le radiateur en les encliquetant en place comme montré en Figure 1.

INSTRUCTIONS D'UTILISATION

⚠ AVERTISSEMENT ⚠

1. La fiche d'alimentation du radiateur doit s'enfoncer étroitement dans la prise secteur. Un raccordement lâche ou une prise usée peuvent faire que la connexion de la fiche chauffe, avec des dommages pour la fiche et/ou la prise, avec un possible départ d'incendie. Si la prise est lâche ou usée, cessez d'utiliser le radiateur sur cette prise jusqu'à ce qu'elle ait été remplacée.
2. **ATTENTION** – Du fait de la température élevée, maintenez les cordons électriques, les draperies et autres textiles domestiques à l'écart du radiateur. Ne permettez pas que des rideaux ou d'autres garnitures touchent le radiateur. Gardez un écartement d'au moins 6 pouces (152 mm) autour du radiateur en permanence.
3. Pour réduire le risque de départ d'incendie, n'entreposez pas et n'utilisez pas d'essence ou d'autres produits inflammables sous forme de liquide ou de vapeurs à proximité du radiateur.
4. Ne faites pas fonctionner le radiateur sans que ses pieds de support soient fixées comme montré en Figure 1.
5. Ne faites pas fonctionner le radiateur dans toute position autre que celle montrée dans ce manuel.
6. N'utilisez pas ce radiateur près de l'eau (comme sur un soubassement mouillé ou autour d'une piscine), ou dans un environnement très humide.
7. Ce radiateur doit être utilisé exclusivement au sol. Ne le placez pas sur une étagère, une table, ou sur tout support autre que le sol.

1. Le radiateur doit être correctement monté avant d'être mis en marche.
2. Votre radiateur est livré avec un interrupteur M/A, un voyant indiquant son alimentation, et un thermostat numérique de régulation de température avec un afficheur LCD à rétro-éclairage. Il y a trois boutons poussoirs. Le bouton central est utilisé pour choisir entre degrés Fahrenheit (ºF) ou Celsius (ºC) comme unités de températures. Les boutons de gauche et de droite sont utilisés pour ajuster le point de consigne de température voulu, en le montant (UP) ou en le descendant (DOWN). Ce point de consigne de température peut être réglé entre 40 et 85°F (4,4-29,4 °C).
3. Pour actionner votre radiateur, il vous suffit de brancher la fiche de son cordon d'alimentation dans une prise secteur de 120 V. Puis de mettre son interrupteur M/A en position de marche.

Température comparée au point de consigne	Nombre de barres affichées	Réglage de puissance
Plus de 3°F au-dessus du point de consigne	0	Arrêt
De 2 à 3°F au-dessus du point de consigne	1	Faible
De 0 à 2°F au-dessus du point de consigne	2	Moyenne faible
De 0 à 1°F au-dessus du point de consigne	3	Moyenne
De 1 à 3°F en-dessous du point de consigne	4	Moyenne forte
Plus de 3°F en-dessous du point de consigne	5	Forte

REMARQUE: Au démarrage, le voyant indiquant l'alimentation va s'allumer, l'affichage à LCD va montrer le dernier point de consigne de température pendant environ 5 secondes, puis montrera la température ambiante réelle.

4. **Pour régler le point de consigne de température :**

a. Pour visualiser le point de consigne de température actuelle sur l'afficheur, actionnez le bouton UP ou DOWN une seule fois.

b. Un nouvel appui sur l'un de ces boutons incrémentera ou décrémentera de 1 degré ce point de consigne.

c. L'appui sur le bouton UP ou DOWN en le gardant enfoncé permet de faire évoluer la température de consigne plus rapidement. Une fois atteinte la limite haute (85°F) ou basse (40°F), l'affichage cesse.

d. L'afficheur va passer à la température réelle si aucun bouton n'est actionné dans les 5 secondes qui suivent.

e. Le rétro-éclairage va rester activé pendant 20 secondes à partir du denier appui sur un bouton UP/DOWN.

5. Laissez le radiateur fonctionner normalement jusqu'à ce que la température de la pièce vous semble confortable. Le thermostat automatique va ajuster la puissance de chauffe du radiateur selon le besoin, comme montré dans le tableau précédent, pour maintenir la température ambiante au niveau désiré. Cette capacité vous économise de l'argent en n'utilisant que la quantité d'énergie nécessaire pour le maintien du niveau de confort voulu.

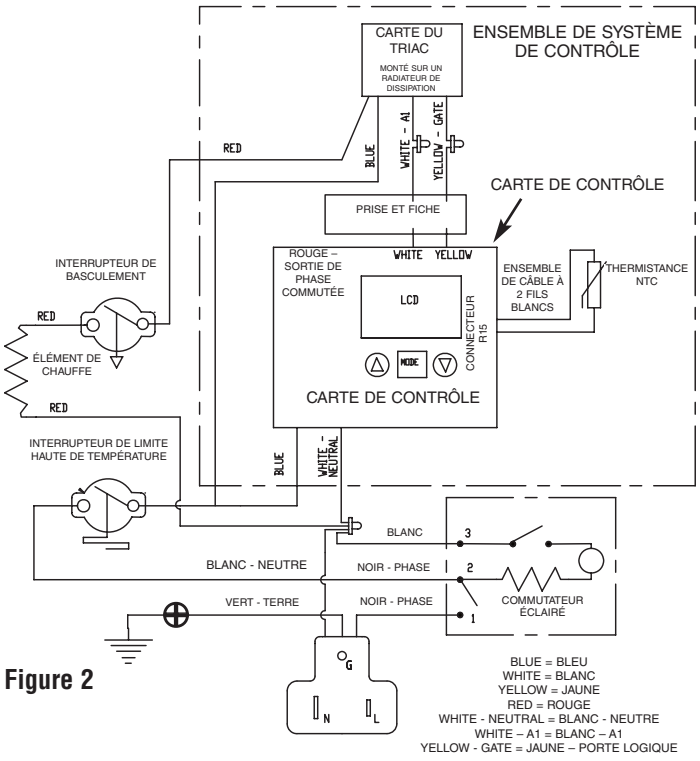

Figure 2

INSTRUCTIONS D'ENTRETIEN

INSTRUCTIONS DE NETTOYAGE

Il est important de garder propre le radiateur. Votre radiateur vous fournira des années de bon service et de confort avec juste un minimum de soins. Pour assurer son fonctionnement efficace, suivez les instructions simples ci-dessous :

1. L'utilisateur peut effectuer lui-même un nettoyage élémentaire du radiateur. Toute autre intervention est réservée au personnel de service qualifié.
2. De temps en temps, le radiateur aura besoin d'être nettoyé pour éliminer la poussière et la saleté des ailettes de l'élément de chauffe et de la grille d'évacuation d'air. En maintenant un radiateur propre, non seulement cela aide à ce qu'il fonctionne efficacement, mais cela lui permet de fonctionner en étant moins chaud et de ce fait plus sûrement.

⚠ AVERTISSEMENT ⚠

AVERTISSEMENT : AVANT TOUTE INTERVENTION DE SERVICE, ASSUREZ-VOUS QUE LE RADIATEUR EST DÉBRANCHÉ, QUE SES COMMANDES SONT À L'ARRÊT, ET QUE L'ÉLÉMENT DE CHAUFFE A REFROIDI.

3. À l'aide d'un aspirateur équipé de l'accessoire brosse, ou avec de l'air comprimé, éliminez soigneusement toute la saleté et la poussière des ailettes de l'élément et de la grille d'évacuation d'air.
4. La finition émaillé cuite au four du radiateur peut se nettoyer avec un chiffon légèrement humidifié si vous le souhaitez, cependant il ne faut pas utiliser de cire nettoyante ni de produit de polissage car leurs composants pourraient se vaporiser dans le radiateur en fonctionnement et causer une décoloration.

GARANTIE LIMITÉE

Tous les produits fabriqués par Marley Engineered Products sont garantis contre des défauts dus à la main d'œuvre et aux matériaux pendant un an à partir de la date d'installation, saufs les éléments de chauffe qui sont garantis de la même façon pendant cinq ans. Cette garantie ne s'applique pas pour des dommages résultant d'accident, de mésusage ou d'altération ; ni si la tension secteur envoyée fait 5 % ou plus au-dessus de la tension nominale de la plaque signalétique ; ni sur l'équipement est incorrectement installé ou câble, en violation avec les instructions d'installation. Toutes les demandes d'exercice de la garantie devront être accompagnées de la preuve de date d'installation.

Le client doit être responsable de tous les coûts occasionnés pour le démontage ou la réinstallation des produits, incluant les coûts de main-d'œuvre, et les coûts d'expédition pour renvoyer les produits au centre de service de Marley Engineered Products. Dans le cadre des limitations de cette garantie, les unités ne fonctionnant pas doivent être renvoyées au centre de service agréé Marley le plus proche, ou directe au centre de service de Marley Engineered Products, où ils seront réparés ou remplacés, à notre choix, sans frais pour vous avec le port de retour payé par Marley. Il est convenu que cette réparation ou ce remplacement sera le seul remède à attendre de Marley Engineered Products.

LES GARANTIES QUI PRÉCÈDENT TIENNENT LIEU DE TOUTES LES AUTRES GARANTIES, EXPLICITES OU IMPLICITES, ET TOUTES LES GARANTIES IMPLICITES DE VALEUR MARCHANDE ET D'ADÉQUATION POUR UNE FINALITÉ SPÉCIFIQUE QUI EXCÉDERAIENT LES DISPOSITIONS DE GARANTIE PRÉCÉDEMMENT ÉNONCÉES SONT ICI REJETÉES ET EXCLUES DE CET ACCORD. MARLEY ENGINEERED PRODUCTS NE SERA PAS TENU POUR RESPONSABLE DES DOMMAGES CONSÉCUTIFS SURVENANT EN RELATION AVEC LE PRODUIT, QU'ILS SOIENT À BASE DE NÉGLIGENCE, TORT, RESPONSABILITÉ PURE OU CONTRACTUELLE.

Certains États ne permettent pas l'exclusion ou la limitation des dommages consécutifs ou annexes, de ce fait l'exclusion ou la limitation qui précède peut ne pas s'appliquer à votre cas. Cette garantie vous donne des droits légaux spécifiques, qui varient d'un État à un autre.

Pour obtenir l'adresse de votre centre de service agréé le plus proche, contactez Marley Engineered Products à Bennettsville, SC, USA, au 1-800-642-4328. Toute marchandise retournée à l'usine doit être accompagnée d'une autorisation de renvoi et d'une étiquette d'identification pour le service, ces deux documents étant disponibles auprès de Marley Engineered Products. En demandant une autorisation de retour, fournissez tous les numéros de catalogue indiqués sur les produits.

COMMENT OBTENIR DU SERVICE ET DES PIÈCES DANS LE CADRE DE LA GARANTIE ET DES INFORMATIONS GÉNÉRALES

1. Service et pièces sous garantie **1-800-642-4328**
2. Pièces détachées à acheter **1-800-654-3545**
3. Informations générales sur les produits **www.marleymep.com**

Remarque : Pour obtenir le service sous garantie vous devez toujours avoir préparé :

1. Référence de modèle du produit
2. Date de fabrication
3. Numéro ou description de pièce



Marley®
Engineered Products

470 Beauty Spot Rd. East
Bennettsville, SC 29512 USA