CRAFTSMAN®

INSTRUCTION MANUAL | GUIDE D'INSTRUCTION | MANUAL DE INSTRUCCIONES

# 5 U.S. GALLON* WET/DRY VAC
# ASPIRATEUR DE DÉBRIS SECS/HUMIDES - 5 GALLONS AMÉRICAINS *
# ASPIRADORA PARA LÍQUIDOS/SÓLIDOS DE 5 GALONES ESTADOUNIDENSES *

## Household and Workshop Use
## Pour usage domestique et en atelier
## Para uso en talleres y doméstico

**CMXEVXA18115**



IF YOU HAVE QUESTIONS OR COMMENTS, CONTACT US.
POUR TOUTE QUESTION OU TOUT COMMENTAIRE, NOUS CONTACTER.
SI TIENE DUDAS O COMENTARIOS, CONTÁCTENOS.

**1-888-331-4569** **WWW.CRAFTSMAN.COM**

English ***(original instructions)*** 1

Français *(traduction de la notice d'instructions originale)* 11

Español *(traducido de las instrucciones originales)* 22

## Definitions: Safety Alert Symbols and Words

This instruction manual uses the following safety alert symbols and words to alert you to hazardous situations and your risk of personal injury or property damage.

**DANGER:** *Indicates an imminently hazardous situation which, if not avoided,* ***will*** *result in* ***death or serious injury****.*

**WARNING:** *Indicates a potentially hazardous situation which, if not avoided,* ***could*** *result in* ***death or serious injury****.*

**CAUTION:** *Indicates a potentially hazardous situation which, if not avoided,* ***may*** *result in* ***minor or moderate injury****.*

*(Used without word) Indicates a safety related message.*

**NOTICE:** *Indicates a practice* ***not related to personal injury*** *which, if not avoided,* ***may*** *result in* ***property damage****.*

Fig. A

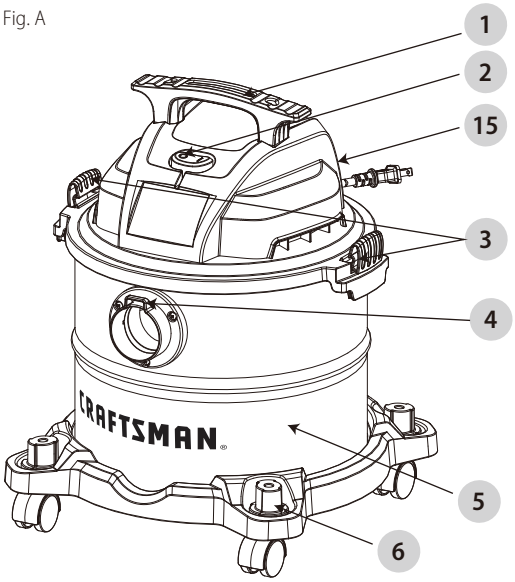


**Include:**

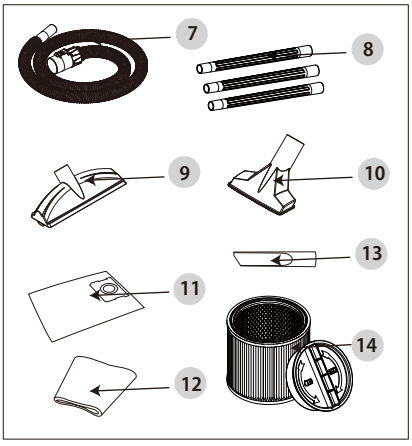


## COMPONENTS

1. Handle
2. Power switch
3. 2 Lid latches
4. Vacuum port
5. Dust tank
6. Caster
7. Flexible hose*
8. 3 Extension wands
9. Floor nozzle
10. Gulper nozzle
11. Disposable dust bag*
12. Foam filter*
13. Crevice nozzle
14. Cartridge filter*
15. Blower port

* Please refer to below for alternative item# at Lowe's.

7. Flexible hose - Lowe's item# 3626872
11. Disposable dust bag - Lowe's item# 3626882
12. Foam filter - Lowe's item# 3626873
14. Cartridge filter - Lowe's item# 3626869

**WARNING:** ***Read all safety warnings and all instructions.*** *Failure to follow the warnings and instructions may result in electric shock, fire and/or serious injury.*

**WARNING:** *Never modify the product or any part of it. Damage or personal injury could result.*

**WARNING:** *To reduce the risk of injury, read the instruction manual.*

**If you have any questions or comments about this or any product, call CRAFTSMAN toll free at: 1-888-331-4569.**

**5 U.S. GALLON* WET/DRY VAC**
**CMXEVXA18115**

# IMPORTANT SAFETY INSTRUCTIONS

## READ ALL INSTRUCTIONS BEFORE USING THIS APPLIANCE

*When using this appliance, basic safety precautions should always be followed including the following:*

***WARNING:*** *To reduce the risk of fire, electric shock and injury:*

- *Do not leave appliance when plugged in or when in operation. Unplug from outlet when not in use and before performing any service on it.*
- *Do not expose to rain. Store indoors.*
- *Always disconnect the plug from the wall outlet before removing the tank cover.*
- *Do not allow to be used as a toy. Close attention is necessary when used by or near children.*
- *Do not use with damaged cord or plug. If appliance is not working as it should, has been dropped, damaged, left outdoors or dropped into water, contact service center for assistance.*
- *Do not pull or carry by cord, use cord as a handle, close a door on cord or pull cord around sharp edges or corners. Do not run appliance over cord. Keep cord away from heated surfaces.*
- *Do not unplug by pulling on cord. To unplug, grasp the plug, not the cord.*
- *Do not handle plug or appliance with wet hands.*
- *Do not put any object into openings. Do not use with any openings blocked; keep the openings free of dust, lint, hair and anything that may reduce airflow.*
- *Keep hair, loose clothing, fingers and all parts of body away from openings and moving parts.*
- *Do not pick up anything that is burning or smoking, such as cigarettes, matches or hot ashes.*
- *Do not use without dust bag and/or filters in place.*
- *Turn off all controls before unplugging.*
- *Use extra care when cleaning on stairs.*
- *Do not use to pick up flammable or combustible liquids such as gasoline or use in areas where they may be present.*
- *Do not use the cleaner as a sprayer of flammable liquids such as oil-based paint, lacquers, etc.*
- *Do not vacuum toxic, carcinogenic, combustible or other hazardous materials such as asbestos, arsenic, barium, beryllium, lead, pesticides or other health endangering materials.*
- *Do not pick up soot, cement, plaster or drywall dust without filter and dust bag in place. These are very fine particles that may affect the performance of the motor or be exhausted back into the air. Additional dust bag is available.*
- *Do not leave the cord lying on the floor once have finished the cleaning job. It can become a tripping hazard.*
- *Use special care when emptying heavily loaded tanks.*
- *To avoid spontaneous combustion, empty tank after each use.*
- *The operation of a utility vacuum can result in foreign objects being blown into eyes, which can result in eye damage. Always wear safety goggles when operating vacuum.*
- ***STAY ALERT**. Watch what you are doing and use common sense. Do not use vacuum cleaner when you are tired, distracted or under the influence of drugs, alcohol or medication causing diminished control.*
- *This appliance is provided with double insulation. Use only identical replacement parts. See instructions for servicing double insulated appliances.*
- *Unplug appliance before connecting the hose, nozzles, filters, or other accessories.*

***NOTICE:*** *Use only as described in this manual. Use only manufacturer's recommended attachments.*

## SAVE THESE INSTRUCTIONS
## ADDITIONAL SAFETY RULES

***WARNING:***

- *Do not pick up anything that is burning or smoking, such as cigarettes, matches, or hot ashes.*
- *Do not use to vacuum combustible explosive materials, such as coal, grain, or other finely divided combustible materials.*
- *Do not use to vacuum hazardous, toxic or carcinogenic materials, such as asbestos or pesticide.*
- *Never pick up explosive liquids (e.g. gasoline, diesel fuel, heating oil, paint thinner, etc.), acids or solvents.*
- *Do not use vacuum without filters in place.*
- *Some wood contains preservatives which can be toxic. Take extra care to prevent inhalation and skin contact when working with these materials. Request and follow any safety information available from the material supplier.*
- *Do not use vacuum as a step ladder.*
- *Do not place heavy objects on vacuum.*
- *An extension cord must have adequate wire size (AWG or American Wire Gauge) for safety. The smaller the gauge number of the wire, the greater the capacity of the cable, that is 16 gauge has more capacity than 18 gauge. An undersized cord will cause a drop in line voltage resulting in loss of power and overheating. When using more than one extension to make up the total length, be sure each individual extension cord contains at least the minimum wire size. The following table shows*

*the correct size to use. If in doubt, use the next heavier gauge. The smaller the gauge number, the heavier the cord.*

- *If an extension cord is to be used outdoors it must be marked with the suffix W-A or W following the cord type designation. For example – SJTW-A indicates it is acceptable for outdoor use.*

| Minimum Gauge for Cord Sets | | | | | | |
|---|---|---|---|---|---|---|
| Ampere Rating | | Volts | Total Length of Cord in Feet (meters) | | | |
| | | 120V | 25 (7.6) | 50 (15.2) | 100 (30.5) | 150 (45.7) |
| | | 240V | 50 (15.2) | 100 (30.5) | 200 (61.0) | 300 (91.4) |
| More Than | Not More Than | AWG | | | | |
| 0 | 6 | | 18 | 16 | 16 | 14 |
| 6 | 10 | | 18 | 16 | 14 | 12 |
| 10 | 12 | | 16 | 16 | 14 | 12 |
| 12 | 16 | | 14 | 12 | Not Recommended | |

**WARNING:** *Always wear proper personal hearing protection that conforms to ANSI S12.6 (S3.19) during use. Under some conditions and duration of use, noise from this product may contribute to hearing loss.*

**WARNING:** *Always use safety goggles. Everyday eyeglasses are NOT safety goggles. Also use face or dust mask if area of operation is dusty. ALWAYS WEAR CERTIFIED SAFETY EQUIPMENT:*

- *ANSI Z87.1 eye protection (CAN/ CSA Z94.3),*
- *ANSI S12.6 (S3.19) hearing protection,*
- *NIOSH/ OSHA/ MSHA respiratory protection.*

## SAVE THESE INSTRUCTIONS FOR FUTURE REFERENCE. FOR HOUSEHOLD USE ONLY.

### DOUBLE INSULATION

*Double insulated appliances are constructed throughout with two separate layers of electrical insulation or one single layer of reinforced insulation between the user and the appliance's electrical system. Products built with this insulation system are not intended to be grounded. As a result, this appliance is equipped with a two-prong plug which permits it to be used without concern for maintaining a ground connection.*

**NOTICE:** *Double insulation does not take the place of normal safety precautions when operating this appliance. The secondary insulation system is for protection against injury resulting from a possible failure of the primary insulation within the product.*

**CAUTION:** ***WHEN SERVICING USE ONLY IDENTICAL REPLACEMENT PARTS.*** *Repair or replace damaged cords.*

### POLARIZED PLUGS

*Polarized plugs (one blade is wider than the other) are used on equipment to reduce the risk of electric shock. When provided, this plug will fit in the polarized outlet only one way.*

**WARNING:** *Do not alter the plug in any way. If the plug does not fit fully in the outlet, reverse the plug. If it still does not fit, contact a qualified electrician to install the proper outlet.*

**WARNING:** *If the supply cord is damaged, it must be replaced by the manufacturer or its service agent or a similarly qualified person in order to avoid a hazard. Remove the plug from the socket before performing maintenance. Before using the machine make sure that the frequency and voltage shown on the rating plate correspond with the mains voltage. Specifications and details are subject to change without prior notice. The accessories shown in the pictures may vary from model to model.*

### IMPORTANT PROPER DISPOSAL

*The symbol on the product or packaging indicates that the product must not be treated as domestic refuse. Instead, it should be handed in to a collection point for the recycling of electrical and electronic components. By ensuring the product is treated in the right way, this will help to prevent the negative impact on environment and health that may result from the product being thrown away as general waste. For further information about recycling, you should contact the local authorities, refuse collection service or the sales outlet where you bought the goods.*



**WARNING:** *This product can expose you to chemicals including lead, which is known to the State of California to cause cancer, birth defects or other reproductive harm. For more information go to www.P65Warnings.ca.gov.*

**WARNING:** *This product is NOT to be used for filtering of pathogens, for example COVID-19. Follow all local, state and federal guidance on general cleaning practices.*

### PRODUCT SPECIFICATIONS

| | |
|---|---|
| Power | 120V~ / 60Hz / 8A |
| Peak HP | 4.0 |
| Tank Capacity | 5 Gallon |
| Hose | 1-1/4 in. x 5 ft. |
| Power cord | SJTW18AWG / 10 ft. Length |

## OPERATING INSTRUCTIONS

***UNPACKING & SET-UP SUMMARY***

1. Pull lid latches (3) in an outward motion, remove power head and some accessories that may have been shipped in the tank.
2. Attach casters (6) following the instructions as below:
   - ***a.*** Invert dust tank, take the casters (6) to align the tank bottom sinking place. Press firmly until you hear a click which indicates the casters are installed in place.
   - ***b.*** Return dust tank assembly upright.
3. Before replacing power head, refer to this manual to ensure you have the proper filters installed for the cleaning operation.
4. Replace power head, and apply pressure with thumb to each latch (3) until it snaps tightly in place. Make sure all lid latches (3) are clamped securely.
5. Insert the hose (7) end into vacuum port (4) of tank.
6. Attach the extension wands to the end of the hose. Apply slight pressure until fitting is tight.
7. Attach one of the cleaning accessories (depending on the cleaning requirements) on the extension wands (8). Twist slightly to tighten the connection.
8. Plug the cord into the wall outlet. The vacuum is ready for use.
9. Turn the unit "ON" by pressing the switch (2) from position "O" to position "I". The "O" is the "OFF" position and the "I" is the "ON" position.

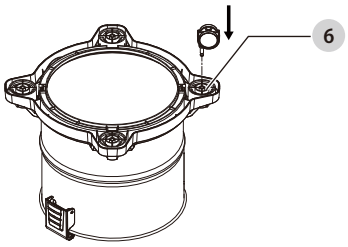


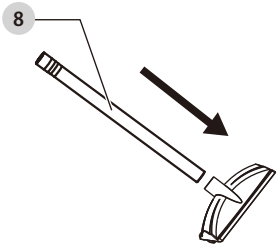


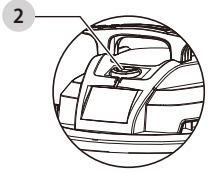


***WARNING:*** *To reduce the risk of fire or explosion, do not operate this vacuum in areas with flammable gases, vapors or explosive dust in the air. Flammable gases or vapors include but are not limited to: lighter fluid, solvent-type cleaners, oil-based paints, gasoline, alcohol or aerosol sprays. Explosive dusts include but are not limited to: coal, magnesium, aluminum, and grain or gun powder. Do not vacuum explosive dust, flammable or combustible liquids or hot ashes. Do not use this vacuum as a sprayer for any flammable or combustible liquid. To reduce the risk of health hazards from vapors or dusts, do not vacuum toxic materials.*

***WARNING:*** *The operation of any utility vacuum can result in foreign objects being blown into the eyes, which can result in severe eye damage. Always wear safety eyewear complying with ANSI Z87.1 (or in Canada, CSA Z94.3) before starting operation.*

***CAUTION:*** *To reduce risk of hearing damage, wear ear protectors when using the vacuum for extended hours or when using it in a noisy area.*

## DRY PICK-UP

1. The filter must always be in correct position to reduce the risk of leaks and possible damage to vac. Make sure that the filter is completely covering the cartridge filter (14). Make sure there are no gaps between the cartridge filter (14) and the lid. (See illustration). It is very important to assemble the filter to the cage without allowing any possible leaks or tears. Any leaks will allow the picked up debris to be blown out of the blowing port and back into the surrounding environment.
2. When using the vacuum to pick up fine dust, it will be necessary to empty the dust tank and clean or replace the cartridge filter (14) at more frequent intervals to maintain peak vacuum performance.

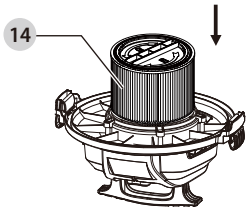


***NOTICE:*** *A dry cartridge filter is necessary to pick up dry material. If you use the vacuum to pick up dust when the cartridge filter is wet, the cartridge filter will clog quickly and be very difficult to clean. If the cartridge filter gets wet, replace it before continuing to do dry pickups.*

## INSTALLING DISPOSABLE FILTER BAG

*1 . Slide the cardboard collar opening firmly onto the vacuum port deflector until it stops against the deflector wall.*
*2 . Position the disposable dust bag (11) so that it is distributed around the inside of the tank.*
*3 . Replace and secure the power head onto the tank.*

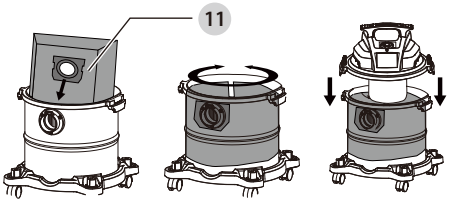


## WET PICK-UP

*1 . Remove the cartridge filter and replace it with foam filter (12) when you do wet pickups.*
*2 . This wet/dry vac is equipped with a float (14) mechanism which will rise automatically to cut off the airflow when the liquid in the tank reaches a predetermined level. When this happens, turn off vac, unplug the power cord, and empty the dust tank. You will know that the float has shut the airflow off because the suction ceases and the motor noise becomes higher in pitch due to increased motor speed. The liquid capacity may vary with the rate of pickup.*

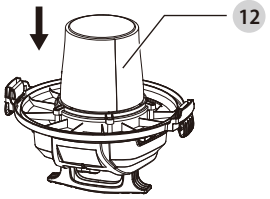


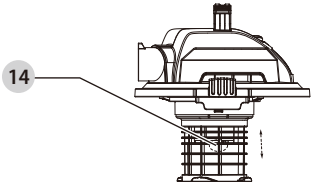


***NOTICE:*** *To reduce the risk of damage to the vacuum, do not run motor with float in raised position.*

## EMPTING THE TANK

⚠ ***WARNING:*** *To reduce the risk of injury from accidental starting, unplug power cord before emptying the dust tank.*

*1 . Remove the power head assembly of the wet/dry vacuum by pulling outward on the lid clips (3) located on each side of the vacuum. Lift off the power head assembly.*
*2 . Dump the dust tank (5) contents into the proper waste disposal container.*

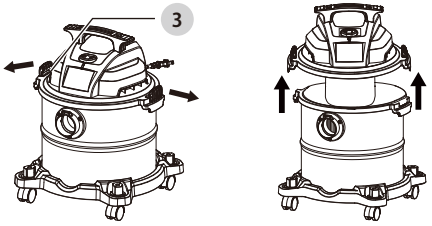


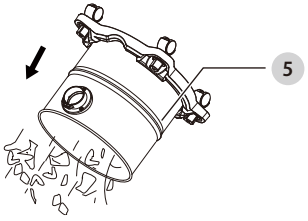


## BLOWING OPERATION

⚠ ***WARNING:*** *Always wear safety eyewear complying with ANSI Z87.1 (or in Canada CSA Z94.3) when using as a blower.*

⚠ ***WARNING:*** *To avoid injury to bystanders, keep them clear of blowing debris.*

⚠ ***CAUTION:*** *Wear a dust mask if blowing creates dust which might be inhaled.*

⚠ ***CAUTION:*** *To reduce the risk of hearing damage, wear ear protection when using the vacuum/blower (15) for extended hours or in confined space.*

*The vacuum contains a blowing feature. Follow the steps below to use the vacuum as a blower (15) .*
*1 . Locate blowing port (15) on the vacuum.*
*2 . Insert the buckle end of the 7 ft x 1-7/8 in / 2.1 m x 48 mm hose (7) into the blower port.*
*3 . Turn the vacuum "ON".*

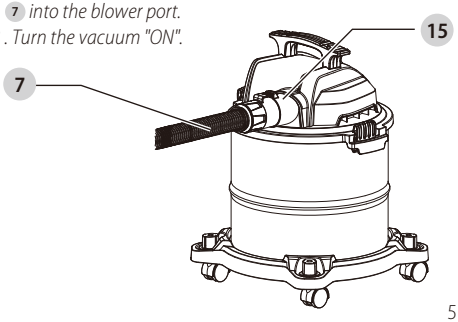

## CARE AND MAINTENANCE

***FILTER REPLACEMENT***

***WARNING:*** *To reduce the risk of injury from accidental starting, unplug power cord before changing or cleaning filter. The filter should be cleaned often to maintain peak Vacuum performance.*

***WARNING:*** *Do not remove filter cage and float. The float prevents water from entering the impeller and damaging the motor. The cage prevents fingers from touching the moving impeller.*

***CAUTION:*** *To avoid damage to the impeller and motor, always reinstall the reusable filter before using the vacuum for dry pickups and always reinstall the foam filter before using the vacuum for wet pickups.*

***CAUTION:*** *After cleaning, check the filter for tears or small holes. Do not use a filter with holes or tears in it. Even a small hole can cause dust to come out of the vacuum. Replace it immediately.*

***CAUTION:*** *Clean the filter in an open area.*

## CLEANING

*To keep the wet/dry vacuum looking its best, clean the outside with a cloth dampened with warm water and mild soap.*

*To clean the tank:*

*1 . Dump out debris.*

*2 . Wash tank thoroughly with warm water and mild soap.*

*3 . Wipe out with dry cloth.*

## STORAGE

*Before storing the vacuum, the dust tank should be emptied and cleaned. The cord should be wrapped and hung on the unit and the accessories should be kept in the accessory holder so they can be readily available. The vacuum should be stored indoors.*

## Accessories

***WARNING:*** *Since accessories, other than those offered by CRAFTSMAN, have not been tested with this product, use of such accessories with this tool could be hazardous. To reduce the risk of injury, only CRAFTSMAN recommended accessories should be used with this product.*

Recommended accessories for use with your tool are available at extra cost from your local dealer or authorized service center. If you need assistance in locating any accessory, please contact CRAFTSMAN, call **1-888-331-4569**.

# TROUBLESHOOTING GUIDE

### BE SURE TO FOLLOW SAFETY RULES AND INSTRUCTIONS

*Minor problems often can be fixed without calling customer service.*

| PROBLEM | POSSIBLE CAUSE | SOLUTION |
|---|---|---|
| *Vacuum will not run* | *No electricity* | *Make sure electrical outlet has voltage (A qualified electrician may need to be contacted)* |
| *Loss of suction, wet pick-up* | *1) Full tank*<br>*2) Clogged hose*<br>*3) Clogged filter* | *1) Drain and clean tank*<br>*2) Remove hose and clean debris*<br>*3) Clean or replace filter* |
| *Loss of suction, dry pick-up* | *1) Full tank*<br>*2) Clogged hose*<br>*3) Clogged filter* | *1) Drain and clean tank*<br>*2) Remove hose and clean debris*<br>*3) Clean or replace filter* |

# WARRANTY

## Alton Industry Ltd. Group
### 3 year Limited Warranty

*This warranty covers any defects in materials or workmanship of the enclosed product. Alton Industry Ltd. Group will repair or replace any defective materials due to craftsmanship of the product. This warranty does not cover any problem caused by misuse, abuse, accidents or acts of God, such as floods or hurricanes. Consequential and incidental damages are not covered under this warranty. Coverage terminates if you sell or otherwise transfer the ownership. If you feel you have a defective product, please submit a copy of your receipt to the address below and call 1-888-899-0146 for instructions prior returning this item to the store or sending back to:*

*Alton Industry Ltd. Group*
*643 Innovation Drive West Chicago, IL 60185*

*We will inspect the product and contact you within 72 hours to give you the results of our inspection. We reserve the right to repair or replace the product at our discretion. However, we may replace the product with one of similar but not exact features. Parts and Service Information available call Alton Industry at 1-888-899-0146. This warranty gives you specific legal rights. You may have other rights which vary from state to state.*

## Définitions : Termes et symboles d'alertes de sécurité

Ce Guide d'utilisation utilise les termes et symboles d'alertes de sécurité suivants pour vous prévenir en cas de situations dangereuses et de risque de blessures ou de dommages matériels.

⚠ ***DANGER :*** *Indique une situation dangereuse imminente qui, si elle n'est pas évitée,* ***causera la mort ou une blessure grave.***

⚠ ***AVERTISSEMENT :*** *Indique une situation pouvant être dangereuse qui, si elle n'est pas évitée,* ***risque de causer la mort ou une blessure grave.***

⚠ ***MISE EN GARDE :*** *Indique une situation dangereuse qui, si elle n'est pas évitée,* ***pourrait causer une blessure mineure ou modérée.***

⚠ *(Utilisé sans terme) Indique un message relatif à la sécurité.*

***AVIS :*** *Indique une pratique* ***non associée à un risque de blessure*** *qui, si l'on n'en tient pas compte,* ***pourrait*** *causer des* ***dommages matériels.***

Fig. A

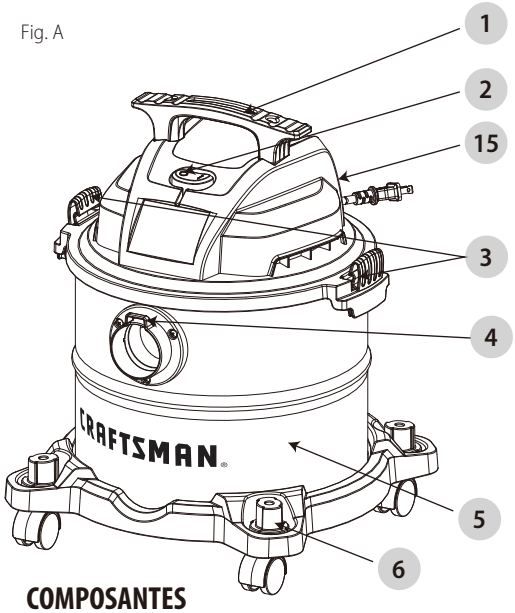


**Comprendre :**

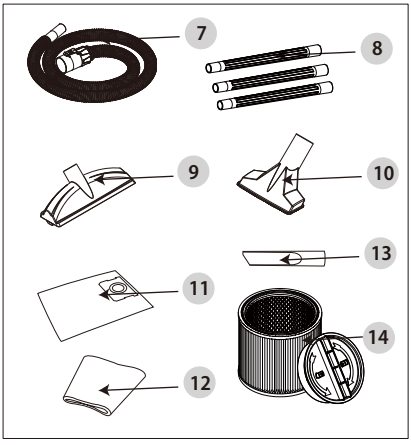


## COMPOSANTES

1. Manipuler
2. Interrupteur
3. 2 Verrous du couvercle
4. Port de vide
5. Réservoir à poussière
6. Roulette
7. Tuyau flexible*
8. 3 Baguettes d'extension
9. Brosse de sol
10. Buse utilitaire
11. Sac à poussière jetable*
12. Filtre en mousse*
13. Buse crevassée
14. Filtre à cartouche*
15. Port du ventilateur

* Veuillez vous référer ci-dessous pour le numéro d'article alternatif chez Lowe's.

7. Tuyau flexible - Objet de Lowe# 3626872
11. Sac à poussière jetable - Objet de Lowe# 3626882
12. Filtre en mousse - Objet de Lowe# 3626873
14. Filtre à cartouche - Objet de Lowe# 3626869

⚠ ***AVERTISSEMENT :*** *Lisez tous les avertissements relatifs à la sécurité et toutes les instructions associées.Le non-respect des avertissements et des instructions pourrait causer un choc électrique, un incendie et/ou des blessures graves.*

⚠ ***AVERTISSEMENT :*** *Ne modifiez jamais le produit ou toute partie de celui-ci. Ceci pourrait causer une blessure ou des dommages matériels.*

⚠ ***AVERTISSEMENT :*** *Pour réduire le risque de blessure, lisez le Guide d'utilisation.*

**En cas de questions ou de commentaires au sujet de ce produit ou de tout autre produit, téléphonez à CRAFTSMAN au numéro suivant (appel gratuit) : 1-888-331-4569.**

**ASPIRATEUR DE DÉBRIS SECS/HUMIDES - 5 GALLONS AMÉRICAINS * CMXEVXA18115**

# INSTRUCTIONS IMPORTANTES RELATIVES À LA SÉCURITÉ

## LISEZ TOUTES LES INSTRUCTIONS AVANT D'UTILISER CET APPAREIL

*Des précautions de sécurité élémentaires doivent être prises lors de l'utilisation de cet aspirateur, notamment les précautions suivantes :*

⚠ ***AVERTISSEMENT :*** *Afin de réduire les risques d'incendie, de choc électrique ou de blessure :*

- *Ne laissez pas l'appareil sans surveillance lorsqu'il est branché. Débranchez l'appareil de la prise lorsque vous ne l'utilisez pas et avant d'en effectuer l'entretien. Branchez le cordon uniquement sur une prise c orrectement mise à la terre.*
- *N'exposez pas l'appareil à la pluie. Rangez-le à l'intérieur.*
- *Débranchez toujours l'appareil de la prise murale avant de retirer le couvercle du réservoir.*
- *Cet appareil ne doit pas être utilisé comme un jouet. Une surveillance étroite est de rigueur lorsque l'appareil est manipulé par des enfants ou à proximité de ces derniers.*
- *N'utilisez pas l'appareil si le cordon d'alimentation ou la fiche sont endommagés. Si l'appareil ne fonctionne pas bien, s'il est tombé sur le sol ou dans l'eau, s'il est endommagé ou s'il est resté à l'extérieur, communiquez avec le centre de services pour obtenir de plus amples renseignements.*
- *Évitez de tirer sur le cordon d'alimentation, de transporter l'appareil par le cordon, d'utiliser le cordon comme poignée, de coincer le cordon dans une porte ou de faire passer le cordon autour d'un rebord ou d'un coin coupant. Évitez de passer l'appareil sur le cordon. Tenez le cordon d'alimentation loin des surfaces chaudes.*
- *Ne le débranchez pas en tirant sur le cordon. Pour le débrancher, saisissez la fiche et non le cordon d'alimentation.*
- *Ne touchez pas à la fiche ni à l'appareil lorsque vous avez les mains mouillées.*
- *Ne placez aucun objet dans les ouvertures. N'utilisez pas l'appareil lorsque les ouvertures sont bloquées. Assurez-vous que les ouvertures sont exemptes de poussière, de peluches, de cheveux ou de tout objet qui pourrait réduire le débit d'air.*
- *Gardez les cheveux, les vêtements amples, les doigts et toutes les parties du corps loin des ouvertures et des pièces mobiles.*
- *N'aspirez jamais d'objets brûlants ou fumants, par exemple une cigarette, une allumette ou des cendres chaudes.*
- *N'utilisez pas l'appareil si le sac à poussière ou les filtres ne sont pas en place.*
- *Réglez toutes les commandes en position d'arrêt (OFF) avant de débrancher l'appareil.*
- *Redoublez de vigilance lorsque vous nettoyez des escaliers.*
- *N'aspirez pas de liquides inflammables ou ' combustibles (par exemple, de l'essence) et n'utilisez pas l'appareil dans des zones où ces liquides peuvent être présents.*
- *N'utilisez pas votre aspirateur pour pulvériser des liquides inflammables tels que des peintures à l'huile, des laques, etc*
- *N'aspirez pas de matières toxiques, cancérigènes ou inflammables, ni d'autres matières dangereuses pour la santé comme l'amiante, l'arsenic, le baryum, le béryllium, le plomb ou les pesticides.*
- *N'aspirez pas de poussière de suie, de ciment, de plâtre ou de cloison sèche si le filtre et le sac à p oussière ne sont pas en place. Il s'agit de particules très fines qui peuvent nuire à la performance du moteur ou être relâchées dans l'air. Des sacs à poussière supplémentaires sont offerts.*
- *Ne laissez pas le cordon d'alimentation traîner sur le sol après avoir fini de passer l'aspirateur. Vous pourriez vous y prendre les pieds et trébucher.*
- *Soyez particulièrement prudents lorsque vous videz des réservoirs lourdement chargés.*
- *Afin d'éviter la combustion spontanée, videz le réservoir après chaque utilisation.*
- *Un aspirateur pour matières sèches et liquides peut projeter des corps étrangers, présentant ainsi des risques de blessure aux yeux. Portez toujours des lunettes de sécurité lorsque vous utilisez l'aspirateur.*
- *DEMEUREZ VIGILANT. Prêtez attention à ce que vous faites et faites preuve de bon sens. N'utilisez pas l'aspirateur lorsque vous ressentez de la fatigue, que vous êtes distrait ou que vous êtes sous l'effet de drogues, d'alcool ou de médicaments altérant vos capacités.*
- *Cet appareil comprend une double isolation. Utilisez uniquement des pièces de rechange identiques. Consultez les instructions pour en savoir plus sur l'entretien des appareils à double isolation.*
- *Débranchez l'appareil avant d'y installer le tuyau, la buse et tout élément similaire.*

***AVIS :*** *Utilisez l'appareil uniquement pour l'usage prévu dans ce manuel. Utilisez uniquement les pièces recommandées par le fabricant.*

## CONSERVER CES CONSIGNES

***RÈGLES DE SÉCURITÉ ADDITIONNELLES***

## ⚠ *AVERTISSEMENT :*

- *Ne pas aspirer des objets incandescents, ou se consumant, comme les cigarettes, les allumettes ou les cendres chaudes.*
- *Ne pas utiliser l'appareil pour aspirer des matériaux explosifs, comme le charbon, le grain, ou tout autre matériau combustible à fine texture.*
- *Ne pas l'utiliser pour aspirer des produits dangereux, toxiques ou carcinogènes, comme l'amiante ou les pesticides.*
- *Ne jamais aspirer des liquides explosifs(ex.:essence, diesel, mazout domestique, diluant, etc.), des acides ou des solvants.*
- *Ne pas utiliser l'aspirateur sans ses filtres, hormis comme indiqué dans la section Aspiration des déchets humides.*
- *Certains bois contiennent des conservateurs pouvant être toxiques. Lorsqu'on travaille avec ces matériaux, protéger la peau de tout contact et les poumons de toute inhalation. Se renseigner auprès du fournisseur du matériau pour obtenir toutes les directives de sécurité disponibles, et les suivre.*
- *Ne pas utiliser cet aspirateur comme escabeau.*
- *Ne pas mettre des objets lourds sur l'aspirateur.*
- *Pour la sécurité de l'utilisateur, utiliser une rallonge de calibre adéquat (AWG, American Wire Gauge [calibrage américain normalisé des fils électriques]). Plus le calibre est petit, et plus sa capacité est grande. Un calibre 16, par exemple, a plus de capacité qu'un calibre 18. L'usage d'une rallonge de calibre insuffisant causera une chute de tension qui entraînera perte de puissance et surchauffe. Si plus d'une rallonge est utilisée pour obtenir une certaine longueur, s'assurer que chaque rallonge présente au moins le calibre de fil minimum. Le tableau ci-dessous illustre le calibre à utiliser. En cas de doute, utiliser le calibre suivant. Plus le calibre est petit, plus la rallonge peut supporter de courant.*
- *Si l'utilisation d'une rallonge à l'extérieur est inévitable, elle doit comporter, suivant le type de cordon, les suffixes W-A ou W. Par exemple, SJTW-A indique que celle-ci peut être utilisée dehors.*

| Calibres minimaux des rallonges | | | | | | |
|---|---|---|---|---|---|---|
| Intensité (en ampères) | | volts | Longueur totale de cordon en mètres (pieds) | | | |
| | | 120V | 7,6 (25) | 15,2 (50) | 30,5 (100) | 45,7 (150) |
| | | 240V | 15,2 (50) | 30,5 (100) | 61,0 (200) | 91,4 (300) |
| Supérieur à | Inférieur à | AWG | | | | |
| 0 | 6 | | 18 | 16 | 16 | 14 |
| 6 | 10 | | 18 | 16 | 14 | 12 |
| 10 | 12 | | 16 | 16 | 14 | 12 |
| 12 | 16 | | 14 | 1 | Non recommandé | |

## ⚠ *AVERTISSEMENT :*

*Pendant l'utilisation, porter systématiquement une protection auditive individuelle adéquate homologuée ANSI S12.6 (S3.19). Sous certaines conditions et suivant la longueur d'utilisation, le bruit émanant de ce produit pourrait contribuer à une perte de l'acuité auditive.*

## ⚠ *AVERTISSEMENT :*

*PORTER Utiliser des lunettes de sécurité.Les lunettes de jour ne sont PAS des lunettes de sécurité. Utiliser aussi un écran facial ou un masque antipoussières si la découpe doit en produire beaucoup.*

*PORTER SYSTÉMATIQUEMENT UN ÉQUIPEMENT DE SÉCURITÉ HOMOLOGUÉ:*

- *Protection oculaire ANSI Z87.1 (CAN/CSA Z94.3);*
- *Protection auditive ANSI S12.6 (S3.19);*
- *Protection des voies respiratoires NIOSH/OSHA/MSHA.*

## CONSERVEZ CES INSTRUCTIONS POUR RÉFÉRENCE FUTURE. POUR UN USAGE DOMESTIQUE UNIQUEMENT.

## DOUBLE ISOLATION

*Les appareils à double isolation sont construits partout avec deux couches séparées d'isolation électrique ou une seule couche d'isolation renforcée entre l'utilisateur et le système électrique de l'appareil. Les produits construits avec ce système d'isolation ne sont pas destinés à être mis à la terre. En conséquence, cet appareil est équipé d'une fiche à deux broches qui lui permet d'être utilisé sans souci de maintenir une connexion à la terre.*

## DOUBLE ISOLATION

*Les appareils à double isolation sont construits partout avec deux couches séparées d'isolation électrique ou une seule couche d'isolation renforcée entre l'utilisateur et le système électrique de l'appareil. Les produits construits avec ce système d'isolation ne sont pas destinés à être mis à la terre. En conséquence, cet appareil est équipé d'une fiche à deux broches qui lui permet d'être utilisé sans souci de maintenir une connexion à la terre.*

***AVIS :*** *La double isolation ne remplace pas les précautions de sécurité normales lors de l'utilisation de cet appareil. Le système d'isolation secondaire sert à la protection contre les blessures résultant d'une éventuelle défaillance de l'isolation primaire à l'intérieur du produit.*

***AVIS :*** *La double isolation ne remplace pas les précautions de sécurité normales lors de l'utilisation de cet appareil. Le système d'isolation secondaire sert à la protection contre les blessures résultant d'une éventuelle défaillance de l'isolation primaire à l'intérieur du produit.*

## ⚠ *MISE EN GARDE :*

*Indique une situation dangereuse qui, si elle n'est pas évitée,* ***pourrait causer***

## BOUCHONS POLARISÉS

*Des fiches polarisées (une lame est plus large que l'autre) sont utilisées sur l'équipement pour réduire le risque de choc électrique. Lorsqu'elle est fournie, cette fiche ne s'insère dans la prise polarisée que dans un seul sens.*

***AVERTISSEMENT :*** *Ne modifiez en aucun cas la fiche. Si la fiche ne rentre pas complètement dans la prise, inversez la fiche. Si elle ne rentre toujours pas, contactez un électricien qualifié pour installer la prise appropriée.*

***AVERTISSEMENT :*** *Si le cordon d'alimentation est endommagé, il doit être remplacé par le fabricant ou son agent de service ou une personne de qualification similaire afin d'éviter un danger. Retirez la fiche de la prise avant d'effectuer la maintenance. Avant d'utiliser la machine, assurez-vous que la fréquence et la tension indiquées sur la plaque signalétique correspondent à la tension du secteur. Les spécifications et détails sont sujets à changement sans préavis. Les accessoires montrés dans les images peuvent varier d'un modèle à l'autre.*

### ÉLIMINATION APPROPRIÉE IMPORTANTE

*Le symbole sur le produit ou l'emballage indique que le produit ne doit pas être traité comme un déchet domestique. Au lieu de cela, il doit être remis à un point de collecte pour le recyclage des composants électriques et électroniques. En veillant à ce que le produit soit traité de la bonne manière, cela aidera à prévenir l'impact négatif sur l'environnement et la santé qui peut résulter de la mise au rebut du produit comme déchet général. Pour plus d'informations sur le recyclage, vous devez contacter les autorités locales, le service de collecte des ordures ou le point de vente où vous avez acheté les marchandises.*



***AVERTISSEMENT :*** *Ce produit peut vous exposer à des produits chimiques, y compris le plomb, que l'État de la Californie reconnaît comme pouvant causer le cancer, des anomalies congénitales ou d'autres problèmes liés à la reproduction. Pour plus d'informations, rendez-vous sur www.P65Warnings.ca.gov.*

***AVERTISSEMENT :*** *Ce produit ne doit PAS être utilisé pour filtrer des agents pathogènes, par exemple COVID-19. Suivez toutes les directives locales, étatiques et fédérales sur les pratiques générales de nettoyage.*

## SPÉCIFICATIONS DU PRODUIT

| | |
|---|---|
| Puissance | 120V~ / 60Hz / 8A |
| Pic HP | 4.0 |
| Capacité du réservoir | 19 Liter |
| Tuyau | 3.2 cm x 1.5 m |
| Cordon d'alimentation | SJTW18AWG, longueur de 3.0 m |

## OPERATING INSTRUCTIONS

***UNPACKING & SET-UP SUMMARY***

*1 . Tirez les loquets du couvercle (3) vers l'extérieur, retirez la tête d'alimentation et certains accessoires qui peuvent avoir été expédiés dans le réservoir.*

*2. Fixez la roulette (6) en suivant les instructions ci-dessous:*

***a.*** *Inversez le réservoir à poussière, prenez la roulette (6) pour aligner le fond de coulage du réservoir. Appuyez fermement jusqu'à ce que vous entendiez un clic indiquant que les roulettes sont installées en place.*

***b.*** *Remettez le réservoir à poussière à la verticale.*

*3. Avant de remplacer la tête d'alimentation, reportez-vous à ce manuel pour vous assurer que les filtres appropriés sont installés pour l'opération de nettoyage.*

*4. Remplacez la tête motrice et appliquez une pression avec le pouce sur chaque loquet (3) jusqu'à ce qu'il s'enclenche fermement. Assurez-vous que tous les loquets du couvercle (3) sont bien serrés.*

*5. Insérez l'extrémité du tuyau (7) dans l'orifice de vide (4) du réservoir.*

*6. Fixez les rallonges à l'extrémité du tuyau. Appliquez une légère pression jusqu'à ce que le raccord soit serré.*

*7 . Fixez l'un des accessoires de nettoyage (en fonction des exigences de nettoyage) sur les rallonges (8) . Tournez légèrement pour resserrer la connexion.*

*8. Branchez le cordon dans la prise murale. Le nettoyant est prêt à l'emploi.*

*9. Mettez l'appareil sur «ON» en appuyant sur l'interrupteur (2) de la position «O» à la position «I». Le «O» est la position «OFF» et le «I» est la position «ON».*

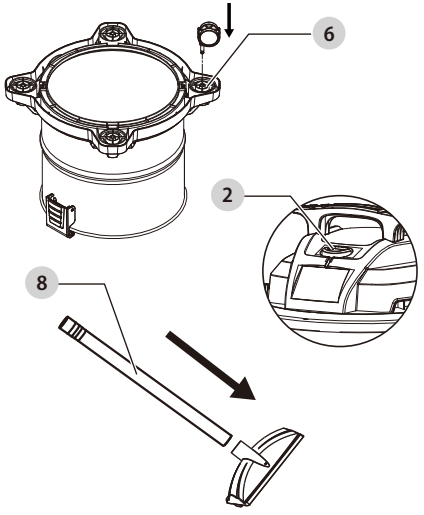

## ⚠ AVERTISSEMENT :

*Pour réduire le risque d'incendie ou d'explosion, n'utilisez pas cet aspirateur en présence de gaz, de vapeurs ou de poussières inflammables. Voici quelques exemples de gaz et de vapeurs inflammables : l'essence à briquet, les nettoyants de type solvants, les peintures à l'huile, l'essence, l'alcool ou les aérosols. Voici quelques exemples de poussières inflammables : le charbon, le magnésium, l'aluminium, les blocs de poudre ou la poudre noire. N'aspirez ni poussières, ni liquides inflammables, ni combustibles, ni cendres chaudes. N'utilisez pas cet aspirateur pour pulvériser des liquides inflammables ou combustibles. Afin de réduire les risques pour la santé associés aux vapeurs et aux poussières, n'aspirez pas de matériaux toxiques.*

## ⚠ AVERTISSEMENT :

*Tout aspirateur pour matières sèches et liquides peut projeter des corps étrangers, présentant ainsi des risques de blessure aux yeux. Mettez toujours des lunettes de sécurité conformes à la norme ANSI Z87,1 ou, au Canada, à la norme CSA Z94,3 avant d'utiliser l'appareil.*

## ⚠ MISE EN GARDE :

*Pour réduire le risque de dommages auditifs, portez des protège-oreilles lorsque vous utilisez l'aspirateur pendant de longues heures ou lorsque vous l'utilisez dans une zone bruyante.*

## ASPIRATION DES MATIÈRES SÈCHES

1. *The filter must always be in correct position to reduce the risk of leaks and possible damage to vac. Make sure that the filter is completely covering the cartridge filter* 14 *. Make sure there are no gaps between the cartridge filter* 14 *and the lid. (See illustration). It is very important to assemble the filter to the cage without allowing any possible leaks or tears. Any leaks will allow the picked up debris to be blown out of the blowing port and back into the surrounding environment.*
2. *When using the vacuum to pick up very fine dust, it will be necessary to empty the dust tank and clean or replace the cartridge filter* 14 *at more frequent intervals to maintain peak vacuum performance.*

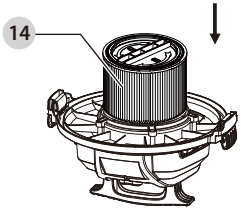


***AVIS :*** *Un filtre à cartouche sèche est nécessaire pour ramasser le matériau sec. Si vous utilisez l'aspirateur pour ramasser la poussière lorsque le filtre à cartouche est mouillé, le filtre à cartouche se colmatera rapidement et sera très difficile à nettoyer. Si le filtre à cartouche est mouillé, remplacez-le avant de continuer les collectes à sec.*

## INSTALLATION DU FILTRE JETABLE

1. *Faites glisser fermement l'ouverture du collier en carton sur le déflecteur de l'orifice d'aspiration jusqu'à ce qu'il s'arrête contre la paroi du déflecteur.*
2. *Positionnez le sac à poussière jetable* 11 *de façon à ce qu'il soit réparti à l'intérieur du réservoir.*
3. *Remplacez et fixez la tête motrice sur le réservoir.*

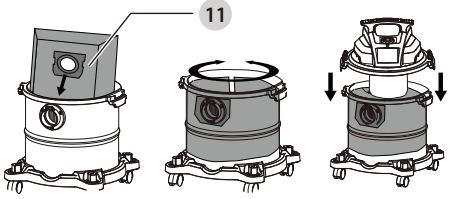


## ASPIRATION DE MATIÈRES LIQUIDES

1. *Retirez le filtre jetable et réutilisable et remplacez-le par un filtre en mousse* 12 *lorsque vous effectuez des prélèvements humides.*
2. *Cet aspirateur sec / humide est équipé d'un mécanisme à flotteur* 14 *qui monte automatiquement pour couper le flux d'air lorsque le liquide dans le réservoir atteint un niveau prédéterminé. Lorsque cela se produit, éteignez l'aspirateur, débranchez le cordon d'alimentation et videz le réservoir à poussière. Vous saurez que le flotteur a coupé le flux d'air parce que l'aspiration cesse et que le bruit du moteur devient plus élevé en raison de l'augmentation de la vitesse du moteur. La capacité de liquide peut varier avec le taux de ramassage.*

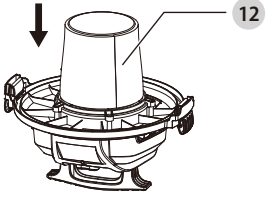


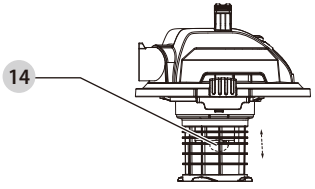

***AVIS :*** *Afin d'éviter d'endommager l'aspirateur, ne faites pas fonctionner le moteur lorsque le flotteur est soulevé.*

## VIDER LE RÉSERVOIR

**⚠ *AVERTISSEMENT :*** *Pour réduire les risques de blessures causées par une mise en marche accidentelle, débranchez le cordon d'alimentation avant de vider le réservoir à poussière.*

1. *Retirez l'assemblage de la tête d'alimentation de l'aspirateur eau / poussière en tirant vers l'extérieur sur les clips du couvercle (3) situés de chaque côté de l'aspirateur. Soulevez l'ensemble de la tête d'alimentation.*
2. *Videz le contenu du réservoir à poussière (5) dans le conteneur à déchets approprié.*

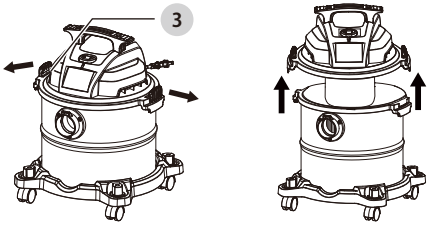


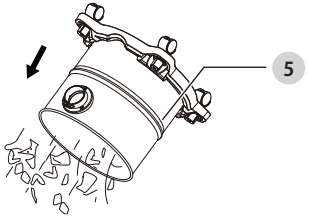


## SOUFFLAGE

**⚠ *AVERTISSEMENT :*** *Portez toujours des lunettes de sécurité conformes à la norme ANSI Z87,1 ou, au Canada, à la norme CSA Z94,3 lorsque vous utilisez l'aspirateur pour souffler des matières.*

**⚠ *AVERTISSEMENT :*** *Afin de ne pas blesser de passants, éviter de souffler des débris dans leur direction.*

**⚠ *MISE EN GARDE :*** *Portez un masque antipoussières si le soufflage produit de la poussière que vous êtes susceptible d'inhaler.*

**⚠ *MISE EN GARDE :*** *Afin de réduire les risques de dommage auditif, portez des protecteurs d'oreille lorsque vous utilisez la fonction de soufflage (15) de l'aspirateur pendant de longues périodes ou dans un endroit bruyant.*

*Votre aspirateur est doté d'une fonction de soufflage (15) . Il a la capacité de souffler la sciure de bois et d'autres débris. L'aspirateur peut être utilisé pour souffler la poussière et les débris à l'extérieur des garages, des terrasses ou des entrées. Suivez les étapes ci-dessous pour utiliser la fonction de soufflage de votre aspirateur.*

1. *Repérez l'orifice de soufflage (15) sur votre aspirateur.*
2. *Insérez l'extrémité de la boucle du tuyau de 2,1 m x 48 mm (7) dans l'orifice du ventilateur.*
3. *Allumez l'aspirateur.*

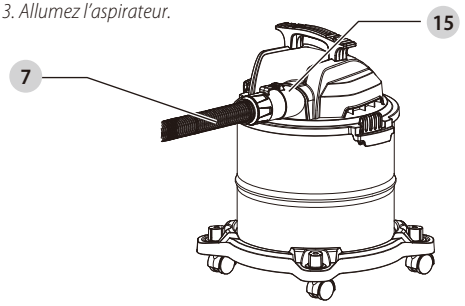


## REMPLACEMENT DU FILTRE

**⚠ *AVERTISSEMENT :*** *Pour réduire les risques de blessures causées par une mise en marche accidentelle, débranchez le cordon d'alimentation avant de changer ou de nettoyer le filtre. Pour assurer le rendement optimal de l'aspirateur, nettoyez le filtre fréquemment.*

**⚠ *AVERTISSEMENT :*** *Afin d'éviter d'endommager la roue de soufflage et le moteur, installez toujours le filtre réutilisable avant d'utiliser l'aspirateur pour ramasser des matières sèches et le filtre en mousse pour ramasser des matières liquides.*

**⚠ *MISE EN GARDE :*** *Après avoir passé l'aspirateur, vérifiez si le filtre a des fissures ou de petits trous. N'utilisez pas un filtre qui comporte des trous ou des fissures. Même un petit trou peut laisser sortir beaucoup de poussière hors de votre aspirateur. Remplacez immédiatement le filtre.*

**⚠ *MISE EN GARDE :*** *Nettoyez le filtre dans un endroit ouvert. Le nettoyage doit se faire à l'extérieur et non pas dans un logement.*

**⚠ *AVERTISSEMENT :*** *Ne retirez pas la cage du filtre ni le flotteur. Le flotteur empêche l'eau de pénétrer dans la turbine, ce qui endommagerait le moteur. La cage permet d'éviter que vos doigts entrent en contact avec la turbine en mouvement.*

## NETTOYAGE

*Pour garder votre aspirateur eau et poussière en bon état, nettoyez l'extérieur avec un linge imbibé d'eau tiède et un savon doux.*

*Pour nettoyer le réservoir :*

1. *Videz les débris.*
2. *Lavez soigneusement le réservoir avec de l'eau tiède et un savon doux.*
3. *Essuyez avec un linge propre.*

## RANGEMENT

*Avant de ranger votre aspirateur, vous devez vider et nettoyer le réservoir à poussière. Le cordon doit être enroulé et suspendu à l'appareil, et les accessoires doivent être rangés sur le support prévu à cet effet afin qu'ils soient facilement accessibles. L'aspirateur doit être rangé à l'intérieur.*

## RANGEMENT

*Avant de ranger votre aspirateur, vous devez vider et nettoyer le réservoir à poussière. Le cordon doit être enroulé et suspendu à l'appareil, et les accessoires doivent être rangés sur le support prévu à cet effet afin qu'ils soient facilement accessibles. L'aspirateur doit être rangé à l'intérieur.*

## ACCESSOIRES

**⚠ *WARNING:*** *puisque les accessoires autres que ceux offerts par CRAFTSMAN n'ont pas été testés avec ce produit, leur utilisation pourrait s'avérer dangereuse. Pour réduire le risque de blessures, utiliser exclusivement les accessoires CRAFTSMAN recommandés avec le présent produit.*

*Les accessoires recommandés pour cet outil sont vendus séparément au centre de service de votre région. Pour obtenir de l'aide concernant l'achat d'un accessoire, communiquer avec CRAFTSMAN., composer le* **1-888-331-4569**.

# GUIDE DE DÉPANNAGE

### ASS UREZ-VOUS DE SUIVRE LES DIRECTIVES ET RÈGL ES DE SÉCURITÉ

*Les problèmes mineurs peuvent souvent être réglés sans l'aide du service à la clientèle.*

| PROBLÈME | CAUSE POSSIBLE | MESURE CORRECTIVE |
|---|---|---|
| *L'aspirateur ne fonctionne pas.* | *Pas d'alimentation électrique.* | *Assurez-vous que la prise de courant est alimentée (vous devrez peut-être faire appel à un électricien)* |
| *L'aspiration est réduite lors du ramassage des matières liquides.* | *1. Le réservoir est plein.*<br>*2. Le tuyau est obstrué.*<br>*3. Le filtre est obstrué.* | *1. Videz et nettoyez le réservoir.*<br>*2. Retirez le tuyau et enlevez les débris.*<br>*3. Nettoyez ou remplacez le filtre.* |
| *L'aspiration est réduite lors du ramassage des matières sèches.* | *1. Le réservoir est plein.*<br>*2. Le tuyau est obstrué.*<br>*3. Le filtre est obstrué.* | *1. Videz et nettoyez le réservoir.*<br>*2. Retirez le tuyau et enlevez les débris.*<br>*3. Nettoyez ou remplacez le filtre.* |

# GARANTIE

## Alton Industry Ltd. Group
### Garantie limitée de 3 an

*Cette garantie couvre tout défaut de matériel ou de main-d'œuvre de ce produit. Alton Industries Ltd. Group réparera ou remplacera tout matériel ayant un défaut de fabrication.Cette garantie ne couvre pas tout problème causé par la mauvaiseutilisation, l'abus, les accidents ou les catastrophes naturelles,telles que les inondationsoules ouragans.De plus, les dommages indirects ou accessoires ne sont pas couverts par cette garantie.La-couverture prend fin si le produit est vendu ou transféré d'une quelconque façon. Si le produit semble défectueux, soumettre une copie du reçu à l'adresse indiquée ci-dessous et téléphoner au 1-888-899-0146 pour obtenir des instructions avant de retourner ce produit au magasin ou à :*

*Alton Industry Ltd. Group*
*643 Innovation Drive West Chicago, IL 60185*

*Nous inspecterons le produit et communiquerons avec vous dans les 72 heures pour vous faire part des résultats de notre vérification.Nous nous réservons le droit de réparer ou remplacer le produit à notre discrétion. Néanmoins, nous pouvons remplacer le produit par un autre produit similaire,mais n'ayant pas exactement les mêmes caractéristiques. Pour obtenir des renseignements sur les pièces et le service téléphoner au, 1-888-899-0146. Cette garantie vous donne des droits spécifiques; il se peut que vous ayez d'autres droits,car ils varient d'un État à l'autre.*

## Definiciones: Símbolos y palabras de alerta de seguridad

Este manual de instrucciones utiliza los siguientes símbolos y palabras de alerta de seguridad para alertarle de situaciones peligrosas y del riesgo de lesiones corporales o daños materiales.

**⚠ *PELIGRO:*** *Indica una situación de peligro inminente que, si no se evita, provocará* ***la muerte o lesiones graves****.*

**⚠ *ADVERTENCIA:*** *Indica una situación de peligro potencial que, si no se evita,* ***podría*** *provocar* ***la muerte o lesiones graves.***

**⚠ *ATENCIÓN:*** *Indica una situación de peligro potencial que, si no se evita,* ***posiblemente*** *provocaría* ***lesiones leves o moderadas****.*

⚠ *(Utilizado sin palabras) indica un mensaje de seguridad relacionado.*

***AVISO:*** *Se refiere a una práctica* ***no relacionada a lesiones corporales*** *que de no evitarse* ***puede*** *resultar en* ***daños a la propiedad****.*

Fig. A

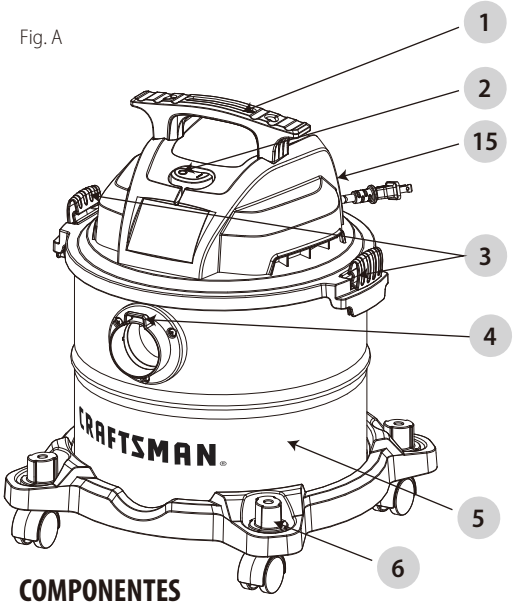


## COMPONENTES

1. Encargarse de
2. Interruptor de alimentación
3. 2 Pestillos de la tapa
4. Puerto de vacío
5. Tanque de polvo
6. Castor
7. Manguera flexible*
8. 3 Varitas de extensión
9. Cepillo de piso
10. Boquilla de utilidad
11. Bolsa de polvo desechable*
12. Filtro de espuma*
13. Boquilla para rincones
14. Filtro de cartucho*
15. Puerto del ventilador

* Consulte a continuación el número de artículo alternativo en Lowe's.

7. Manguera flexible - Artículo de Lowe's # 3626872
11. Bolsa de polvo desechable - Artículo de Lowe's # 3626882
12. Filtro de espuma - Artículo de Lowe's # 3626873
14. Filtro de cartucho - Artículo de Lowe's # 3626869

**Incluir:**

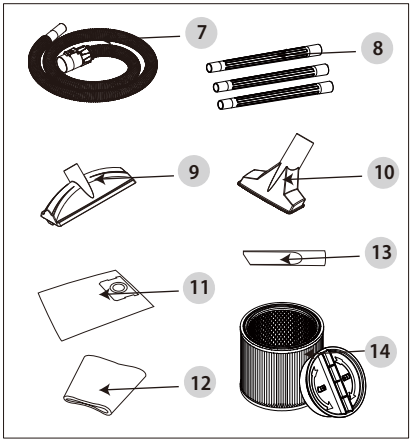


**⚠ *ADVERTENCIA:*** ***Lea todas las advertencias de seguridad e instrucciones.*** *El incumplimiento de las advertencias e instrucciones puede provocar descargas eléctricas, incendios o lesiones graves.*

**⚠ *ADVERTENCIA:*** *Nunca modifique la herramienta eléctrica, ni tampoco ninguna de sus piezas. Podría producir lesiones corporales o daños.*

** *ADVERTENCIA:*** *Para reducir el riesgo de lesiones, lea el manual de instrucciones.*

**¡i tiene alguna duda o algún comentario sobre ésta u otra herramienta CRAFTSMAN, llámenos al número gratuito: 1-888-331-4569.**

**ASPIRADORA PARA LÍQUIDOS/SÓLIDOS DE 5 GALONES ESTADOUNIDENSES * CMXEVXA18115**

# INSTRUCCIONES DE SEGURIDAD IMPORTANTES

## LEA TODAS LAS INSTRUCCIONES ANTES DE UTILIZAR ESTE APARATO

*Cuando utilice esta aspiradora, siga siempre las precauciones básicas de seguridad, incluyendo las siguientes:*

**⚠ *ADVERTENCIA:*** *Para reducir el riesgo de incendio, sacudidas eléctricas o lesiones:*

- *No deje el electrodoméstico cuando esté enchufado o en funcionamiento. Desconéctelo del tomacorriente cuando no esté en uso y antes de realizar cualquier servicio en él.*
- *No lo exponga a la lluvia. Guárdelo en interiores.*
- *Siempre desconecte el enchufe del tomacorriente antes de retirar la cubierta del tanque.*
- *No permita que se use como un juguete. Es necesaria una estricta supervisión cuando los niños utilicen la aspiradora o estén cerca de ella.*
- *No la utilice si el enchufe o el cable están dañados. Si el electrodoméstico no está funcionando bien, sufrió caídas, sedañó, se dejó en el exterior o cayó en el agua, póngase en contacto con un centro de servicios para obtener ayuda.*
- *No Jale la aspiradora ni la transporte del cable, no use el cable como manija, no cierre puertas sobre el cable ni jale del cable alrededor de esquinas o bordes filosos. No pase el electrodoméstico por*
- *sobre el cable. Mantenga el cable alejado de superficies calientes.*
- *No jale del cable para desenchufarlo. Para desenchufarlo, tome el enchufe, no el cable.*
- *No manipule el enchufe ni el electrodoméstico con las manos mojadas.*
- *No coloque ningún objeto en las aberturas. No la use con ninguna abertura bloqueada.*
- *Mantenga libre de polvo, pelusas, cabellos o cualquier objeto que pueda reducir el flujo de aire.*
- *Mantenga el cabello, las ropas holgadas, los dedos y todas las partes del cuerpo lejos de aberturas y piezas en movimiento.*
- *No aspire objetos encendidos o humeantes, tales como cigarrillos, fósforos o cenizas calientes.*
- *No la utilice si la bolsa para polvo o el filtro no están en su lugar.*
- *Apague todos los controles antes de desenchufar. Tenga sumo cuidado cuando limpie sobre escaleras.*
- *No la use para aspirar líquidos inflamables o combustibles como gasolina, ni la use en áreas en que estos estén presentes.*
- *No use su aspiradora como rociador de líquidos inflamables como pinturas a base de aceite, lacas, etc.*
- *No aspire materiales tóxicos, cancerígenos, combustible u otros materiales peligrosos como asbesto, arsénico, bario, plomo, pesticidas u otros que constituyan riesgo para la salud.*
- *No recoja hollín, cemento, yeso o polvo de panel de yeso sin el filtro y la bolsa para polvo en su lugar. Estas son partículas muy finas que afectan el funcionamiento del motor o pueden devolverse al aire. Hay bolsas para polvo adicionales disponibles.*
- *No deje el cable en el piso una vez terminado el trabajo de limpieza. Se puede transformar en un peligro de tropiezo.*
- *Tenga especial cuidado al vaciar tanques con cargas pesadas.*
- *Para evitar la combustión espontánea, vacíe el tanque antes de cada uso.*
- *El funcionamiento una aspiradora para uso general soplar objetos extraños a los ojos del operador y, de esta manera, causar graves daños oculares. Siempre use gafas de seguridad al usar una aspiradora.*
- *MANTÉNGASE ALERTA. Presta atención a lo que hace y utilice el sentido común.*
- *No use la aspiradora si está cansado, distraído o bajo la influencia de alcohol, drogas o medicamentos que causen una disminución del control.*
- *Este electrodoméstico se proporciona con doble aislamiento. Utilice solo piezas de repuesto idénticas a las de fabricación. Consulte las instrucciones para dar mantenimiento a electrodomésticos con doble aislamiento.*
- *Desenchufe antes de conectar la manguera, boquilla y similares.*

***AVISO:*** *Utilícelo solo como se describe en este manual. Use solo los accesorios recomendados por el fabricante.*

## CONSERVE ESTAS INSTRUCCIONES

## REGLAS DE SEGURIDAD ADICIONALES

**⚠ *ADVERTENCIA:***

- *No recoja nada que se esté quemando o que esté humeando, como cigarrillos, fósforos o cenizas calientes.*
- *No use para aspirar materiales combustibles explosivos, como carbón, grano u otro material combustible amente dividido.*
- *No utilice para aspirar materiales peligrosos, tóxicos o cancerígenos, tales como asbesto o pesticida.*
- *Nunca recoja líquidos explosivos (como gasolina, combustible diesel, gasóleo, diluyente de pintura, etc.), ácidos o solventes.*

# ⚠ ADVERTENCIA:

- *No utilice la aspiradora sin los ltros bien puestos.*
- *Alguna madera contiene preservantes que pueden ser tóxicos. Tenga especial cuidado para prevenir la inhalación y el contacto con la piel cuando trabaje con estos materiales. Solicite y siga cualquier información de seguridad que el proveedor de materiales ponga a el disposición.*
- *No use la aspiradora como escalera de mano.*
- *No coloque objetos pesados sobre la aspiradora.*
- *Los hilos del alargador deben ser de un calibre apropiado (AWG o American Wire Gauge) para su seguridad. Mientras menor sea el calibre del hilo, mayor la capacidad del cable. Es decir, un hilo calibre 16 tiene mayor capacidad que uno de 18. Un cable de un calibre insu ciente causará una caída en la tensión de la línea dando por resultado una pérdida de energía y sobrecalentamiento. Cuando se utilice más de un alargador para completar el largo total, asegúrese que los hilos de cada alargador tengan el calibre mínimo. La tabla siguiente muestra el tamaño correcto a utilizar.*

*Si tiene dudas sobre cuál calibre usar, use un calibre mayor. Cuanto más pequeño sea el número del calibre, más resistente será el cable.*

- *Si utilizará un alargador en el exterior, deberá tener marcado el sufijo W-A ó W luego de la designación del tipo de cable. Por ejemplo – SJTW-A para indicar que es aceptable para usar afuera.*

| Calibre mínimo para cables de alimentación | | | | | | |
|---|---|---|---|---|---|---|
| Amperaje | | Voltios | Largo total del cordón en metros (pies) | | | |
| | | 120V | 7,6 (25) | 15,2 (50) | 30,5 (100) | 45,7 (150) |
| | | 240V | 15,2 (50) | 30,5 (100) | 61,0 (200) | 91,4 (300) |
| Más de | No más de | AWG | | | | |
| 0 | 6 | | 18 | 16 | 16 | 14 |
| 6 | 10 | | 18 | 16 | 14 | 12 |
| 10 | 12 | | 16 | 16 | 14 | 12 |
| 12 | 16 | | 14 | 12 | No recomendado | |

# ⚠ ADVERTENCIA:

*Siempre use protección auditiva personal en conformidad con ANSI S12.6 (S3.19) durante el uso de este aparato. Bajo algunas condiciones y duraciones de uso, el ruido producido por este producto puede contribuirala pérdida auditiva.*

# ⚠ ADVERTENCIA:

*SIEMPRE utilice gafas de seguridad. Los anteojos de diario NO SON gafas de seguridad. Utilice también caretao mascarilla si se produce polvo al operar en el área. PORTE SIEMPRE EQUIPO DE SEGURIDAD CERTIFICADO:*

- *Protección ocular ANSI Z87.1(CAN/CSA Z94.3),*
- *Protección auditiva ANSI S12.6(S3.19),*
- *Protección respiratoria NIOSH/OSHA/MSHA.*

**GUARDE ESTAS INSTRUCCIONES PARA FUTURAS REFERENCIAS. SOLO PARA USO DOMÉSTICO.**

## AISLAMIENTO DOBLE

*Los electrodomésticos con doble aislamiento están construidos con dos capas separadas de aislamiento eléctrico o una sola capa de aislamiento reforzado entre el usuario y el sistema eléctrico del electrodoméstico. Los productos fabricados con este sistema de aislamiento no deben conectarse a tierra.Como resultado, este aparato está equipado con un enchufe de dos clavijas que permite su uso sin preocuparse por mantener una conexión a tierra.*

***AVISO:*** *El doble aislamiento no reemplaza las precauciones de seguridad normales al operar este aparato. El sistema de aislamiento secundario es para protección contra lesiones resultantes de una posible falla del aislamiento primario dentro del producto.*

# ⚠ ATENCIÓN

: *AL DAR SERVICIO UTILICE ÚNICAMENTE PIEZAS DE REPUESTO IDÉNTICAS. Repare o reemplace los cables dañados.*

## ENCHUFES POLARIZADOS

*Los enchufes polarizados (una patilla es más ancha que la otra) se utilizan en el equipo para reducir el riesgo de descarga eléctrica. Cuando se proporciona, este enchufe encajará en el tomacorriente polarizado de una sola manera.*

# ⚠ ADVERTENCIA:

*No altere el enchufe de ninguna manera. Si el enchufe no encaja completamente en el tomacorriente, invierta el enchufe. Si aún así no encaja, comuníquese con un electricista calificado para instalar el tomacorriente adecuado.*

# ⚠ ADVERTENCIA:

*Desconecte el enchufe del tomacorriente antes de realizar mantenimiento. Antes de usar la máquina, asegúrese de que la frecuencia y el voltaje indicado en la placa de calificaciones corresponda con el voltaje. Las especificaciones y los detalles están sujetos a cambio sin previo aviso. Los accesorios que se muestran en las imágenes pueden variar de un modelo a otro.*

## MEDIDAS DE SEGURIDAD IMPORT ANTES

*El símbolo en el producto o el paquete indica que el producto usado no se debe considerar parte de los desechos domésticos. En cambio, este debe llevarse a un punto de recolección para el reciclaje de componentes eléctricos y electrónicos. Al garantizar que el producto se trató de la manera correcta, ayudará a evitar cualquier impacto negativo sobre el medio ambiente y la salud que podría originarse si el producto se eliminara como desecho ordinario. Para obtener más información sobre el reciclaje, póngase*

*en contacto con sus autoridades locales, su servicio de recolección de desechos o el punto de venta donde lo compró.*

***ADVERTENCIA:*** *Este producto puede exponerlo a sustancias químicas, incluido el plomo,que el estado de California considera que causan cáncer, defectos de nacimiento u otros daños reproductivos. Para obtener más información, vaya a www.P65Warnings.ca.gov.*

***ADVERTENCIA:*** *Este producto NO debe usarse para filtrar patógenos, por ejemplo, COVID-19. Siga todas las pautas locales, estatales y federales sobre prácticas generales de limpieza.*

**ESPECIFICACIONES DEL PRODUCTO**

| | |
|---|---|
| *Poder* | *120V~ / 60Hz / 8A* |
| *HP pico* | *4,0* |
| *Capacidad del tanque* | *19 Litro* |
| *Manguera* | *3,2 cm x 1,5 m* |
| *Cable de alimentación* | *SJTW18AWG, longueur de 3,0 m* |

## MEDIDAS DE SEGURIDAD IMPORTANTES

***RESUMEN DE DESEMBALAJE Y CONFIGURACIÓN***

1. *Tire de los pestillos de la tapa (3) con un movimiento hacia afuera, retire el cabezal de potencia y algunos accesorios que puedan haber sido enviados en el tanque.*
2. *Coloque la rueda (6) siguiendo las instrucciones que se indican a continuación:*
   - ***a.*** *Invierta el tanque de polvo, tome la rueda (6) para alinear el lugar de hundimiento del fondo del tanque. Presione firmemente hasta que escuche un clic que indica que las ruedas están instaladas en su lugar.*
   - ***b.*** *Vuelva a colocar el conjunto del tanque de polvo en posición vertical.*
3. *Antes de reemplazar el cabezal de potencia, consulte este manual para asegurarse de tener instalados los filtros adecuados para la operación de limpieza.*
4. *Vuelva a colocar el cabezal de potencia y aplique presión con el pulgar en cada pestillo (3) hasta que encaje firmemente en su lugar. Asegúrese de que todos los pestillos de la tapa (3) estén bien sujetos.*
5. *Inserte el extremo (7) de la manguera en el puerto de vacío (4) del tanque.*
6. *Conecte las varillas de extensión al extremo de la manguera. Aplique una ligera presión hasta que quede ajustado.*
7. *Coloque uno de los accesorios de limpieza (según los requisitos de limpieza) en las varillas de extensión (8). Gire ligeramente para apretar la conexión.*
8. *Enchufe el cable en el tomacorriente de la pared. El limpiador está listo para usar.*
9. *Encienda la unidad presionando el interruptor (2) de la posición "O" a la posición "I". La "O" es la posición "OFF" y la "I" es la posición "ON".*

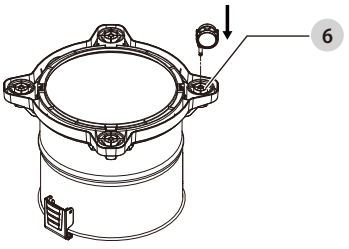


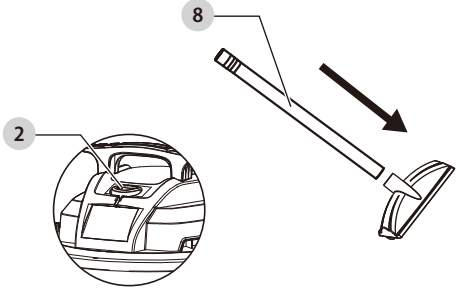

**⚠ ADVERTENCIA:** *inflamables o polvo explosivo en el aire. Los gases o vapores inflamables incluyen, entre otros: Líquidos de encendedores, limpiadores tipo solvente, pinturas a base de aceite, gasolina, alcohol y rociadores en aerosol. Los polvos explosivos incluyen, entre otros: Carbón, magnesio, aluminio y pólvora o pólvora cilíndrica. No aspire polvos explosivos, líquidos inflamables o combustibles ni cenizas calientes. No use esta aspiradora como rociador de líquidos inflamables o combustibles. Para reducir el riesgo de peligros para la salud debido a vapores o polvo, no aspire materiales tóxicos.*

**⚠ ADVERTENCIA:** *El funcionamiento de cualquier aspiradora para uso general puede soplar objetos extraños a los ojos del operador y, de esta manera, causar graves daños oculares. Siempre use gafas de seguridad que cumplan con ANSI Z87.1 (o con CSA Z94.3 en Canadá) antes de comenzar la operación.*

**⚠ PRECAUCIÓN:** *Para reducir el riesgo de daños auditivos, use protectores para los oídos cuando use la aspiradora por varias horas o en un entorno bullicioso.*

## ASPIRADO EN SECO

1. *El filtro debe estar siempre en la posición correcta para reducir el riesgo de fugas y posibles daños a la aspiradora. Asegúrese de que el filtro cubra completamente el filtro de cartucho* 14 *. Asegúrese de que no haya espacios entre el filtro de cartucho* 14 *y la tapa. (Ver ilustración). Es muy importante montar el filtro en la jaula sin permitir posibles fugas o roturas. Cualquier fuga permitirá que los residuos recogidos salgan por el puerto de soplado y vuelvan al entorno circundante.*
2. *Cuando utilice la aspiradora para recoger polvo muy fino, será necesario vaciar el depósito de polvo y limpiar o reemplazar el filtro de cartucho* 14 *a intervalos más frecuentes para mantener el rendimiento máximo de la aspiradora.*

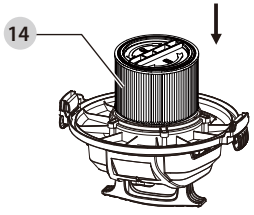


***AVISO:*** *Se necesita un filtro seco para recoger el material seco. Si usa la aspiradora para aspirar polvo cuando el filtro está mojado, este se obstruirá rápidamente y la limpieza será muy difícil. Si el filtro se moja, reemplácelo antes de continuar aspirando.*

## INSTALACIÓN DE LA BOLSA DE FILTRO DESECHABLE

1. *Deslice la abertura del collar de cartón firmemente sobre el deflector del puerto de aspiración hasta que se detenga contra la pared del deflector.*
2. *Coloque la bolsa para polvo desechable* 11 *de manera que se distribuya por el interior del tanque.*
3. *Reemplace y asegure el cabezal de potencia en el tanque.*

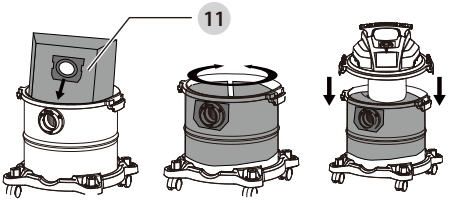


## ASPIRADO EN MOJADO

1. *Quite el filtro desechable y reutilizable y reemplácelo con el filtro de espuma* 12 *cuando realice recolecciones húmedas.*
2. *Esta aspiradora en seco / húmedo está equipada con un mecanismo de flotador* 14 *que se elevará automáticamente para cortar el flujo de aire cuando el líquido en el tanque alcance un nivel predeterminado. Cuando esto suceda, apague la aspiradora, desenchufe el cable de alimentación y vacíe el depósito de polvo. Sabrá que el flotador ha cerrado el flujo de aire porque cesa la succión y el ruido del motor aumenta en tono debido al aumento de la velocidad del motor. La capacidad de líquido puede variar con la velocidad de recogida.*

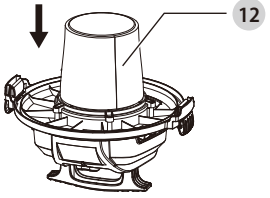


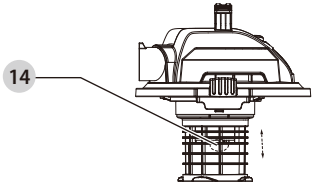

**AVISO:** *Para reducir el riesgo de daños a la aspiradora, no haga funcionar el motor con el flotador en la posición elevada.*

## VACIADO DEL TANQUE

**⚠ ADVERTENCIA:** *Para reducir el riesgo de lesiones debido a arranques accidentales, desenchufe el cable de alimentación antes vaciar l tanque para polvo.*

1. *Retire el conjunto del cabezal de potencia de la aspiradora en seco / húmedo tirando hacia afuera de los clips de la tapa (3) ubicados a cada lado de la aspiradora. Levante el conjunto del cabezal de potencia.*
2. *Vierta el contenido del tanque de polvo (5) en el contenedor de desechos adecuado.*

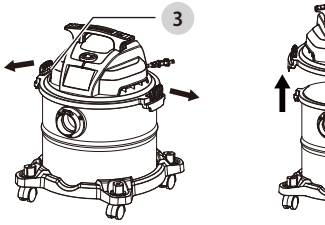


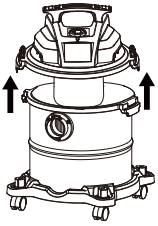

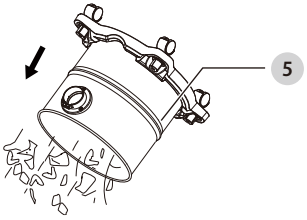


## FUNCIONAMIENTO DE SOPLADO

**⚠ ADVERTENCIA:** *Siempre use gafas de seguridad que cumplan con ANSI z87.1 (o con CSA Z94.3 en Canadá) al usar el soplador.*

**⚠ ADVERTENCIA:** *Para evitar lesiones a los transeúntes, manténgalos alejados de la suciedad soplada.*

**⚠ PRECAUCIÓN:** *Use una mascarilla antipolvo si el soplado provoca polvo que pueda ser inhalado.*

**⚠ PRECAUCIÓN:** *Para reducir el riesgo de daños auditivos, use protectores para los oídos cuando use la aspiradora/ soplador por varias horas o en un entorno bullicioso.*

*El vacío contiene una función de soplado. Siga los pasos a continuación para usar la aspiradora como soplador (15).*

1. *Localice el puerto de soplado (15) en la aspiradora.*
2. *Inserte el extremo de la hebilla de la manguera de 2,1 m x 48 mm (7) en el puerto del ventilador.*
3. *Encienda la aspiradora.*

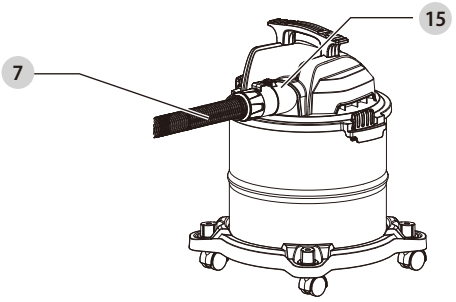


## CUIDADO Y MANTENIMIENTO

***REEMPLAZO DEL FILTRO***

**⚠ ADVERTENCIA:** *Para reducir el riesgo de lesiones debido a arranques accidentales, desenchufe el cable de alimentación antes de cambiar o limpiar el filtro. Debe limpiar el filtro a menudo para mantener el máximo rendimiento de la aspiradora.*

**⚠ ADVERTENCIA:** *No retire la caja del filtro ni el flotador. El flotador evita que el agua ingrese al propulsor y que dañe el motor. La caja evita que los dedos toquen el propulsor en movimiento.*

**AVISO:** *Para evitar daños en la rueda y el motor del soplador, siempre vuelva a instalar el filtro reutilizable antes de usar la aspiradora para aspirar en seco y siempre vuelva a instalar el filtro de espuma antes de usar la aspiradora para aspirar en mojado.*

**AVISO:** *Después de limpiar, revise si el filtro tiene desgarraduras u orificios pequeños. No use la aspiradora si un filtro tiene orificios o desgarraduras. Incluso un pequeño orificio puede causar que salga mucho polvo de su aspiradora. Reemplácelo inmediatamente.*

**AVISO:** *Limpie el filtro en un área abierta. La limpieza se debe efectuar en exteriores y no en áreas habitadas.*

## LIMPIEZA

*Para mantener su aspiradora para seco/mojado con una apariencia perfecta, limpie la superficie exterior con un paño humedecido con agua tibia y jabón suave. Para limpiar el tanque:*

*1. Retire los desechos.*
*2. Lave el tanque completamente con agua tibia y jabón suave.*
*3. Limpie con un paño seco.*

## ALMACENAJE

*Antes de almacenar su aspiradora, el tanque para polvo debe vaciarse y limpiarse. El cable debe enrollarse y colgarse en la unidad y los accesorios deben guardarse en el porta accesorios para que estén a la mano. La aspiradora se debe almacenar en interiores.*

## ACCESORIOS

⚠ ***ADVERTENCIA:*** *Debido a que no se han probado con este producto otros accesorios que no sean los que ofrece CRAFTSMAN , el uso de dichos accesorios con esta herramienta podría ser peligroso. Para reducir el riesgo de lesiones, con este producto deben usarse sólo los accesorios recomendados por CRAFTSMAN .*

*Los accesorios que se recomiendan para utilizar con la herramienta están disponibles a un costo adicional en su distribuidor local o en un centro de mantenimiento autorizado. Si necesita ayuda para localizar algún accesorio, póngase en contacto con Craftsman, llame al* **1-888-331-4569**.

# GUÍA DE SOLUCIÓN DE PROBLEMAS

### ASEGÚRESE DE SEGUIR LAS REGL AS E INSTRUCCIONES DE SEGURIDAD

*Los problemas menores a menudo se pueden solucionar sin llamar al servicio de atención al cliente.*

| PROBLEMA | CAUSA POSI BLE | SOLUCIÓN POSI BLE |
|---|---|---|
| *La aspiradora no funciona* | *No hay electricidad* | *Asegúrese de que el tomacorriente tenga voltaje (Puede que deba ponerse en contacto con un electricista calificado)* |
| *Se pierde la capacidad de succión en mojado* | *1. Tanque lleno*<br>*2. La manguera está obstruida*<br>*3. El filtro está obstruido* | *1. Drene y limpie el tanque*<br>*2. Retire la manguera y limpie la suciedad*<br>*3. Limpie o reemplace el filtror* |
| *Se pierde la capacidad de succión en seco* | *1. Tanque lleno*<br>*2. La manguera está obstruida*<br>*3. El filtro está obstruido* | *1. Drene y limpie el tanque*<br>*2. Retire la manguera y limpie la suciedad*<br>*3. Limpie o reemplace el filtror* |

# GARANTÍA

## Alton Industry Ltd. Group
### Garantía Limitada de 3 año

*Esta garantía cubre cualquier defecto en materiales o habilidad del producto incluido. Alton el Grupo de Industrias reparará o sustituirá cualquier material defectuoso debido a la artesanía del producto. Esta garantía no cubre ningún problema causado por el mal uso, el abuso, accidentes o actos del dios, como inundaciones o huracanes. También daños y perjuicios consiguientes y secundarios no son cubiertos conforme a esta garantía. La cobertura se termina si usted vende o de otra manera transfiere la propiedad. Si usted siente que usted tiene un producto defectuoso por favor envíe el producto atrás, el franqueo pagado con una copia de su recibo para dirigirse debajo. Por favor llámese 1-888-899-0146 para instrucciones antes del devolver este artículo a la tienda o el enviar atrás:*

*Alton Industry Ltd. Group*
*643 Innovation Drive West Chicago, IL 60185*

*Inspeccionaremos el producto y nos pondremos en contacto con usted dentro de 72 horas para darle los resultados de nuestra inspección. Reservamos el derecho de reparar o sustituir el producto en nuestra discreción. Sin embargo, podemos sustituir el producto por uno de similar, pero no rasgos exactos.*
*Partes y Información de Servicio disponible llamada Alton Industries at 1-888-899-0146. Esta garantía le da derechos específicos legales, y usted puede tener también otros derechos que varían de estado al estado.*

CRAFTSMAN®
is a registered trademark of Stanley Black & Decker, Inc., used under license.
es una marca registrada de Stanley Black & Decker, Inc., utilizada bajo licencia.
est une marque déposée de Stanley Black & Decker, Inc., utilisée sous licence.
© 2021 CRAFTSMAN

Product manufactured by:
Producto fabricado por:
Produit fabriqué par:
Manufactured under license by Alton ltd. Group
ADD:643 Innovation Drive West Chicago, IL 60185
U.S. & Canada Only • É.-U. et Canada seulement

For product, service or warranty information contact us at:
Para obtener información sobre el producto, el mantenimiento o la garantía, comuníquese con nosotros en:
Pour obtenir de l'information sur les produits, les réparations ou la garantie, prière de nous contacter au:
ALTONINDUSTRIES.com • 1-888-899-0146

Product may differ from that pictured. Does not affect function.
El producto puede diferir del que aparece en la foto. Esto no afecta la función del mismo.
Le produit peut différer de celui illustré. Ne compromet pas la fonctionnalité du produit.