# owner's manual

**MODEL NO.**
**113.177846**

Serial
Number _____

Model and serial numbers may be found on the handle. You should record both model and serial numbers in a safe place for future use.

**⚠ WARNING:**
**FOR YOUR SAFETY,**

**READ ALL INSTRUCTIONS CAREFULLY**

**SAVE THIS MANUAL FOR FUTURE REFERENCE**

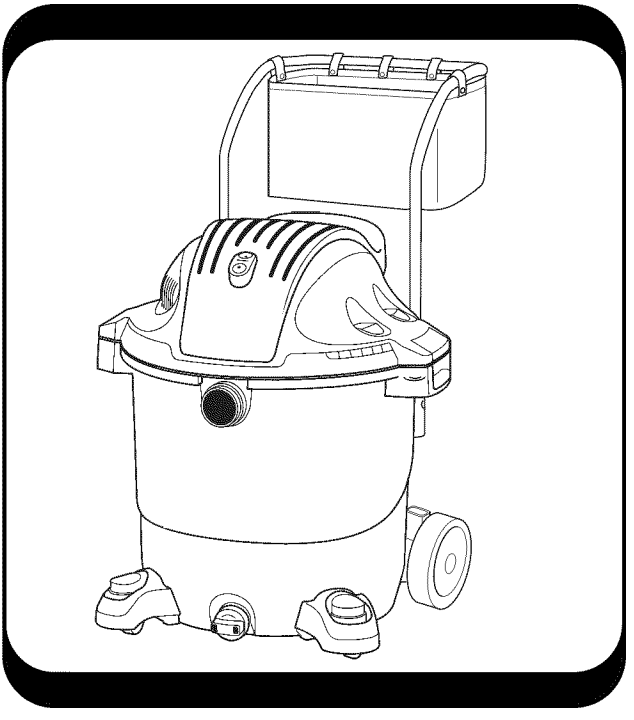

CRAFTSMAN®

# 20 GALLON WET/DRY VAC

- safety
- assembly
- operating
- maintenance
- repair parts
- Español - página 19

**Sears, Roebuck and Co., Hoffman Estates, IL 60179 U.S.A.**

Part No. SP6642 Printed in Mexico

# Table of Contents


| Section | Page |
|---|---|
| Table of Contents | 2 |
| Warranty | 2 |
| Important Safety Instructions | 3 |
| Introduction | 5 |
| Unpacking and Checking | |
| Carton Contents | 5 |
| Carton Contents List | 5 |
| Tools Required | 5 |
| Replacement Filter Assembly | 6 |
| Drum/Wheel Assembly | 7 |
| Wet/Dry Vac Assembly | 9 |
| Cord Storage | 9 |
| Insert Hose | 9 |
| Accessory and Hose Storage | 10 |
| Operation | 10 |
| Vacuuming Dry Materials | 11 |
| Vacuuming Liquids | 11 |
| Emptying the Drum | 11 |
| Moving the Wet/Dry Vac | 11 |
| Blowing Feature | 12 |
| Maintenance | 13 |
| Filter | 13 |
| Filter Cleaning | 13 |
| Filter Removal | 13 |
| Cleaning a Dry Filter | 13 |
| Cleaning a Wet Filter | 13 |
| Installation | 13 |
| Cleaning and Disinfecting the Wet/Dry Vac | 14 |
| Casters | 14 |
| Storage | 14 |
| Repair Parts | 16 |


# Warranty

## Craftsman One Year Full Warranty

**If this Craftsman product fails due to a defect in material or workmanship within one year from the date of purchase, return it to any Sears store, Sears Service Center, or other Craftsman outlet for free repair (or replacement if repair proves impossible).**

**This warranty applies for only 90 days from the date of purchase if this product is ever used for commercial or rental purposes.**

**This warranty does not include bags or filters, which are expendable parts that can wear out from normal use within the warranty period.**

**This warranty gives you specific legal rights, and you may also have other rights, which vary, from state to state.**

**Sears, Roebuck and Co., Hoffman Estates, IL 60179**

# IMPORTANT SAFETY INSTRUCTIONS

Safety is a combination of common sense, staying alert, and knowing how your wet/dry vacuum cleaner ("Vac") works.

## Safety Signal Words

⚠ **DANGER:** Indicates an imminently hazardous situation which, if not avoided, **will** result in death or serious injury.

⚠ **WARNING:** Indicates a potentially hazardous situation which, if not avoided, **could** result in death or serious injury.

⚠ **CAUTION:** Indicates a potentially hazardous situation which, if not avoided, **may** result in minor or moderate injury, or property damage.

When using your Vac, always follow basic safety precautions including the following:

**⚠ WARNING - To reduce the risk of fire, electric shock, or injury:**

- Read and understand this manual and all labels on the Wet/Dry Vac before operating.
- Use only as described in this manual.
- Do not leave Vac running while unattended.
- Sparks inside the motor can ignite flammable vapors or dust. To reduce the risk of fire or explosion, do not vacuum or use near flammable or combustible liquids, gases, or explosive dusts, such as gasoline or other fuels, lighter fluid, cleaners, oil-based paints, natural gas, hydrogen, coal dust, magnesium dust, aluminum dust, grain dust, or gun powder.
- Do not vacuum anything that is burning or smoking, such as cigarettes, matches, or hot ashes.
- Do not vacuum drywall dust or cold fireplace soot or ash with standard filter. This is a very fine dust which may be exhausted back into the air. Use a fine dust filter instead.
- To reduce the risk of health hazards from vapors or dust, do not vacuum toxic materials.
- Do not use or store near hazardous materials.
- To reduce the risk of electric shock, do not expose to rain or allow liquid to enter motor compartment. Store indoors.
- Do not allow to be used as a toy. Close attention is necessary when used by or near children.
- Do not use with a torn filter or without the filter installed except when vacuuming liquids as described in the Operation section of this manual. Dry debris ingested by the impeller may damage the motor or be exhausted back into the air.
- **WARNING:** The power cord on this product contains lead, a chemical known in the State of California to cause birth defects or other reproductive harm. ***Wash hands after handling.***
- Do not leave Vac when plugged in. Unplug from outlet when not in use and before servicing.
- Turn off Vac before unplugging.
- To reduce the risk of injury from accidental starting, unplug power cord before changing or cleaning filter.
- Do not unplug by pulling on cord. To unplug, grasp the plug, not the cord.
- Do not use with damaged cord, plug or other parts. If your Vac is not working as it should, has missing parts, has been dropped, damaged, left outdoors, or dropped into water, return it to a Sears Service Center.
- Do not pull or carry by cord, use cord as handle, close a door on cord, or pull cord around sharp edges or corners. Do not run Vac over cord. Keep cord away from heated surfaces.
- Do not handle plug, switch, or the Vac with wet hands.
- Do not put any object into ventilation openings. Do not vacuum with any ventilation openings blocked; keep free of dust, lint, hair or anything that may reduce air flow.
- Keep hair, loose clothing, fingers, and all parts of body away from openings and moving parts.
- To reduce the risk of falls, use extra care when cleaning on stairs.

- To reduce the risk of back injury or falls, do not lift a Vac that is heavy with liquid or debris. Partially empty the Vac by scooping or draining liquid to make it comfortable to lift.
- To reduce the risk of personal injury or damage to Vac, use only Craftsman recommended accessories.
- When using as a blower:
  - Direct air discharge only at work area.
  - Do not direct air at bystanders.
  - Keep children away when blowing.
  - Do not use blower for any job except blowing dirt and debris.
  - Do not use as a sprayer.
  - Wear safety eyewear.
- To reduce the risk of eye injury, wear safety eyewear. The operation of any utility Vac or blower can result in foreign objects being blown into the eyes, which can result in severe eye damage.
- To reduce the risk of being struck by, or pulled down by, a rolling Vac, block the casters when using on any uneven or sloped surface.
- This Wet/Dry Vac is double-insulated, eliminating the need for a separate grounding system. Use only identical replacement parts. Read the instructions for Servicing Double-Insulated Wet/Dry Vacs before servicing.
- Use only extension cords that are rated for outdoor use. Extension cords in poor condition or that are too small in wire size can pose fire and shock hazards. To reduce the risk of these hazards when using an extension cord, be sure it is in good condition and that the connection does not come into contact with liquid. To keep power loss to a minimum, use the following table to choose the minimum wire size extension cord.

| Extension Cord Length | Gauge A.W.G. |
|---|---|
| 0-50 Ft. | 14 |
| 50-100 Ft. | 12 |

**⚠ CAUTION:**

- To reduce the risk of hearing damage, wear ear protectors when using for extended hours or using in a noisy area.
- For dusty operations, wear dust mask.

**NOTE: Static shocks are common** in dry areas or when the relative humidity of the air is low. Vacuuming fine debris with your Vac can deposit static charge on the hose or on the Vac. The best remedy to reduce the frequency of static shocks in your home or when using this Vac is to add moisture to the air with a humidifier.

Observe the following warnings that appear on the motor housing of your Vac:



DOUBLE INSULATED
GROUNDING NOT REQUIRED.
WHEN SERVICING USE ONLY
IDENTICAL REPLACEMENT PARTS.

**⚠ WARNING:** For your own safety, read and understand owner's manual.
Do not run unattended.
Do not pick up hot ashes, coals, toxic, flammable or other hazardous materials. Do not use around explosive liquids or vapors.

**WARNING:** To reduce the risk of electric shock - do not expose to rain - store indoors.

# SAVE THIS MANUAL

# Introduction

This Wet/Dry Vac is intended for household use. It may be used for vacuuming of wet or dry media and may be used as a blower.

Read this owner's manual to familiarize yourself with the product features and to understand the specific usage of your new wet/dry vac.

# Unpacking and Checking Carton Contents

Remove entire contents of carton. Check each item against the Carton Contents List. Notify your Sears Store immediately if any parts are damaged or missing.

### Carton Contents List

| Key | Description | Qty. |
|---|---|---|
| A | Vac Assembly | 1 |
| B | Pos-I-Lock Hose Assembly | 1 |
| C | Utility Nozzle | 1 |
| D | Wet Nozzle | 1 |
| E | Car Nozzle | 1 |
| F | Crevice Tool | 1 |
| G* | Filter Nut | 1 |
| H* | Filter Plate | 1 |
| J* | Filter (red stripe) | 1 |
| K* | Filter Cage | 1 |
| L* | Float | 1 |
| M | Extension Wands | 2 |
| N | Caster Foot For Storage | 2 |
| P | 8" Wheel | 2 |
| Q | Shaft | 1 |
| R | Foot Wheel, Right | 1 |
| S | Foot Wheel, Left | 1 |
| T | Metal Handle | 1 |
| U | Accessory Storage Bag | 1 |
| V | Diffuser | 1 |
| W | Loose Parts Bag | 1 |
| | 1. 2" Caster | 2 |
| | 2. 1/2" Cap Nut | 2 |
| | 3. Wheel Caps | 2 |
| | 4. Screw | 4 |
| | 5. Owners Manual | 1 |

* These items may come preassembled. If they are not present in the carton, check the vac power head to see if they are preassembled.

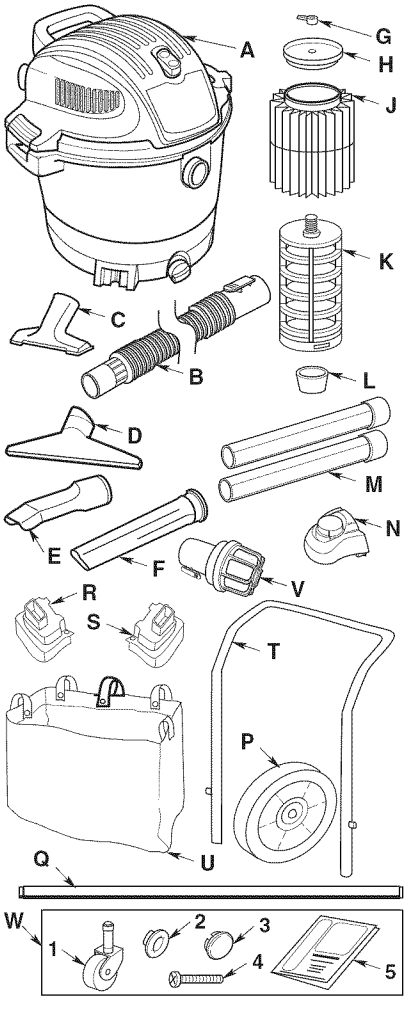


## Tools Required

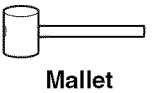

Mallet

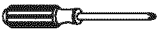

Phillips Screwdriver



Hammer

# Replacement Filter Assembly

**⚠ WARNING:** For your own safety, never connect plug to power source outlet until all assembly steps are complete and you have read and understood the safety and operation instructions. Do not operate vac with any parts damaged or missing.

1. Carefully slide the filter over the filter cage, sliding it over the center ring covering the 3 slots until the filter stops against the lid.
2. Place the hole in the filter plate over threaded stud of the filter cage.
3. Gently push on the filter plate to seat the rubber ring of the filter inside the circular channel of the filter plate.
4. Place filter nut onto threaded stud and tighten it down. Finger tighten only.

**NOTE:** Lever of filter nut should be away from plate as shown.

**IMPORTANT:** Do not overtighten as this may deform or crack the filter plate, filter cage, or filter.

**NOTE:** Your filter has a red stripe that matches an in-store displayer. When you visit your local Sears store, just remember the color of your stripe for the correct size filter.

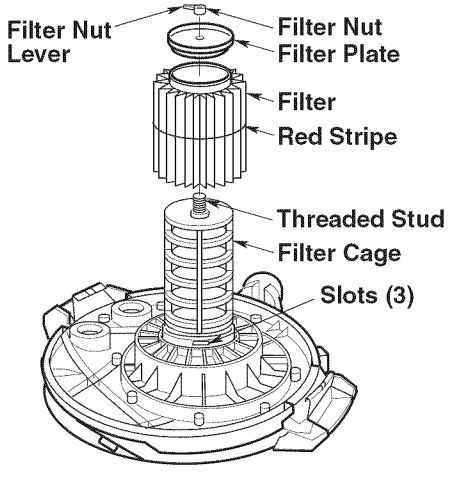


**⚠ WARNING:** To avoid personal injury or damage to vac be sure to keep hands, fingers, or any other foreign objects out of the center opening when assembling the float .

**NOTE:** If filter cage needs to be removed, or replaced, use a flat blade screwdriver and insert the blade near one of the tabs between the filter cage and the center ring of the lid. Pry the tab out of the slot. Tilt the cage and lift away from the lid. Replace in the following manner:

5. Place the float over the opening in the center of the lid with the words "This Side Towards Lid" laying face down over the hole.
6. Line up filter cage tabs with slots in the center ring of the lid.
7. Push on the filter cage until the tabs snap into slots for a secure fit.

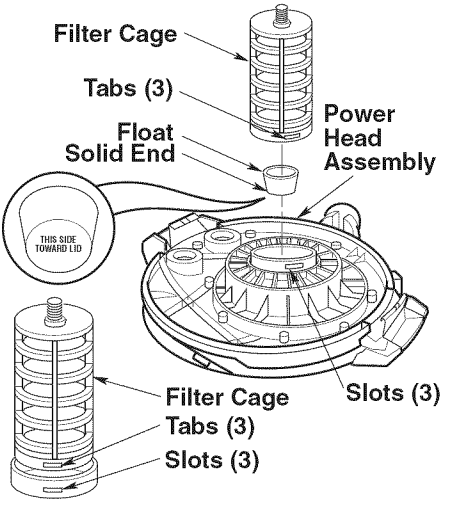

# Drum/Wheel Assembly

If any parts are missing or damaged contact Customer Service.

Do not assemble until you have all the parts.

1. Insert rear wheel foot (left) and rear wheel foot (right) into the bottom of drum as shown. Check to make sure axle holes align. Light taps with a mallet or hammer may be needed to fully seat both wheel feet. Insert two front caster feet.

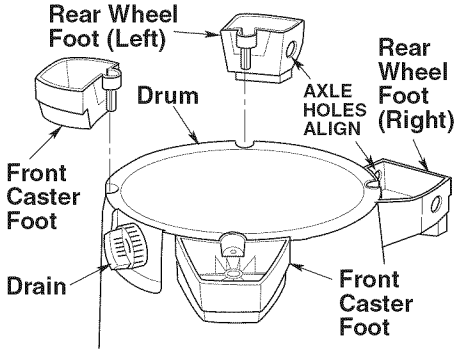


2. Install (4) #10 x 1-3/4" screws into matching holes on both wheel feet and front caster feet, securing them to the bottom of the drum. Tighten screws until just snug. Do not over tighten as this may tend to deform the feet.

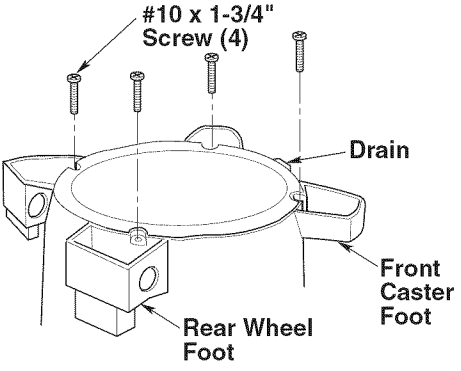


3. Installing Cap Nut
   a. Place cap nut on end of axle.
   b. Tap gently with hammer until fully seated.
   c. Place wheel on the axle with smooth portion of wheel facing outward.

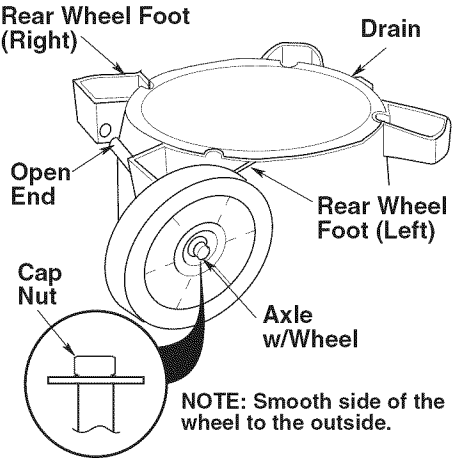


4. Slide open end of axle through left rear wheel foot hole. Slide all the way through the hole in the right rear wheel foot. Light taps with a mallet may be required to fully insert axle.

5. Install second wheel onto axle with smooth portion of wheel facing outward.

6. Install the second cap nut. Tap gently until cap nut is firmly seated

7. Using a rubber mallet or hammer, gently tap the wheel cap onto the right wheel until the wheel cap is firmly seated onto the wheel. This is required on both left and right sides.

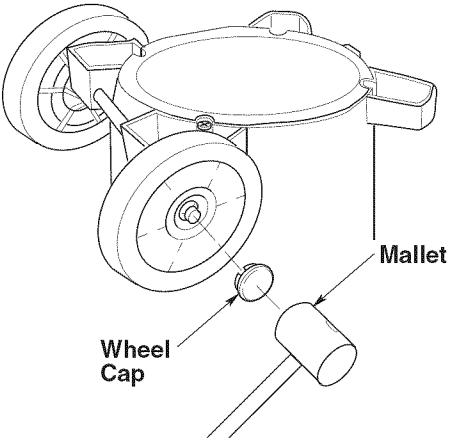

# *Drum/Wheel Assembly (cont.)*

8. Insert the caster stem into the socket of the caster foot as shown. (Front caster only).

9. Push on the caster until the ball on the caster stem is inserted all the way into the socket. You will be able to hear the ball snap into the socket and the caster will swivel easily when positioning is correct.

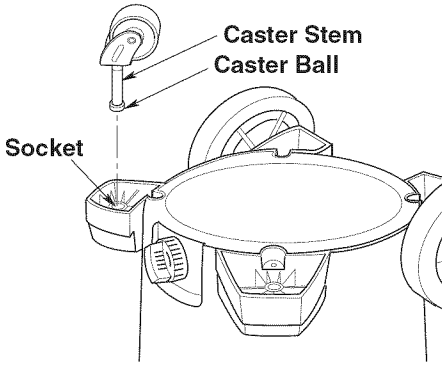


## Installing Handle

Press and hold release buttons while installing handle into handle receptacles in drum (See illustration).

**NOTE:** An audible snap of release buttons indicates successful engagement of handle.

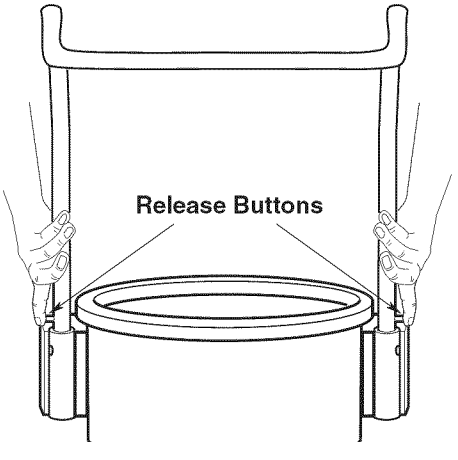


## Removing Handle

Press and hold release buttons as shown. While firmly pushing in release buttons, pull handle upwards to remove (see illustration).

## Installing Accessory Storage Bag

1. Install accessory storage bag as shown.

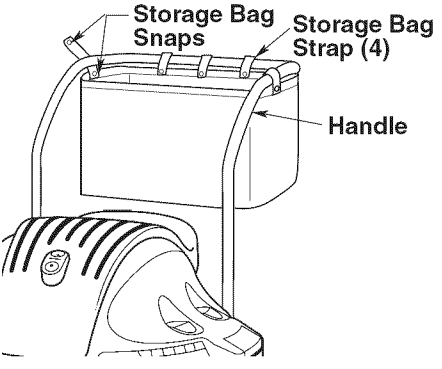

# *Wet/Dry Vac Assembly*

1. Line up front (label and switch side) of power assembly with drain cap and vac port located on the front of the drum.

**Note:** Power assembly must be aligned with drum for proper attachment.

2. Place power assembly on top of drum.
3. Be sure power assembly completely covers the top of the drum so leakage does not occur.
4. Upon releasing flexible latches, the power assembly will attach to the drum.
5. To remove the power assembly, lift up on the flexible latches and remove from drum.

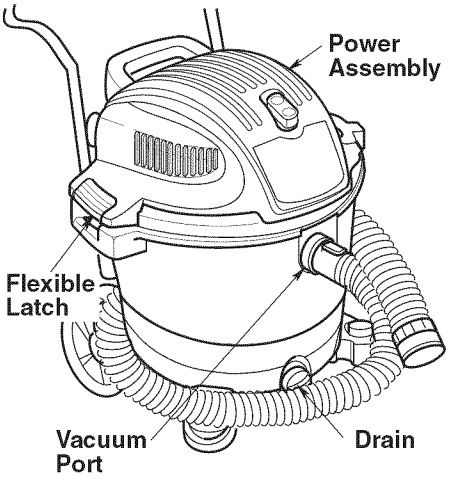


## Cord Wrap

The wet/dry vac has a convenient cord wrap area designed on the rear of the vac. Simply, wrap the power cord around the lid handle and cord wrap, then snap the connector on the plug to a wrap of the cord. The cord is now wrapped for storage.

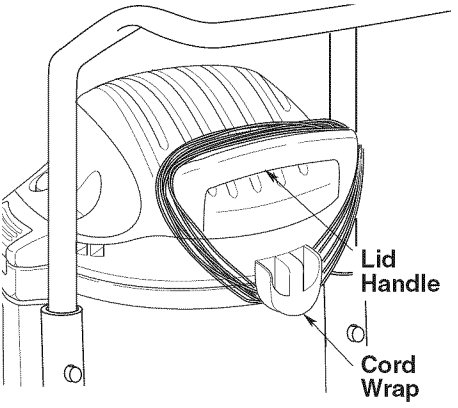


## Insert Hose

Insert the hose locking end of the "Pos-I-Lock" hose into the inlet of the vac. The hose should snap into place. To remove the hose from the vac, press the release button in the hose assembly and pull the hose out of the vac inlet, as shown.

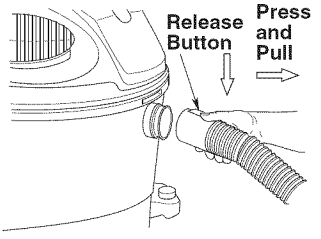


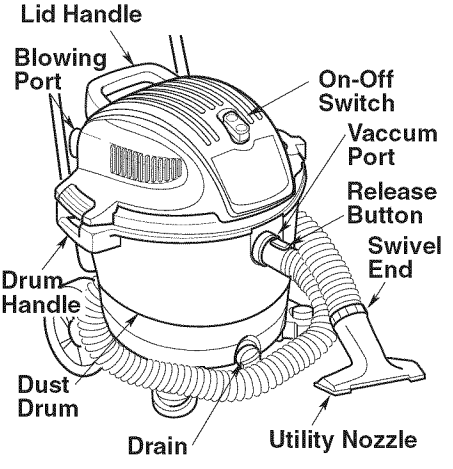

# Accessory and Hose Storage

Your accessories may be stored in the accessory storage bag, or in the two locations on the power head assembly.

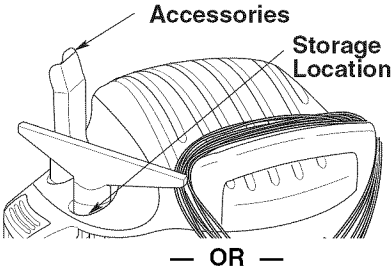


— OR —

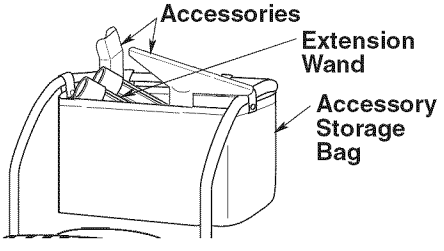


The hose may be stored by wrapping it around the unit and plugging the open end into one of the storage locations on the caster feet or in the storage bag.

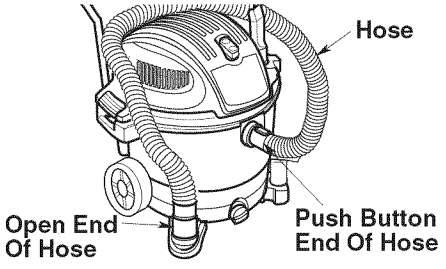


— OR —

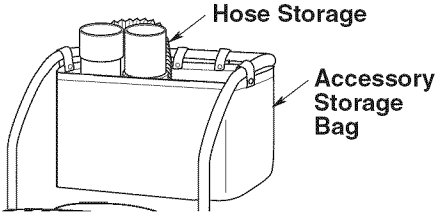


# Operation

**⚠ WARNING**

To reduce the risk of fire or explosion, do not operate this vac in areas with flammable gases, vapors or explosive dust in the air. Flammable gases or vapors include but are not limited to; lighter fluid, solvent type cleaners, oil-base paints, gasoline, alcohol or aerosol sprays. Explosive dusts include but are not limited to; coal, magnesium, aluminum, grain or gun powder. Do not vacuum explosive dust, flammable or combustible liquids or hot ashes. Do not use this vac as a sprayer. To reduce the risk of health hazards from vapors or dusts, do not vacuum toxic materials.

**⚠ WARNING:** Always wear safety eyewear complying with ANSI Z87.1 (or in Canada, CSA Z94.3) before starting operation. Safety eyewear are available at many local retail stores. The operation of any utility vac can result in foreign objects being blown into the eyes, which can result in severe eye damage.

**⚠ CAUTION:** To reduce risk of hearing damage, wear ear protectors when using the vac for extended hours or when using it in a noisy area.

To reduce the risk of electric shock, this appliance has a polarized plug (one blade is wider than the other). This plug will fit in a polarized outlet only one way. If the plug does not fit fully in the outlet, reverse the plug. If it still does not fit, contact a qualified electrician to install the proper outlet. Do not change the plug in any way.

After you plug the power cord into the outlet, turn the unit on by pushing the switch from position "O" to position "I". The symbols used on the switch actuator are international "On & Off" symbols. "O" is the symbol for "OFF" and "I" is the symbol for "ON".

| = "ON" ◯ = "OFF"

**⚠ WARNING:** To reduce the risk of fire or electric shock, do not run vac unattended.

## Vacuuming Dry Materials

1. The filter must always be in correct position to reduce the risk of leaks and possible damage to vac.
2. When using your vac to pick up very fine dust, it will be necessary for you to empty the drum and clean the filter at more frequent intervals to maintain peak vac performance.

**NOTE:** A dry filter is necessary to pick up dry material. If you use your vac to pick up dust when the filter is wet, the filter will clog quickly and be very difficult to clean.

3. If your filter is wet but you need to use the vac to pick up dry material, you can quickly dry the filter by running the vac without hose attached for about 10 minutes. The clean air rushing through the vac will help dry the filter.

The optional Craftsman HEPA Rated Material Filter, stock number 9-17912 will do a better job stopping the very fine particles than the 9-17816 filter.

## Vacuuming Liquids

1. When picking up small amounts of liquid the filter may be left in place.
2. When picking up large amounts of liquid we recommend that the filter be removed. If the filter is not removed, it will become saturated and misting may appear in the exhaust.
3. When the liquid in the drum reaches a predetermined level, the float mechanism will rise automatically to cut off air-flow. When this happens, turn off the vac, unplug the power cord, and empty the drum. You will know that the float has risen because vac airflow ceases and the motor noise will become higher in pitch, due to increased motor speed.
4. After using the vac to pick up liquids, the filter must be dried to reduce the risk of possible mildew and damage to the filter.

**IMPORTANT:** To reduce the risk of damage to the vac do not run motor with float in raised position.

## Emptying the Drum

**⚠ WARNING:** To reduce the risk of injury from accidental starting, unplug power cord before emptying the drum.

1. The vac comes equipped with a drain for easy emptying of liquids. Simply unscrew the drain cap and lift the opposite side slightly to empty the drum.
2. Another option is to remove the power assembly.
3. Lay power assembly aside on a clean area while emptying drum.
4. Dump the drum contents into the proper waste disposal container.

**⚠ WARNING:** To reduce the risk of back injury or falls, do not lift a vac heavy with liquid or debris. Scoop or drain enough contents out to make the vac light enough to lift comfortably.

## Moving the Wet/Dry Vac

Should it become necessary to pick the vac up to move it, the handle on the sides of the dust drum are used to lift. To maneuver the vac, the push/pull lid handle or metal handle in the rear of the unit should be used.

# Operation (continued)

## Blowing Feature

Your vac features a blowing port. It can blow sawdust and other debris. Follow the steps below to use your vac as a blower.

1. Locate blowing port of your vac.

> ⚠ **WARNING:** Always wear safety eyewear complying with ANSI Z87.1 (or in Canada, CSA Z94.3) before using as a blower.

> ⚠ **WARNING:** To reduce the risk of injury to bystanders, keep them clear of blowing debris.

> ⚠ **CAUTION:** Wear a dust mask if blowing creates dust which might be inhaled.

> ⚠ **CAUTION:** To reduce the risk of hearing damage, wear ear protectors when using the vac/blower for extended hours or when using it in a noisy area.

2. Insert the locking end of the "Pos-I-Lock" hose into the blowing port of the vac. The hose should snap into place. To remove the hose from the vac, press the release button in the hose assembly and pull the hose out of the vac inlet.
3. (Optional) Attach extension wand to opposite end of hose, then place the car nozzle on the wand.
4. Turn vac on and you are ready to use your vac as a blower.

Sears recommended accessories are available at Sears retail stores. The Sears Blower Nozzle Stock No. 9-16933 is recommended for blowing debris.

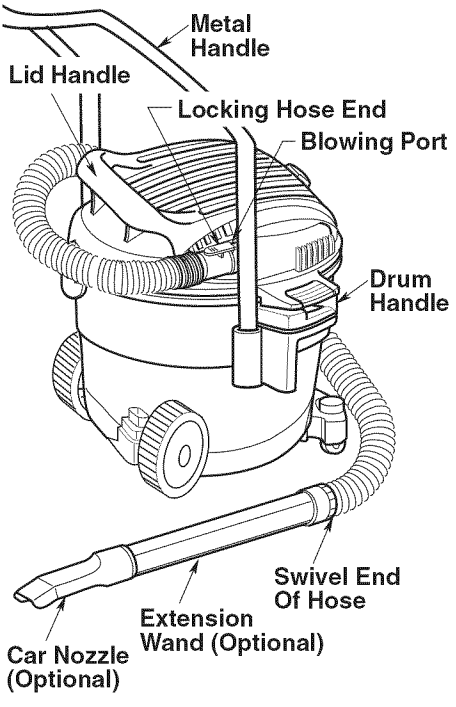

# Maintenance

## Filter

> ⚠ **WARNING:** To reduce the risk of injury from accidental starting, unplug power cord before changing or cleaning filter.

**NOTE:** This filter is made of high quality paper designed to stop very small particles of dust. The filter can be used for wet or dry pick up. Handle the filter carefully when removing to clean or installing it. Creases in the filter pleats may occur from installation but creases will not affect the performance of the filter.

## Filter Cleaning

Your filter should be cleaned often to maintain peak vac performance.

Be sure to dry the filter before storing or picking up dry debris.

**IMPORTANT:** After cleaning, check the filter for tears or small holes. Do not use a filter with holes or tears in it. Even a small hole can cause a lot of dust to come out of your vac. Replace the filter immediately.

## Filter Removal

To remove the filter for cleaning or replacement, unscrew the filter nut from the filter cage, remove filter plate and lift off filter.

> ⚠ **WARNING:** Do not remove the filter cage. It is there to help prevent your fingers from getting into the blower wheel.

**IMPORTANT:** To reduce the risk of damage to the blower wheel and motor, always reinstall the filter before using the vac for dry material pickup.

## Cleaning A Dry Filter

Some removal of dry debris can be accomplished without removing the filter from the vac. Slap your hand on top of the power assembly while the vac is turned off.

For best cleaning results due to accumulated dust, clean the filter in an open area. Cleaning SHOULD be done outdoors and not in the living quarters.

After filter removal from vac, remove the dry debris by gently tapping the filter against the inside wall of your dust drum. The debris will loosen and fall.

For thorough cleaning of dry filter with fine dust (no debris), run water through it as described under "Cleaning A Wet Filter".

## Cleaning A Wet Filter

After filter is removed, run water through the filter from a hose or spigot. Take care that water pressure from the hose is not strong enough to damage filter. Remember: To dry a filter quickly, reinstall the filter on the vac and allow the unit to run for approximately 10 minutes. The clean air rushing through the filter will dry it.

## Installation

Refer to "Replacement Filter Assembly" Section of this manual.

Allow the filter to dry before storing the vac.

# Maintenance (continued)

## Cleaning and Disinfecting the Wet/Dry Vac

To keep your Wet/Dry Vac looking its best, clean the outside with a cloth dampened with warm water and mild soap.

To clean the drum:

1. Dump debris out.
2. Wash drum thoroughly with warm water and mild soap.
3. Wipe out with dry cloth.

Before prolonged storage or as needed (i.e., waste water pick up) the drum should be disinfected.

To disinfect the drum:

1. Pour 1 gallon of water and 1 teaspoon chlorine bleach into the drum.
2. Let solution stand for 20 minutes, carefully swishing every few minutes, making sure to wet all inside surfaces of the drum.
3. Empty drum after 20 minutes. Rinse with water until bleach smell is gone. Allow drum to dry completely before sealing the motor on the drum.

## Casters

If your casters are noisy, you may put a drop of oil on the roller shaft to make them quieter.

## Storage

Before storing your vac, the drum should be emptied and cleaned. The cord should be wrapped around the unit and the hose should be stored as described in this manual. Accessories should be kept in the same area as the vac so they can be readily available. The vac should be stored indoors.

⚠ **WARNING:** To assure product SAFETY and RELIABILITY, repairs and adjustment should be performed by Authorized Sears Service Centers, always using Sears replacement parts.

## Notes

# Repair Parts

## 20 Gallon Wet/Dry Vac
## Model Number 113.177846

**Always order by Part Number - Not by Key Number**

### ⚠ WARNING
### SERVICING OF DOUBLE-INSULATED WET/DRY VAC

In a double-insulated Wet/Dry Vac, two systems of insulation are provided instead of grounding. No grounding means is provided on a double-insulated appliance, nor should a means for grounding be added. Servicing a double-insulated Wet/Dry Vac requires extreme care and knowledge of the system, and should be done only by qualified service personnel. Replacement parts for a double-insulated Wet/Dry Vac must be identical to the parts they replace. Your double-insulated Wet/Dry Vac is marked with the words "DOUBLE INSULATED" and the symbol ⧈ (square within a square) may also be marked on the appliance.

To reduce the risk of injury from electrical shock, unplug power cord before servicing the electrical parts of the Wet/Dry Vac.

| Key No. | Part No. | Description |
|---|---|---|
| 1 | 828952 | Actuator, Switch |
| 2 | 813213 | Switch, Toggle |
| 3 | 829971-32 | Cover w/Labels |
| 4 | 830275-1 | Duct, Exhaust |
| 5 | 509776-18 | Motor (Includes Key No's 11 thru 14) |
| 6 | 819260-13 | Lead Assembly |
| 7 | 829718-5 | † Cord w/Terminals |
| 8 | 9-16993 | Diffuser Assembly |
| 9 | 509822-1 | Lid Assembly |
| 10 | 820563-4 | * Screw, Pan Hd. Ty. "AB" 10 x 3/4 Ser. |
| 11 | 818961 | Spacer |
| 12 | 818413 | Blower Wheel |
| 13 | 315534-1 | Washer |
| 14 | 826817 | Nut,Hex Flange 5/16-18 |
| 15 | 820563-5 | * Screw, Pan Hd. Ty. "AB" 10 x 1-1/4 Ser. |
| 16 | 829692 | Collector Assembly |
| 17 | 823200 | Float |
| 18 | 823201 | Filter Cage |
| 19 | 9-17816 | † Filter (Red Stripe) |
| 20 | 9-16937 | † Filter Plate |
| 21 | 9-16938 | † Filter Nut |
| 22 | 9-16922 | † Utility Nozzle |
| 23 | 9-16978 | † Car Nozzle |
| 24 | 9-17817 | † Wet Nozzle |
| 25 | 9-16902 | † Crevice Tool |
| 26 | 822256 | Squeegee |
| 27 | 9-17854 | † Extension, Wands |
| 28 | 9-16928 | † Pos-I-Lock Hose |
| 29 | SP6642 | Owner's Manual (Not Illustrated) |

† Stock Item - May Be Secured Through The Hardware Department Of Most Sears Retail Stores

* Standard Hardware Item - May Be Purchased Locally.

# Repair Parts

## 20 Gallon Wet/Dry Vac
## Model Number 113.177846

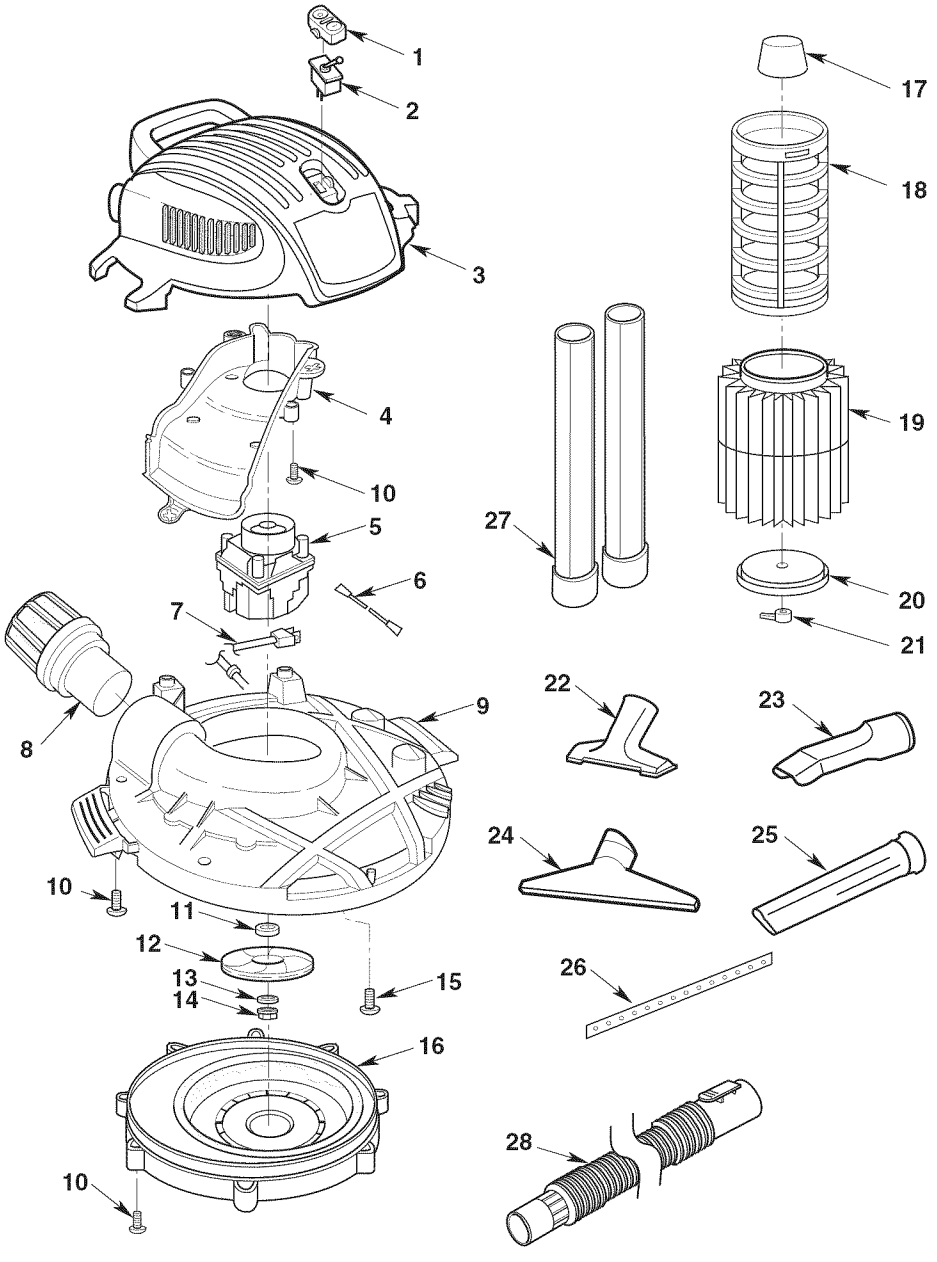

# Repair Parts

## 20 Gallon Wet/Dry Vac
## Model Number 113.177846

**Always order by Part Number - Not by Key Number**

| Key No. | Part No. | Description |
|---|---|---|
| 1 | 831805 | Handle Assembly |
| 2 | 831802 | Dust Drum Assembly |
| 3 | 73185 | Drain Cap |
| 4 | 830611 | Wheel Cap |
| 5 | 813836-1 | Cap Nut 1/2" |
| 6 | 830598 | 8" Wheel Assembly (Includes Keys 4 and 5) |
| 7 | 831024-1 | Shaft |
| 8 | 831732 | Foot Wheel, Right |
| 9 | 831731 | Foot Wheel, Left |
| 10 | 828460 | Foot, Caster with Storage |
| 11 | 29776 | Caster |
| 12 | 831807 | Accessory Storage Bag |
| 13 | 820563-12 | Screw Type "AB" #10 x 1-3/4 |
| 14 | 509748-4 | Bag of Loose Parts (Not Illustrated) (Includes Keys 4, 5, 10, and 13) |
| 15 | 831733 | Handle, Left |
| 16 | 831734 | Handle, Right |
| 17 | 820563-008 | Screw, Pan Head Type "AB" #10 x 2-3/4 |
| 18 | 820563-012 | Screw, Pan Head Type "AB" #10 x 1-3/4 |

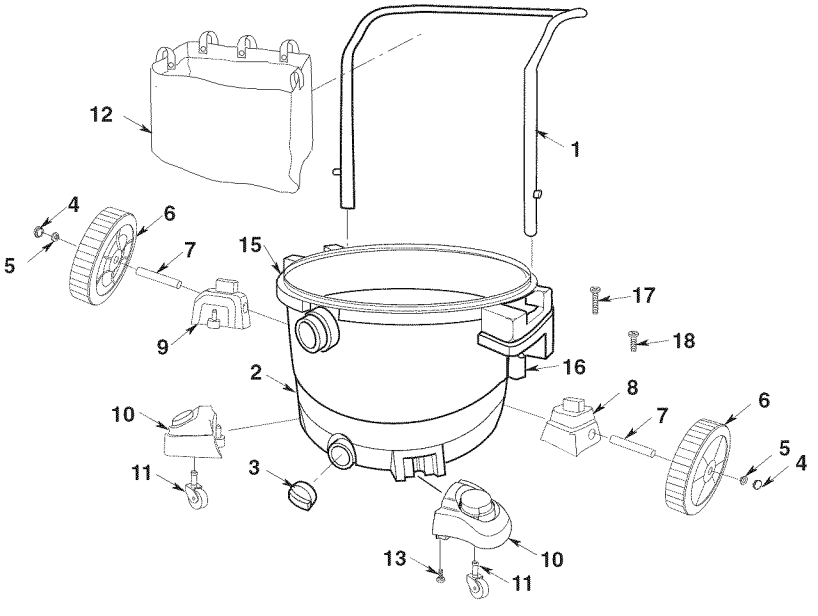

# manual del usuario

**NO. DE MODELO**
**113.177846**

Número de serie _____

Los números de modelo y de serie se pueden encontrar en el asa. Usted debe anotar los números tanto de modelo como de serie en un lugar seguro para uso futuro.

**⚠ ADVERTENCIA:**
**PARA SU SEGURIDAD**

**LEA DETENIDAMENTE TODAS LAS INSTRUCCIONES**

**GUARDE ESTE MANUAL PARA REFERENCIA FUTURA**

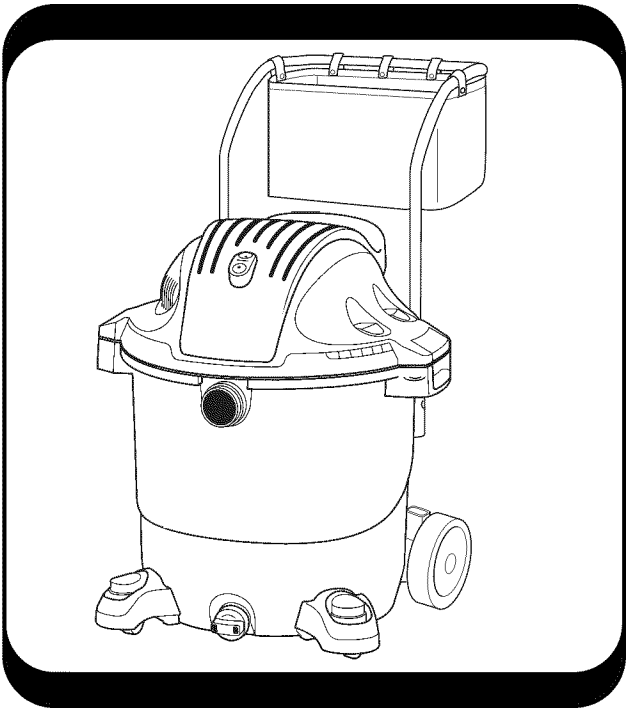

CRAFTSMAN®

# ASPIRADORA PARA MOJADO/SECO DE 20 GALONES

- seguridad
- ensamblaje
- funcionamiento
- mantenimiento
- piezas de repuesto

**Sears, Roebuck and Co., Hoffman Estates, IL 60179 U.S.A.**

No. de pieza SP6642 Impreso en México

SP6642 ES .qxd 10/11/07 11:54 AM Page 20

# Índice


| Artículo | Página |
|---|---|
| Índice | 20 |
| Garantía | 20 |
| Instrucciones de seguridad importantes | 21 |
| Introducción | 23 |
| Desempaquetado y comprobación del contenido de la caja de cartón | 23 |
| Lista del contenido de la caja de cartón | 23 |
| Herramientas necesarias | 23 |
| Ensamblaje del filtro de repuesto | 24 |
| Ensamblaje del tambor y las ruedas | 25 |
| Ensamblaje de la aspiradora para mojado/seco | 27 |
| Almacenamiento del cordón | 27 |
| Introduzca la manguera | 27 |
| Almacenamiento de accesorios y la manguera | 28 |
| Funcionamiento | 28 |
| Recogida de materiales secos | 29 |
| Recogida de líquido | 29 |
| Vaciado del tambor | 29 |
| Traslado de la aspiradora para mojado/seco | 29 |
| Dispositivo de soplado | 30 |
| Mantenimiento | 31 |
| Filtro | 31 |
| Limpieza del filtro | 31 |
| Remoción del filtro | 31 |
| Limpieza de un filtro seco | 31 |
| Limpieza de un filtro mojado | 31 |
| Instalación | 31 |
| Limpieza y desinfección de la aspiradora para mojado/seco | 32 |
| Ruedecillas | 32 |
| Almacenamiento | 32 |
| Piezas de repuesto | 33 |


# Garantía

## Garantía completa Craftsman de un año

**Si este producto Craftsman falla debido a un defecto de material o de fabricación dentro del plazo de un año a partir de la fecha de compra, devuélvalo a cualquier tienda Sears, Centro de Servicio Sears u otro punto de venta Craftsman para que sea reparado gratuitamente (o reemplazado si la reparación resulta imposible).**

**Esta garantía se aplica solamente durante 90 días a partir de la fecha de compra, si este producto se utiliza alguna vez para fines comerciales o de alquiler.**

**Esta garantía no incluye las bolsas ni los filtros, que son piezas perecederas que se pueden desgastar por causa del uso normal dentro del período de garantía.**

**Esta garantía le confiere a usted derechos legales específicos y es posible que usted tenga también otros derechos que varían de un estado a otro.**

**Sears, Roebuck and Co., Hoffman Estates, IL 60179**

# INSTRUCCIONES DE SEGURIDAD IMPORTANTES

La seguridad es una combinación de sentido común, permanecer alerta y saber cómo funciona la aspiradora para mojado/seco ("la aspiradora").

## Palabras de señal de seguridad

⚠ **PELIGRO:** indica una situación inminentemente peligrosa que, si no se evita, **causará** la muerte o lesiones graves

⚠ **ADVERTENCIA:** indica una situación potencialmente peligrosa que, si no se evita, **podría** causar la muerte o lesiones graves

⚠ **PRECAUCIÓN:** indica una situación potencialmente peligrosa que, si no se evita, **pudiera** causar lesiones leves o moderadas.

Cuando utilice la aspiradora siga siempre las precauciones básicas de seguridad, incluyendo las siguientes.

## ⚠ ADVERTENCIA-

**Para reducir el riesgo de incendio, sacudidas eléctricas o lesiones:**

- Lea y entienda este manual del usuario y todas las etiquetas que están colocadas en la aspiradora para mojado/seco antes de utilizarla.
- Utilice la aspiradora únicamente de la manera que se describe en este manual.
- No deje la aspiradora en marcha mientras esté desatendida.
- Las chispas que se producen en el interior del motor pueden incendiar los vapores inflamables o el polvo. Para reducir el riesgo de incendio o explosión: No recoja con la aspiradora líquidos o gases inflamables o combustibles, o polvos explosivos como gasolina u otros combustibles, líquido encendedor, limpiadores, pinturas a base de aceite, gas natural, hidrógeno, polvo de carbón, polvo de magnesio, polvo de aluminio, polvo de granos de cereal o pólvora, ni use la aspiradora cerca de estos materiales.
- No recoja con la aspiradora nada que esté ardiendo o humeando, como cigarrillos, fósforos o cenizas calientes.
- No recoja con la aspiradora polvo de panel de yeso ni hollín frío o ceniza fría de chimenea con un filtro estándar. Este material es un polvo muy fino que puede ser expulsado de vuelta al aire. Utilice un filtro para polvo fino en lugar de un filtro estándar.
- Para reducir el riesgo de que se produzcan peligros para la salud causados por vapores o polvo, no recoja con la aspiradora materiales tóxicos.
- No use ni almacene la aspiradora cerca de materiales peligrosos.
- Para reducir el riesgo de descargas eléctricas, no exponga la aspiradora a la lluvia ni deje que entren líquidos en el compartimiento del motor. Guarde la aspiradora en un lugar interior.
- No permita que la aspiradora se utilice como un juguete. Se necesita prestar máxima atención cuando sea utilizada por niños o cerca de éstos.
- No use esta aspiradora con un filtro desgarrado o si no tiene el filtro instalado, excepto cuando recoja líquidos de la manera que se describe en la sección "Funcionamiento" de este manual. Los residuos secos absorbidos por el impulsor podrían dañar el motor o ser expulsados de vuelta al aire.
- **ADVERTENCIA***:* El cordón de energía de este producto contiene plomo, una sustancia química que según los conocimientos del estado de California causa defectos de nacimiento u otros daños a la reproducción. ***Lávese las manos después de manejar el producto.***
- No abandone la aspiradora cuando esté enchufada. Desenchúfela del tomacorriente cuando no la esté utilizando y antes de realizar servicio de revisión.
- Apague la aspiradora antes de desenchufarla.
- Para reducir el riesgo de lesiones debidas a un arranque accidental, desenchufe el cordón de energía antes de cambiar o limpiar el filtro.
- No desenchufe la aspiradora tirando del cordón. Para desenchufarla, agarre el enchufe y no el cordón.
- No use la aspiradora con el cordón dañado, el enchufe dañado u otras piezas dañadas. Si la aspiradora no funciona como debe, le faltan piezas, se ha caído, ha sido dañada, se ha dejado a la intemperie o se ha caído al agua, devuélvala a un Centro de Servicio Sears.
- No tire de la aspiradora usando el cordón ni la lleve por el cordón, ni use el cordón como asa, ni cierre una puerta sobre el cordón, ni tire del cordón alrededor de bordes o esquinas afilados. No pase la aspiradora en marcha sobre el cordón. Mantenga el cordón alejado de las superficies calientes.
- No maneje el enchufe, el interruptor o la aspiradora con las manos mojadas.
- No ponga ningún objeto en las aberturas de ventilación. No recoja nada con la aspiradora cuando cualquiera de las aberturas de ventilación esté bloqueada; mantenga dichas aberturas libres de polvo, pelusa, pelo o cualquier cosa que pueda reducir el flujo de aire.

- Mantenga el pelo, la ropa holgada, los dedos y todas las partes del cuerpo alejados de las aberturas y de las piezas móviles.
- Para reducir el riesgo de caídas, tenga cuidado adicional al limpiar en escaleras.
- Para reducir el riesgo de lesiones de espalda o caídas, no levante una aspiradora que pese mucho debido a que contiene líquido o residuos. Saque parte del contenido de la aspiradora o drénela parcialmente para hacer que sea lo suficientemente liviana como para poder levantarla cómodamente.
- Para reducir el riesgo de lesiones corporales o daños a la aspiradora, utilice únicamente accesorios Craftsman recomendados.
- Cuando utilice la aspiradora como soplador:
  - Dirija la descarga de aire solamente hacia el área de trabajo.
  - No dirija el aire hacia las personas que estén presentes.
  - Mantenga alejados a los niños durante la operación de soplado.
  - No utilice el soplador para trabajos que no sean soplar suciedad y residuos.
  - No use la aspiradora como rociador.
  - Use protección ocular de seguridad.
- Para reducir el riesgo de lesiones en los ojos, use protección ocular de seguridad. La utilización de cualquier aspiradora utilitaria o soplador utilitario puede hacer que se soplen objetos extraños hacia los ojos, lo cual puede causar daños graves en los ojos.
- Para reducir el riesgo de que una aspiradora rodante le golpee o tire de usted, bloquee las ruedecillas cuando utilice la unidad en cualquier superficie desigual o en pendiente.
- Esta aspiradora para mojado/seco tiene aislamiento doble, lo cual elimina la necesidad de un sistema independiente de conexión a tierra. Utilice únicamente piezas de repuesto idénticas. Lea las instrucciones de servicio de revisión de las aspiradoras para mojado/seco con aislamiento doble antes de realizar dicho servicio.
- Utilice únicamente cordones de extensión que tengan capacidad nominal para uso a la intemperie. Los cordones de extensión que estén en malas condiciones o cuyo tamaño de alambre sea demasiado pequeño pueden conllevar peligros de incendio y sacudidas eléctricas. Para reducir el riesgo de estos peligros cuando utilice un cordón de extensión, asegúrese de que el cordón esté en buenas condiciones y de que la conexión no entre en contacto con líquido. Para mantener la pérdida al mínimo, utilice la tabla que aparece a continuación para seleccionar el cordón de extensión con el tamaño de cable mínimo.

| Longitud del cordón de extensión | Calibre del cable (A.W.G.) |
|---|---|
| 0-50 pies | 14 |
| 50-100 pies | 12 |

**⚠ PRECAUCIÓN:**

- Para reducir el riesgo de daños a la audición, use protectores de oídos cuando utilice la aspiradora durante muchas horas seguidas o cuando la emplee en un área ruidosa.
- Para operaciones que generan polvo, use una máscara antipolvo.

**NOTA: Las descargas de estática son comunes** en áreas secas o cuando la humedad relativa del aire es baja. Si recoge residuos finos con la aspiradora, se puede depositar carga estática en la manguera o en la aspiradora. El mejor remedio para reducir la frecuencia de las descargas de estática en su casa o cuando use esta aspiradora es añadir humedad al aire con un humidificador.

Siga las siguientes advertencias que aparecen en la caja del motor de la aspiradora.



AISLAMIENTO DOBLE. NO SE REQUIERE CONEXION A TIERRA.

CUANDO HAGA SERVICIO DE REVISIÓN DE LA ASPIRADORA, UTILICE ÚNICAMENTE PIEZAS DE REPUESTO IDÉNTICAS.

**⚠ ADVERTENCIA:** Para su propia seguridad, lea y entienda el manual del operador. No tenga en marcha la aspiradora desatendida. No recoja cenizas calientes, carbón caliente, materiales tóxicos ni inflamables ni otros materiales peligrosos. No use la aspiradora alrededor de líquidos o vapores explosivos

**ADVERTENCIA:** Para reducir el riesgo de sacudidas eléctricas, no exponga la aspiradora a la lluvia y guárdela en interiores.

# GUARDE ESTE MANUAL

# Introducción

Esta aspiradora para mojado/seco está diseñada para uso doméstico. Se puede utilizar para recoger materiales mojados o secos y se puede usar como soplador.

Lea este manual del usuario para familiarizarse con las características del producto y entender el uso específico de su nueva aspiradora para mojado/seco.

# Desempaquetado y comprobación del contenido de la caja de cartón

Saque todo el contenido de la caja de cartón. Asegúrese de que no falte ningún artículo utilizando la lista del contenido de la caja. Notifique inmediatamente a la tienda Sears más cercana si alguna pieza está dañada o falta.

## Lista del contenido de la caja de cartón

| Clave | Descripción | Cant. |
|---|---|---|
| A | Ensamblaje de la aspiradora | 1 |
| B | Ensamblaje de la manguera Pos-I-Lock | 1 |
| C | Boquilla utilitaria | 1 |
| D | Boquilla para mojado | 1 |
| E | Boquilla para auto | 1 |
| F | Boquilla rinconera | 1 |
| G* | Tuerca del filtro | 1 |
| H* | Placa del filtro | 1 |
| J* | Filtro (raya roja) | 1 |
| K* | Jaula del filtro | 1 |
| L* | Flotador | 1 |
| M | Tubos extensores | 2 |
| N | Pie de ruedecilla para almacenamiento | 2 |
| P | Rueda de 8 pulgadas | 2 |
| Q | Eje | 1 |
| R | Pie de rueda derecho | 1 |
| S | Pie de rueda izquierdo | 1 |
| T | Asa metálica | 1 |
| U | Bolsa de almacenamiento de accesorios | 1 |
| V | Difusor | 1 |
| W | Bolsa de piezas sueltas | 1 |
| | 1. Ruedecilla de 2 pulgadas | 2 |
| | 2. Tuerca de sombrerete de 1/2 pulg. | 2 |
| | 3. Tapas de rueda | 2 |
| | 4. Tornillo | 4 |
| | 5. Manual del usuario | 1 |

* Estos artículos pueden venir preensamblados. Si no están presentes en la caja de cartón, compruebe el cabezal del motor de la aspiradora para ver si están preensamblados.

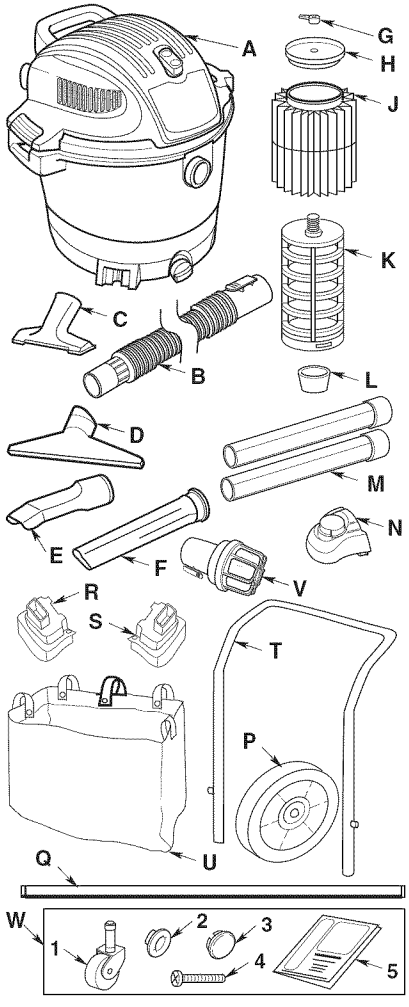


### Herramientas necesarias

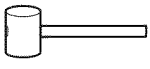

Mazo

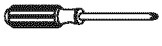

Destornillador Phillips



Martillo

# Ensamblaje del filtro de repuesto

**⚠ ADVERTENCIA:** Para su propia seguridad, no conecte nunca el enchufe a un tomacorriente de la fuente de energía hasta que se hayan completado todos los pasos de ensamblaje y usted haya leído y entendido las instrucciones de seguridad y funcionamiento. No utilice la aspiradora si alguna pieza está dañada o falta.

1. Deslice cuidadosamente el filtro sobre la jaula del filtro, deslizándolo sobre el anillo central que cubre las 3 ranuras hasta que el filtro se detenga contra la tapa.
2. Coloque el agujero ubicado en la placa del filtro sobre el espárrago roscado de la jaula del filtro.
3. Empuje suavemente sobre la placa del filtro para asentar el anillo de goma del filtro dentro del canal circular de la placa del filtro.
4. Coloque la tuerca del filtro en el espárrago roscado y apriétela hacia abajo. Apriétela solamente con los dedos.

**NOTA:** La palanca de la tuerca del filtro debe estar siempre alejada de la placa, de la manera que se muestra en la ilustración.

**IMPORTANTE:** No apriete excesivamente la tuerca, ya que esto podría deformar o agrietar la placa del filtro, la jaula del filtro o el filtro mismo.

**NOTA:** El filtro tiene una raya roja que coincide con un exhibidor ubicado en el punto de venta de la tienda. Cuando visite una tienda local de Sears, simplemente recuerde el color de la raya de su filtro para obtener el filtro de tamaño correcto.

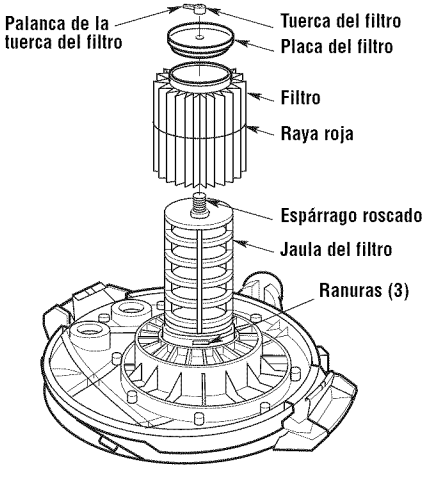


**⚠ ADVERTENCIA:** Para evitar lesiones corporales o daños a la aspiradora, asegúrese de mantener las manos, los dedos o cualquier otro objeto extraño fuera de la abertura central cuando ensamble el soplador.

**NOTA:** Si es necesario quitar o reemplazar la jaula del filtro, utilice un destornillador de hoja plana e introduzca la hoja cerca de una de las lengüetas entre la jaula del filtro y el anillo central de la tapa. Haga palanca en la lengüeta para sacarla de la ranura. Incline la jaula y levántela hasta separarla de la tapa. Reemplácela de la manera siguiente:

5. Coloque el flotador sobre la abertura ubicada en el centro de la tapa con las palabras “This Side Towards Lid” (Este lado hacia la tapa) orientadas hacia abajo sobre el agujero.
6. Alinee las lengüetas de la jaula del filtro con las ranuras del anillo central de la tapa.
7. Empuje sobre la jaula del filtro hasta que las lengüetas se acoplen a presión en las ranuras para lograr un encaje seguro.

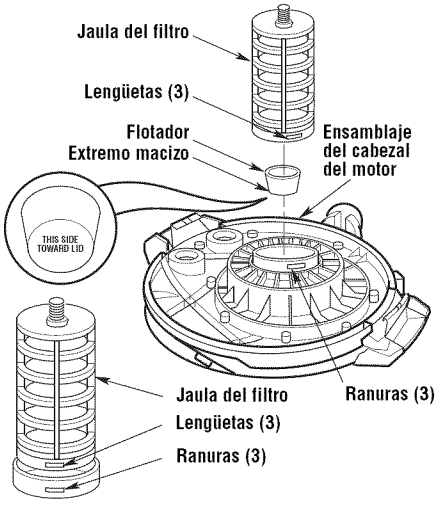

# Ensamblaje del tambor y las ruedas

Si alguna pieza falta o está dañada, póngase en contacto con Servicio al Cliente.

No realice el ensamblaje hasta que tenga todas las piezas.

1. Inserte el pie de rueda trasero (izquierdo) y el pie de rueda trasero (derecho) en la parte inferior del tambor, de la manera que se muestra en la ilustración. Asegúrese de que los agujeros para el eje queden alineados. Es posible que sea necesario dar golpes ligeros con un mazo o un martillo para asentar completamente ambos pies de rueda. Inserte los dos pies de ruedecilla delanteros.

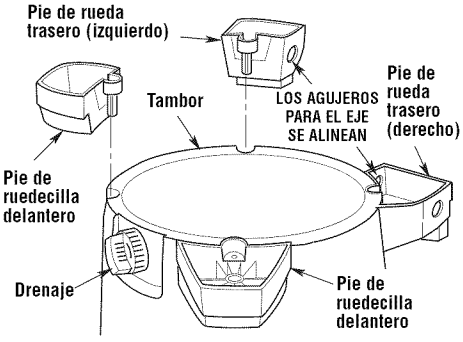


2. Instale (4) tornillos No. 10 x 1-3/4 pulg. en los agujeros coincidentes ubicados en ambos pies de rueda y pies de ruedecilla delanteros, sujetándolos firmemente a la parte inferior del tambor. Apriete los tornillos justo hasta que estén apretados. No los apriete demasiado, ya que esto podría tender a deformar los pies.

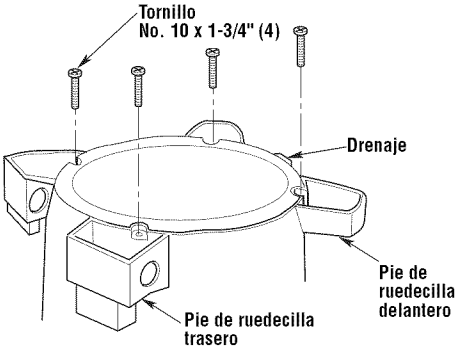


3. Instalación de la tuerca de sombrerete.
   a. Coloque la tuerca de sombrerete en el extremo del eje.
   b. Golpéela ligeramente con un martillo hasta que esté completamente asentada.
   c. Coloque la rueda en el eje con la parte lisa de la rueda orientada hacia fuera.

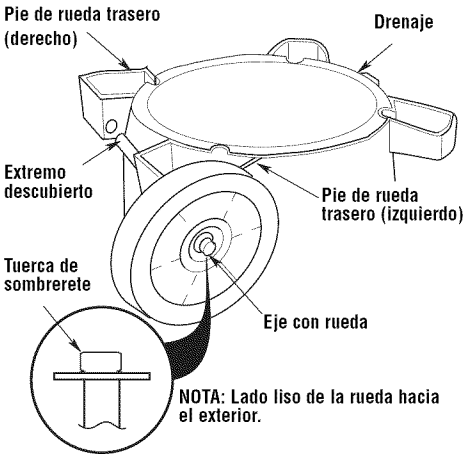


4. Deslice el extremo descubierto del eje a través del agujero del pie de rueda trasero izquierdo. Deslícelo completamente a través del agujero del pie de rueda trasero derecho. Es posible que sea necesario dar golpes ligeros con un mazo para insertar completamente el eje.
5. Instale la segunda rueda en el eje con la parte lisa de la rueda orientada hacia fuera.
6. Instale la segunda tuerca de sombrerete. Golpéela ligeramente hasta que esté firmemente asentada.
7. Utilizando un mazo de goma o un martillo, golpee suavemente la tapa de rueda sobre la rueda derecha hasta que dicha tapa esté firmemente asentada en la rueda. Es necesario hacer esto tanto en el lado izquierdo como en el lado derecho.

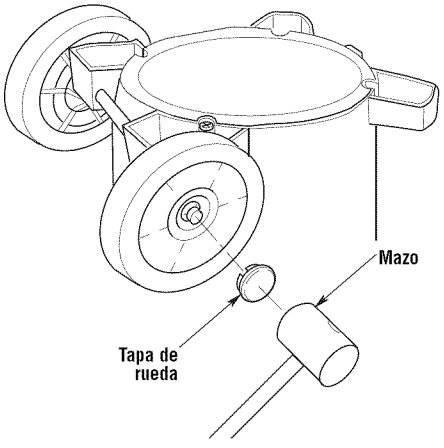

# *Ensamblaje del tambor y las ruedas (continuación)–*

8. Inserte el vástago de la ruedecilla en el receptáculo del pie de ruedecilla de la manera que se muestra en la ilustración. (Ruedecilla delantera solamente.)
9. Empuje sobre la ruedecilla hasta que la bola del vástago de la ruedecilla esté insertada completamente en el receptáculo. Usted podrá oír cómo la bola se acopla a presión en el receptáculo y la ruedecilla girará fácilmente cuando el posicionamiento sea correcto.

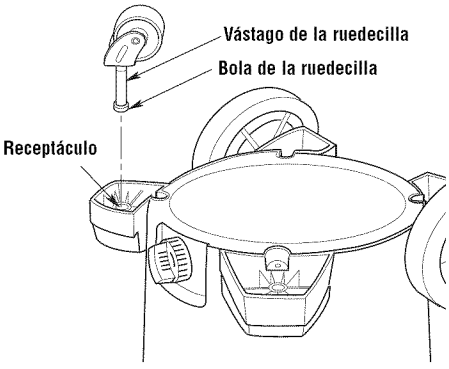


## Instalación del asa

Oprima y mantenga oprimidos los botones de liberación mientras instala el asa en los receptáculos para el asa ubicados en el tambor (vea la ilustración).

**NOTA:** Un chasquido audible de los botones de liberación indica un acoplamiento exitoso del asa.

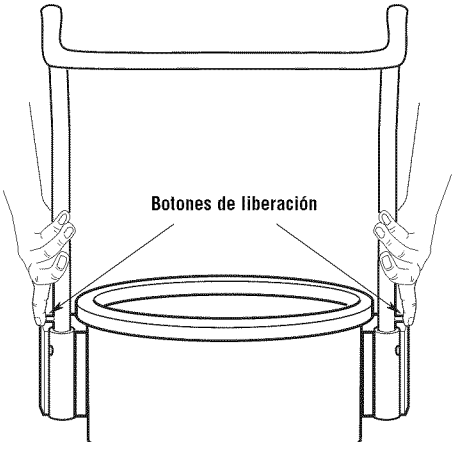


## Remoción del asa

Oprima y mantenga oprimidos los botones de liberación de la manera que se muestra en la ilustración. Mientras oprime firmemente los botones de liberación, tire del asa hacia arriba para retirarla (vea la ilustración).

## Instalación de la bolsa de almacenamiento de accesorios

1. Instale la bolsa de almacenamiento de accesorios de la manera que se muestra en la ilustración.

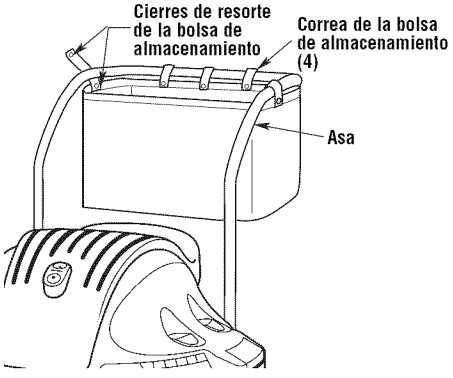

# *Ensamblaje de la aspiradora para mojado/seco*

1. Alinee la parte delantera (lado de la etiqueta y el interruptor) del ensamblaje del motor con el orificio de aspiración ubicado en la parte delantera del tambor.

**Nota:** El ensamblaje del motor debe estar alineado con el tambor para lograr una sujeción apropiada.

2. Coloque el ensamblaje del motor sobre la parte superior del tambor.
3. Asegúrese de que el ensamblaje del motor cubra completamente la parte superior del tambor, para que no se produzcan fugas.
4. Después de soltar los pestillos flexibles, el ensamblaje del motor se acoplará al tambor.
5. Para quitar el ensamblaje del motor, levante los pestillos flexibles y quite dicho ensamblaje del tambor.

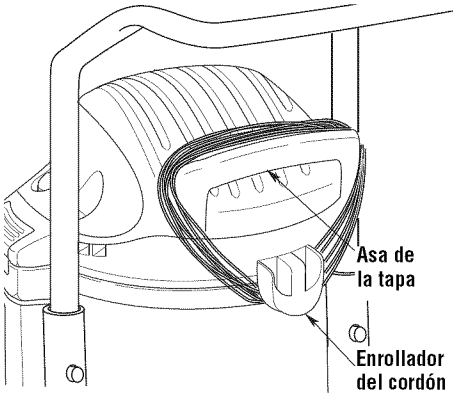


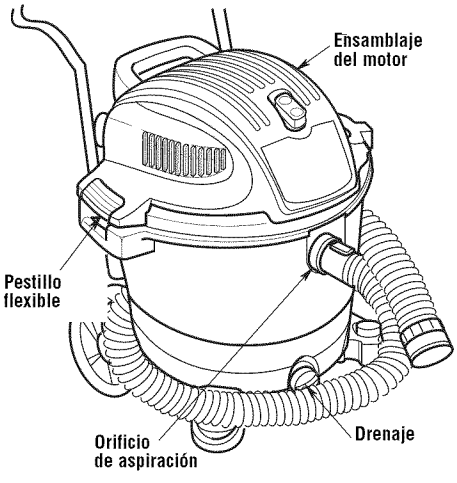


## Enrollador del cordón

La aspiradora para mojado/seco tiene una conveniente área de enrollador del cordón diseñada en su parte trasera. Simplemente enrolle el cordón de energía alrededor del asa de la tapa y el enrollador del cordón y luego acople a presión el conector ubicado en el enchufe a una vuelta del cordón. Una vez hecho esto, el cordón estará enrollado para almacenamiento.

## Introduzca la manguera

Introduzca el extremo de fijación de la manguera "Pos-I-Lock" en la entrada de la aspiradora. La manguera debería acoplarse a presión en su sitio. Para sacar la manguera de la aspiradora, oprima el botón de liberación ubicado en el ensamblaje de la manguera y tire de la manguera hasta sacarla de la entrada de la aspiradora, de la manera que se muestra en la ilustración.

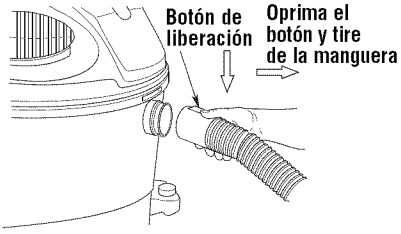


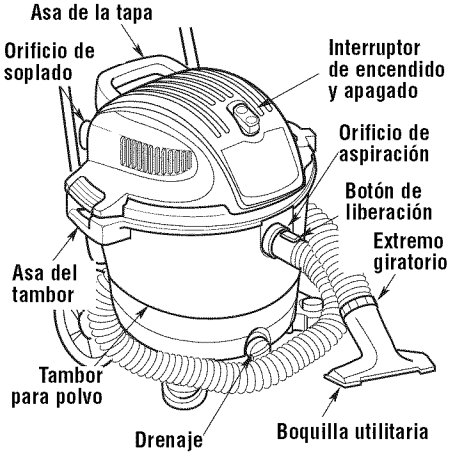

# Almacenamiento de los accesorios y la manguera

Los accesorios se pueden almacenar en la bolsa de almacenamiento de accesorios o en las dos ubicaciones que se encuentran en el ensamblaje del cabezal del motor.

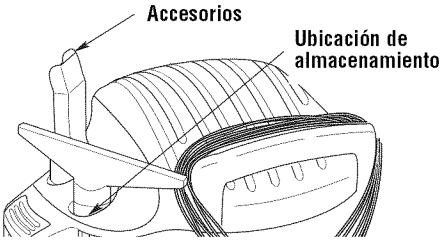


— O —

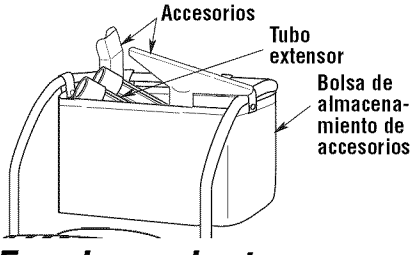


La manguera se puede almacenar enrollándola alrededor de la unidad y acoplando el extremo abierto en una de las ubicaciones de almacena-miento situadas en los pies de ruedecilla o en la bolsa de almacenamiento.

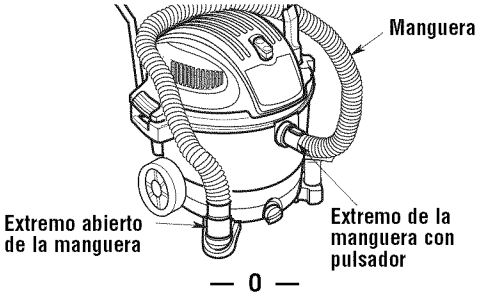


— O —

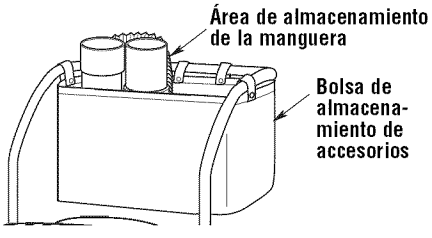


# Funcionamiento

**⚠ ADVERTENCIA**

Para reducir el riesgo de incendios o explosión, no haga funcionar esta aspiradora en áreas en las que haya gases inflamables, o vapores inflamables o polvo explosivo en el aire. Entre los gases y vapores inflamables se incluye, pero sin limitarse a ellos, líquidos de encendedor, limpiadores a base de disolventes, pinturas a base de aceite, gasolina, alcohol o rociadores aerosoles. Entre los polvos explosivos se incluye, pero sin limitarse a ellos, el carbón, magnesio, aluminio, polvo de granos o pólvora. No recoja con la aspiradora polvo explosivo, líquidos inflamables o combustibles, ni cenizas calientes. No use esta aspiradora como rociador. A fin de reducir los peligros para la salud debidos a vapores o polvos, no recoja con la aspiradora materiales tóxicos.

**⚠ ADVERTENCIA:** Use siempre anteojos de seguridad que cumplan con la norma ANSI Z87.1 (o en Canadá, con la norma CSA Z94.3) antes de comenzar la operación. Se pueden conseguir anteojos de seguridad en muchas tiendas minoristas locales. La utilización de cualquier aspiradora utilitaria puede hacer que se soplen objetos extraños hacia los ojos, lo cual puede causar daños graves en los ojos.

**⚠ PRECAUCIÓN:** Para reducir el riesgo de daños a la audición, use protectores de oídos al utilizar la aspiradora durante muchas horas seguidas o al emplearla en un área ruidosa.

Para reducir el riesgo de sacudidas eléctricas, este aparato electrodoméstico tiene un enchufe polarizado (una hoja es más ancha que la otra). Este enchufe entrará en un tomacorriente polarizado solamente de una manera. Si el enchufe no entra por completo en el tomacorriente, déle la vuelta. Si sigue sin entrar, póngase en contacto con un electricista competente para instalar el toma-corriente adecuado. No haga ningún tipo de cambio en el enchufe.

Después de enchufar el cordón de energía en el tomacorriente, encienda la unidad empujando el interruptor de la posición “O” a la posición “I”. Los símbolos utilizados en el accionador del interruptor

son los símbolos internacionales de “encendido y apagado”. “O” es el símbolo de “APAGADO” y “I” es el símbolo de “ENCENDIDO”.

**| = ENCENDIDO ◯ = APAGADO**

**⚠ ADVERTENCIA:** Para reducir el riesgo de incendio o sacudidas eléctricas, no deje desatendida la aspiradora mientras esté en marcha.

## Recogida de materiales secos con la aspiradora

1. El filtro debe estar siempre en la posición correcta para reducir el riesgo de fugas y posibles daños a la aspiradora.
2. Cuando utilice la aspiradora para recoger polvo muy fino, será necesario que usted vacíe el tambor y limpie el filtro a intervalos más frecuentes para mantener el máximo rendimiento de la aspiradora.

**NOTA:** Se necesita un filtro para medios secos para recoger material seco. Si utiliza la aspiradora para recoger polvo cuando el filtro esté mojado, éste se taponará rápidamente y será muy difícil limpiarlo.

3. Si el filtro está mojado pero usted necesita usar la aspiradora para recoger material seco, puede secar rápidamente el filtro haciendo funcionar la aspiradora sin tener la manguera conectada a ella durante aproximadamente 10 minutos. El aire limpio que atravesará rápidamente la aspiradora ayudará a secar el filtro.

El filtro opcional Craftsman para materiales con calificación HEPA (filtro de aire de alta eficiencia para partículas), número de existencias 9-17912, hará un mejor trabajo a la hora de atrapar las partículas muy finas que el filtro 9-17816.

## Recogida de líquidos con la aspiradora

1. Cuando recoja cantidades pequeñas de líquido, se podrá dejar colocado el filtro en la aspiradora.
2. Cuando recoja cantidades grandes de líquido, recomendamos quitar el filtro. Si no se quita el filtro, esté se saturará y es posible que aparezca niebla en el escape.
3. Cuando el líquido contenido en el tambor de la aspiradora alcance un nivel predeterminado, el mecanismo de flotador subirá automáticamente para cortar la circulación de aire. Cuando esto ocurra, apague la aspiradora, desenchufe el cordón de energía y vacíe el tambor. Sabrá que el flotador ha cortado la circulación de aire porque la succión cesará y el ruido del motor alcanzará una frecuencia más alta debido al aumento de la velocidad del motor.
4. Después de utilizar la aspiradora para recoger líquidos, se debe secar el filtro para evitar una posible formación de moho y posibles daños al filtro.

**IMPORTANTE:** Para reducir el riesgo de dañar la aspiradora, no haga funcionar el motor con el flotador en la posición subida.

## Vaciado del tambor para polvo

**⚠ ADVERTENCIA:** Para reducir el riesgo de lesiones por causa de un arranque accidental, desenchufe el cordón de energía antes de vaciar el tambor de la aspiradora.

1. La aspiradora viene equipada con un drenaje para vaciarla fácilmente de líquidos. Simplemente desenrosque la tapa del drenaje y levante ligeramente el lado opuesto para vaciar el tambor.
2. Otra opción es quitar el ensamblaje del motor.
3. Ponga el ensamblaje del motor en posición invertida en una superficie limpia mientras vacía el tambor.
4. Tire el contenido del tambor en el recipiente de eliminación de residuos apropiado.

**⚠ ADVERTENCIA:** Para reducir el riesgo de lesiones en la espalda o de caídas, no levante una aspiradora que pese mucho debido a que contiene líquido o residuos. Saque o vierta bastante contenido para hacer que la aspiradora sea lo suficientemente liviana como para poder levantarla cómodamente.

## Traslado de la aspiradora para mojado/seco

En caso de que sea necesario levantar la aspiradora para trasladarla, las asas ubicadas en los lados del tambor para polvo se utilizan para levantar la aspiradora. Para maniobrar la aspiradora, se debe usar el asa de la tapa o el asa metálica ubicada en la parte trasera de la unidad.

# Funcionamiento (continuación)

## Dispositivo de soplado

La aspiradora cuenta con un orificio de soplado. Este dispositivo puede soplar aserrín y otros residuos. Siga los pasos que se indican a continuación para utilizar la aspiradora como soplador.

**⚠ ADVERTENCIA:** Use siempre anteojos de seguridad que cumplan con la norma ANSI Z87.1 (o en Canadá, con la norma CSA Z94.3) antes de usar la aspiradora como soplador.

**⚠ ADVERTENCIA:** Para reducir el riesgo de lesiones a las personas que se encuentren presentes, manténgalas alejadas de los residuos soplados.

**⚠ PRECAUCIÓN:** Use una máscara antipolvo si el soplado genera polvo que podría ser inhalado.

**⚠ PRECAUCIÓN:** Para reducir el riesgo de daños a la audición, use protectores de oídos cuando utilice la aspiradora/soplador durante muchas horas seguidas o cuando la utilice en un área ruidosa.

1. Localice el orificio de soplado de la aspiradora.
2. Introduzca el extremo de fijación de la manguera "Pos-I-Lock" en el orificio de soplado de la aspiradora. La manguera debería acoplarse a presión en su sitio. Para quitar la manguera de la aspiradora, oprima el botón de liberación ubicado en el ensamblaje de la manguera y tire de la manguera hasta sacarla de la entrada de la aspiradora.
3. (Opcional) Acople un tubo extensor en el extremo opuesto de la manguera y luego coloque la boquilla para auto en el tubo extensor.
4. Encienda la aspiradora y estará listo para utilizarla como soplador.

Los accesorios Sears recomendados se pueden conseguir en las tiendas minoristas Sears. Se recomienda la boquilla de soplador Sears, número de existencia 9-16933, para soplar residuos.

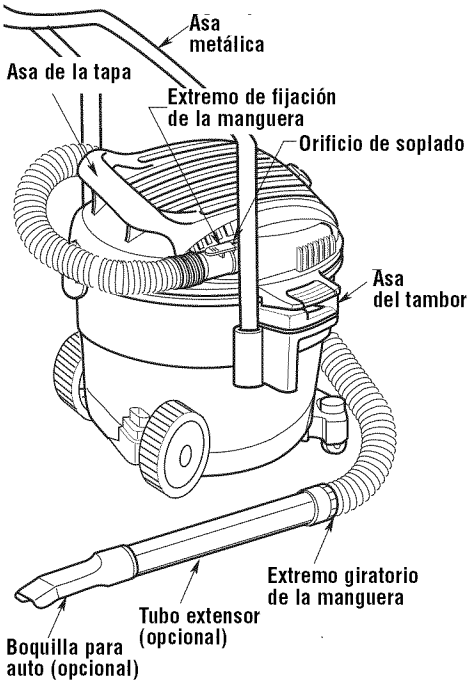

# Mantenimiento

## Filtro

**⚠ ADVERTENCIA:** Para reducir el riesgo de lesiones por causa de un arranque accidental, desenchufe el cordón de energía antes de cambiar o limpiar el filtro.

**NOTA:** Este filtro está hecho de papel de alta calidad diseñado para detener partículas de polvo muy pequeñas. El filtro se puede utilizar para recoger material mojado o seco. Maneje el filtro con cuidado cuando lo quite para limpiarlo o cuando lo instale. Es posible que se formen arrugas en los pliegues del filtro como resultado de la instalación, pero las arrugas no afectarán el rendimiento del filtro.

### Limpieza del filtro

El filtro se debe limpiar a menudo para mantener un rendimiento óptimo de la aspiradora.

Asegúrese de secar el filtro antes de guardar la aspiradora o de recoger residuos secos.

**IMPORTANTE:** Después de limpiar el filtro, compruebe si éste tiene desgarraduras o agujeros pequeños. No use un filtro que tenga agujeros o desgarraduras. Incluso un agujero pequeño puede hacer que salga mucho polvo de la aspiradora. Reemplace el filtro inmediatamente.

### Remoción del filtro

Para quitar el filtro con el fin de limpiarlo o reemplazarlo, quite la tuerca del filtro del tornillo ubicado en la jaula del filtro, quite la placa del filtro y levante el filtro.

**⚠ ADVERTENCIA:** No quite la jaula del filtro. Está ahí para ayudar a evitar que los dedos del operador entren en la rueda del soplador.

**IMPORTANTE:** Para reducir el riesgo de dañar la rueda del soplador y el motor, reinstale siempre el filtro antes de utilizar la aspiradora para recoger material seco.

### Limpieza de un filtro seco

Se puede lograr un poco de remoción de residuos secos sin quitar el filtro de la aspiradora. Dé una palmada con la mano sobre la parte superior del ensamblaje del motor mientras la aspiradora está apagada.

Para obtener óptimos resultados de limpieza debido a la acumulación de polvo, limpie el filtro en un área abierta. La limpieza SE DEBE realizar al aire libre y no en el interior de la vivienda.

Después de quitar el filtro de la aspiradora, saque los residuos secos golpeando suavemente el filtro contra la pared interior del tambor para polvo. Los residuos se soltarán y caerán.

Para una limpieza a fondo del filtro seco con polvo fino (sin residuos), haga pasar agua a través del filtro tal como se describe bajo “Limpieza de un filtro mojado”.

### Limpieza de un filtro mojado

Después de quitar el filtro, haga pasar agua a través de él usando una manguera o desde una espita. Tenga cuidado de que la presión del agua procedente de la manguera no sea tan fuerte como para dañar el filtro.

Recuerde: Para secar rápidamente un filtro, reinstale el filtro en la aspiradora y deje que la unidad funcione durante aproximadamente 10 minutos. El aire limpio que atravesará el filtro hará que éste se seque.

### Instalación

Consulte la sección “Ensamblaje del filtro de repuesto” de este manual.

Deje que el filtro se seque antes de guardar la aspiradora.

SP6642 ES .qxd 10/11/07 11:54 AM Page 32

# Mantenimiento (continuación)

## Limpieza y desinfección de la aspiradora para mojado/seco

Para mantener el mejor aspecto posible de la aspiradora para mojado/seco, limpie su exterior con un paño humedecido con agua templada y un jabón suave.

Para limpiar el tambor:

1. Vacíe los residuos del tambor.
2. Lave a fondo el tambor con agua templada y un jabón suave.
3. Limpie el tambor con un paño seco.

Antes de un almacenamiento prolongado o según sea necesario (por ejemplo, si se recogen aguas residuales), se debe desinfectar el tambor.

Para desinfectar el tambor:

1. Eche 1 galón de agua y 1 cucharadita de blanqueador de cloro en el tambor.
2. Deje que la solución repose durante 20 minutos y agítela cuidadosamente cada pocos minutos, asegurándose de mojar todas las superficies interiores del tambor.
3. Vacíe el tambor después de 20 minutos. Enjuáguelo con agua hasta que el olor a blanqueador desaparezca. Deje que el tambor se seque completamente antes de sellar el motor sobre el tambor.

## Ruedecillas

Si las ruedecillas hacen ruido, puede poner una gota de aceite en el eje del rodillo para que hagan menos ruido.

## Almacenamiento

Antes de almacenar la aspiradora, se debe vaciar y limpiar el tambor. El cordón se debe enrollar alrededor de la unidad y la manguera se debe almacenar de la manera descrita en este manual. Los accesorios se deben mantener en la misma área que la aspiradora para que estén al alcance de la mano cuando se necesiten. La aspiradora se debe almacenar en interiores.

⚠ **ADVERTENCIA:** Para garantizar la SEGURIDAD y CONFIABILIDAD del producto, las reparaciones y el ajuste deben ser realizados por Centros de Servicio Sears, utilizando siempre piezas de repuesto Sears.

# Piezas de repuesto

## Aspiradora para mojado/seco de 20 galones
## Número de modelo 113.177846

**Pida siempre por número de pieza —no por número de clave**

**⚠ ADVERTENCIA**

**SERVICIO DE AJUSTES Y REPARACIONES DE UNA ASPIRADORA CON AISLAMIENTO DOBLE**

En una aspiradora para mojado/seco con aislamiento doble se proporcionan dos sistemas de aislamiento en vez de conexión a tierra. No se proporciona ningún medio de conexión a tierra en un aparato electrodoméstico con aislamiento doble, ni se debe añadir a éste ningún medio de conexión a tierra. El servicio de ajustes y reparaciones de una aspiradora para mojado/seco con aislamiento doble requiere sumo cuidado y conocimiento del sistema, y debe ser realizado únicamente por personal de servicio competente. Las piezas de repuesto para la aspiradora para mojado/seco con aislamiento doble deben ser idénticas a las piezas que reemplazan. La aspiradora para mojado/seco con aislamiento doble está marcada con las palabras "DOUBLE INSULATED" (con aislamiento doble) y puede que el símbolo ⧈ (un cuadrado dentro de un cuadrado) también esté marcado en los aparatos.

Para reducir el riesgo de lesiones por causa de una descarga eléctrica, desenchufe el cordón de energía antes de realizar servicio de ajustes y reparaciones de las piezas eléctricas de la aspiradora para mojado/seco.

| No. de clave | No. de pieza | Descripción |
|---|---|---|
| 1 | 828952 | Accionador del interruptor |
| 2 | 813213 | Interruptor de palanca |
| 3 | 829971-32 | Cubierta con etiquetas |
| 4 | 830275-1 | Conducto de escape |
| 5 | 509776-18 | Motor (incluye los Nos. de clave 11 a 14) |
| 6 | 819260-13 | Ensamblaje de hilos conductores |
| 7 | 829718-5 | † Cordón con terminales |
| 8 | 9-16993 | Ensamblaje del difusor |
| 9 | 509822-1 | Ensamblaje de la tapa |
| 10 | 820563-4 | * Tornillo de cabeza troncocónica de tipo "AB" 10 x 3/4 de cabeza serrada |
| 11 | 818961 | Separador |
| 12 | 818413 | Rueda del soplador |
| 13 | 315534-1 | Arandela |
| 14 | 826817 | Tuerca hexagonal con pestaña 5/16-18 |
| 15 | 820563-5 | * Tornillo de cabeza troncocónica de tipo "AB" 10 x 1-1/4 de cabeza serrada |
| 16 | 829692 | Ensamblaje del colector |
| 17 | 823200 | Flotador |
| 18 | 823201 | Jaula del filtro |
| 19 | 9-17816 | † Filtro (raya roja) |
| 20 | 9-16937 | † Placa del filtro |
| 21 | 9-16938 | † Tuerca del filtro |
| 22 | 9-16922 | † Boquilla utilitaria |
| 23 | 9-16978 | † Boquilla para auto |
| 24 | 9-17817 | † Boquilla para mojado |
| 25 | 9-16902 | † Boquilla rinconera |
| 26 | 822256 | Boquilla barredora de goma |
| 27 | 9-17854 | † Tubos extensores |
| 28 | 9-16928 | † Manguera Pos-I-Lock |
| 29 | SP6642 | Manual del usuario (No Ilustrado) |

† Artículo de existencias. Se puede obtener a través del departamento de ferretería de la mayoría de las tiendas minoristas Sears.

* Artículo de herrajes estándar. Se puede comprar localmente.

# *Piezas de repuesto*

**Aspiradora para mojado/seco de 20 galones**
**Número de modelo 113.177846**

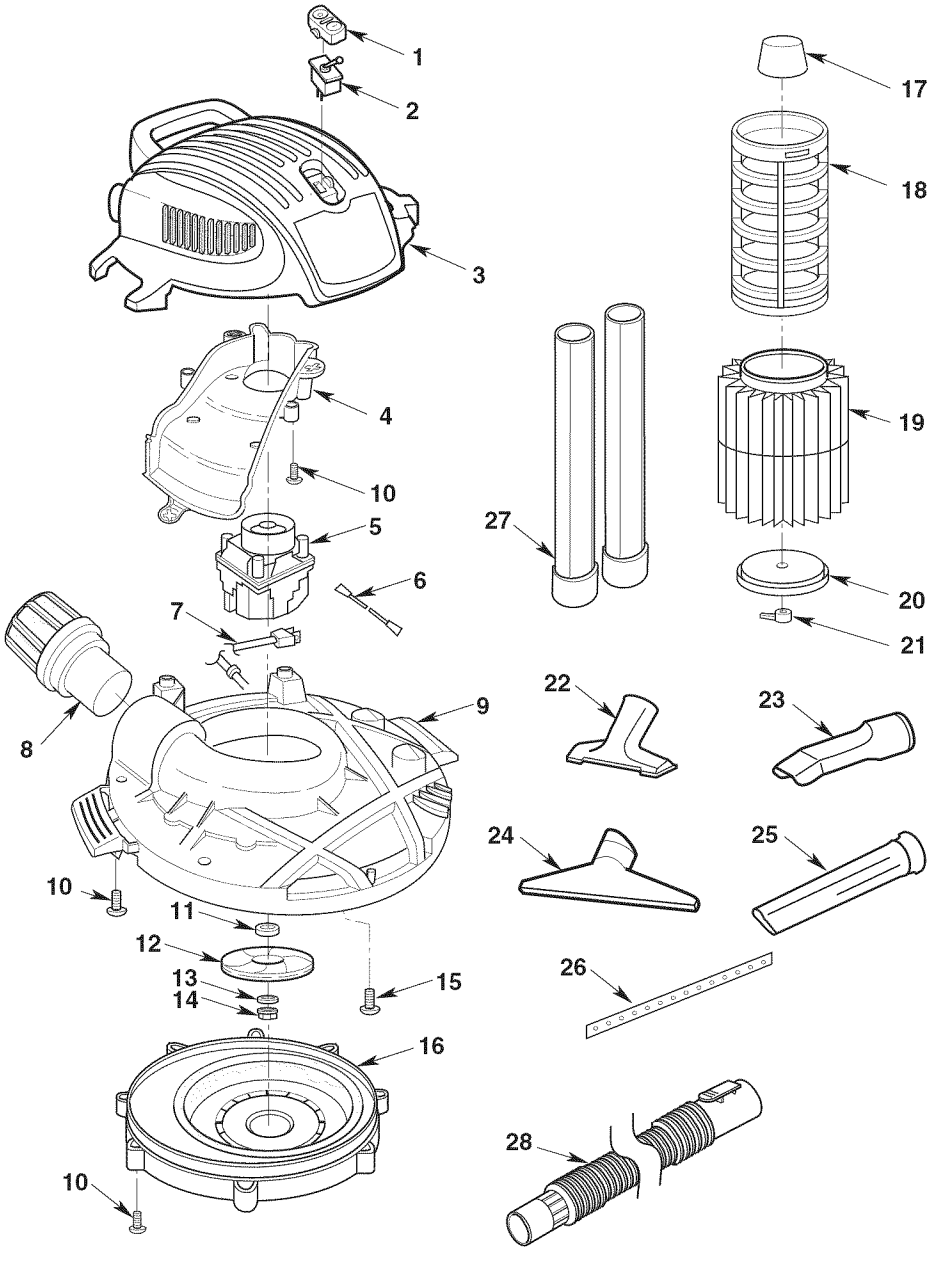

# Piezas de repuesto

## Aspiradora para mojado/seco de 20 galones
## Número de modelo 113.177846

**Pida siempre por número de pieza —no por número de clave**

| No. de clave | No. de pieza | Descripción |
|---|---|---|
| 1 | 831805 | Ensamblaje del asa |
| 2 | 831802 | Ensamblaje del tambor para polvo |
| 3 | 73185 | Tapa del drenaje |
| 4 | 830611 | Tapa de rueda |
| 5 | 813836-1 | Tuerca de sombrerete de 1/2 pulgada |
| 6 | 830598 | Ensamblaje de rueda de 8 pulgadas (incluye las claves 4 y 5) |
| 7 | 831024-1 | Eje |
| 8 | 831732 | Pie de rueda derecho |
| 9 | 831731 | Pie de rueda izquierdo |
| 10 | 828460 | Pie de ruedecilla con área de almacenamiento |
| 11 | 29776 | Ruedecilla |
| 12 | 831807 | Bolsa de almacenamiento de accesorios |
| 13 | 820563-12 | Tornillo tipo "AB" No. 10 x 1-3/4 |
| 14 | 509748-4 | Bolsa de piezas sueltas (no ilustrada) (incluye las claves 4, 5, 10 y 13) |
| 15 | 831733 | Asa izquierda |
| 16 | 831734 | Asa derecha |
| 17 | 820563-008 | Tornillo de cabeza troncocónica tipo "AB" No. 10 x 2-3/4 |
| 18 | 820563-012 | Tornillo de cabeza troncocónica tipo "AB" No. 10 x 1-3/4 |

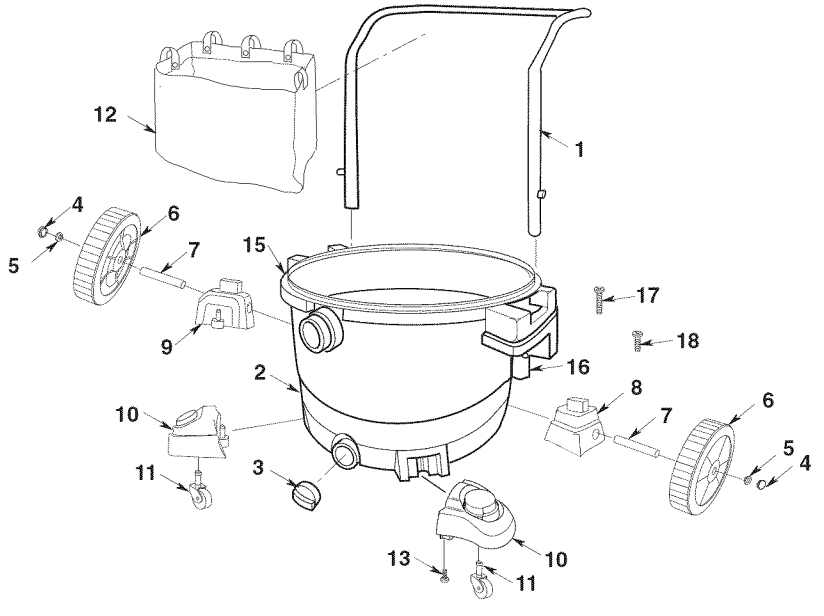

# Get it fixed, at your home or ours!

## Your Home

For repair – **in your home** – of **all** major brand appliances, lawn and garden equipment, or heating and cooling systems, **no matter who made it, no matter who sold it!**

For the replacement parts, accessories and owner's manuals that you need to do-it-yourself.

For Sears professional installation of home appliances and items like garage door openers and water heaters.

**1-800-4-MY-HOME®**
(1-800-469-4663)
**www.sears.com**

Anytime, day or night
(U.S.A. and Canada)
**www.sears.ca**

## Our Home

For repair of carry-in products like vacuums, lawn equipment, and electronics, call or go on-line for the nearest **Sears Parts and Repair Center.**

**1-800-488-1222** Anytime, day or night (U.S.A. only)

**www.sears.com**

To purchase a protection agreement (U.S.A.) or maintenance agreement (Canada) on a product serviced by Sears:

**1-800-827-6655** (U.S.A.)

**1-800-361-6665** (Canada)

Para pedir servicio de reparación a domicilio, y para ordenar piezas:

**1-888-SU-HOGAR℠**
(1-888-784-6427)

Au Canada pour service en français:

**1-800-LE-FOYER℠**
(1-800-533-6937)
www.sears.ca

Sears

© Sears, Roebuck and Co.
® Registered Trademark / ™ Trademark / ℠ Service Mark of Sears, Roebuck and Co.
® Marca Registrada / ™ Marca de Fábrica / ℠ Marca de Servicio de Sears, Roebuck and Co.
℠ Marque de commerce / ℠ Marque déposée de Sears, Roebuck and Co.

Part No. SP6642 Form No. SP6642-1 Printed in Mexico 09/07