Marley®
Engineered Products

# Recessed Trim Kit Accessory for RP/RS IR Heaters

| FINISH OPTIONS: |
|---|
| STAINLESS STEEL |
| WHITE |
| BRONZE |
| CUSTOM |

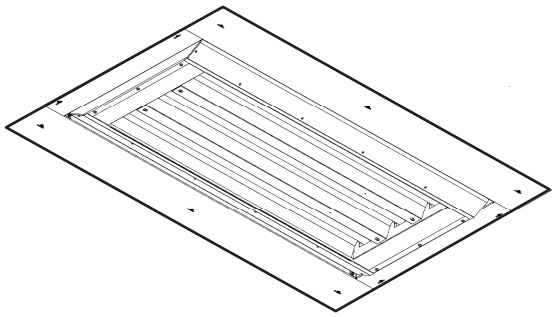

## *Installation Instructions*

## IMPORTANT INSTRUCTIONS

**Tools Recommended:**

| | | | | |
|---|---|---|---|---|
| Power Drill | 6-inch Ext. Magnetic Bit Holder | SAE Socket Wrench Set | Tape Measure | Pencil |
| Bit Set: Phillips | Phillips (#2) Screwdriver | 7/16" Socket | Drill Bit Set | 1-1/8" Hole Saw |

**Hardware Included:**

**Bracket Kit**

(1) L-bracket x 2
(2) U-bracket x 2
(3) Screw #8-18 x 3/8 x 8
(4) Washer-Lock 1/4 Zinc Ptd x4
(5) Screw 1/4-20 x 1.50 Hex Head Zinc Ptd x4
(6) SS #8 Round Head Screw x 1-in x11
(6B) Bronze Painted Head of (6) x11
(6W) White Painted Head of (6) x11
(6U) Custom Painted Head of (6) x11

**Flexible Conduit Kit**

(7) Flex Connector 1/2-in Straight x 1
(8) Flex Conduit-Length size differs w/ kit x 1
(9) Esh Elbow 1/2-in Flex Conduit x 1

**Trim**

(10) Trim ring width side x 2 — Widths and Lengths
(11) Trim ring length side x 2 — Vary by Kit

1
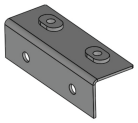

2
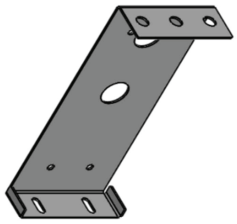

3


4


5


6


7
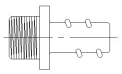

8


9


10
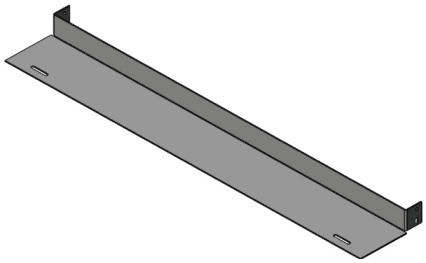

11
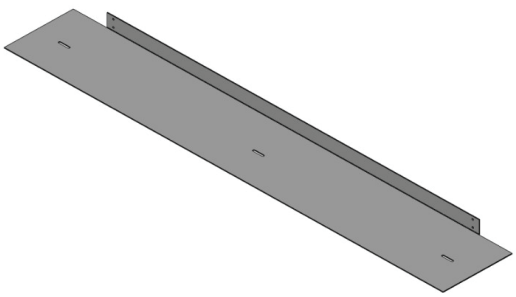

**SAVE THESE INSTRUCTIONS**

## WARNING

WHEN USING ELECTRICAL APPLIANCES, BASIC PRECAUTIONS SHOULD ALWAYS BE FOLLOWED TO REDUCE THE RISK OF FIRE, ELECTRIC SHOCK, AND INJURY TO PERSONS.

**TO REDUCE THE RISK OF FIRE AND ELECTRIC SHOCK OR INJURY TO PERSONS, OBSERVE THE FOLLOWING:**

PRECAUTIONS:

1. Read all instructions before installing the trim kit or using the heater.
2. Do not install heaters near sprinkler heads.
3. **It is the installer's responsibility to make sure the heater and recess frame are mounted securely.**
4. Before IR heaters can be installed, the ceiling boxes must be made and mounting brackets must be attached. See Figures 1 and 2.
5. For wiring and element bulb information, please refer to main infrared heater instruction manual.
6. Prepare ceiling cut out and ceiling box. Ceiling box internal dimensions must be as shown in table. Conduit can be routed out the top, or side through the C-bracket holes (Ø1.12) See Figure 2 for side hole locations.


If you have a problem or need help

**DO NOT RETURN**

This unit to place of purchase. Let us help.

For warranty, technical assistance and service parts please call:

**1-800-642-4328**

Visit our website www.marleymep.com


("A" = Length, "B" = Width)

| 2 Bulb Enclosure Dimensions | | |
|---|---|---|
| Enclosure Length | "A" | "B" |
| 24in | 27.5" | 20.75" |
| 33in | 36.5" | 20.75" |
| 46in | 49.5" | 20.75" |

| 3 Bulb Enclosure Dimensions | | |
|---|---|---|
| Enclosure Length | "A" | "B" |
| 24in | 27.5" | 27.75" |
| 33in | 36.5" | 27.75" |
| 46in | 49.5" | 27.75" |

Figure 1

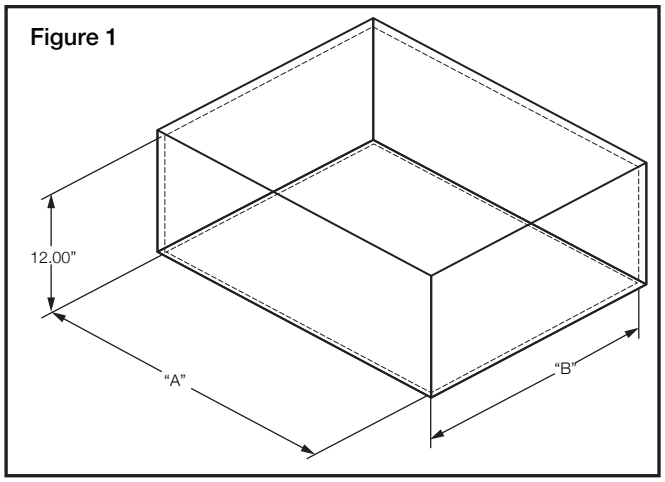


7. Install recessed C-brackets centered within ceiling box and flush with the ceiling as pictured. See mounting options below. (Hardware not provided). See Figure 2.

| "C" Dimension | |
|---|---|
| Enclosure Style | Length |
| 2 Bulb | 10-3/8" |
| 3 Bulb | 13-3/4" |

| C-Bracket Mounting Options |
|---|
| A. 3 vertical holes (Ø0.50") on top flange |
| B. 4 horizontal holes (Ø0.27") on side |
| - Optional conduit holes (Ø1.12") for side routing |

Figure 2

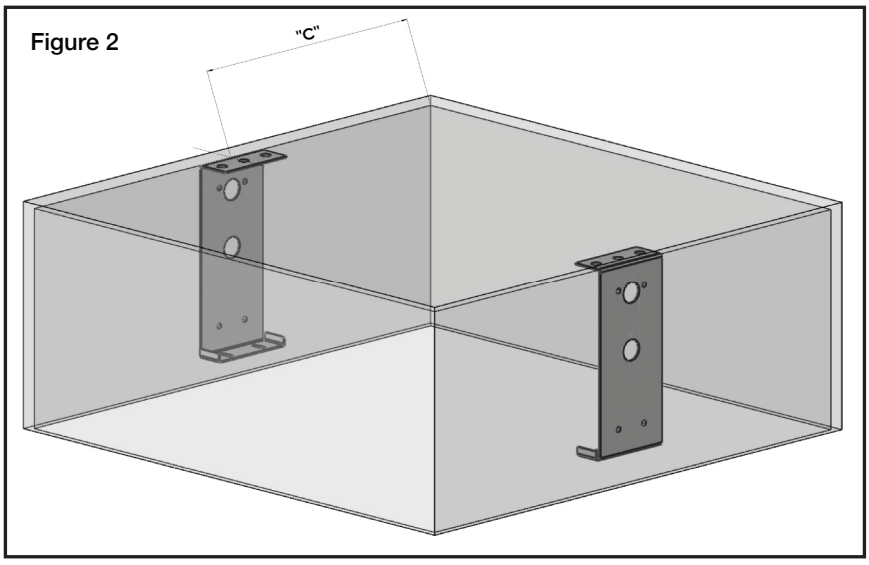

8. Install conduit before heater is mounted to the ceiling. Otherwise, the installer will not be able to attach the conduit to the heater once it is in the ceiling. If using conduit holes in the C-bracket, drill holes in wood box in line with C-bracket holes. Use C-brackets to mark holes. C-brackets may need to be removed for drilling. Reinstall brackets after and install conduit.

9. Prepare heater for installation by removing the screws used for the pre-installed mounting bracket. Once removed use these same screws to attach provided “L” bracket as pictured in Figure 3.

Figure 3

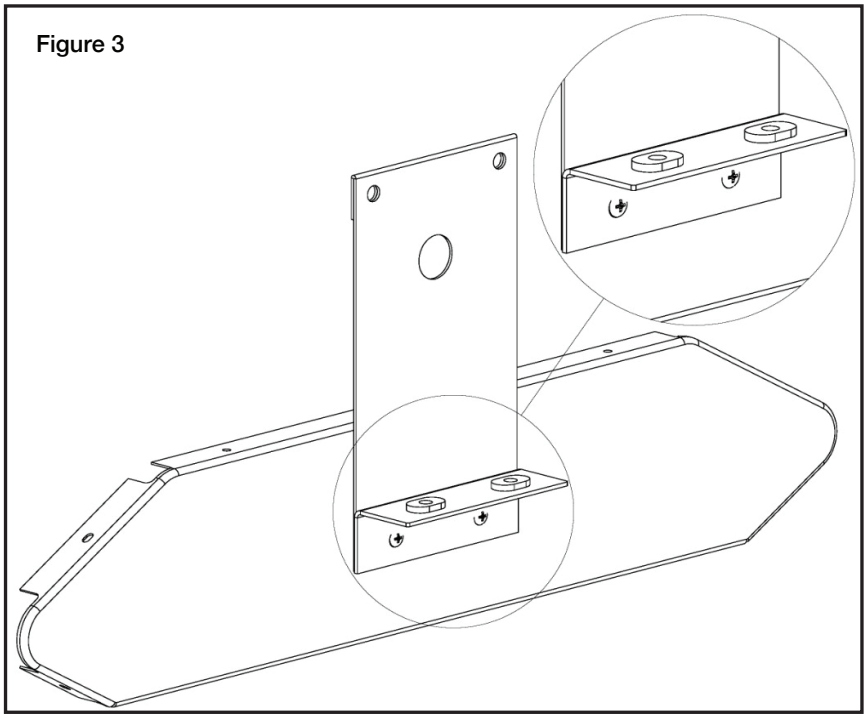

10. Install heater: (2-person task), during lifting, rest the L-bracket nearest the conduit side in the respective C-bracket first. Then rest the other L-bracket in its respective C-bracket. Secure with provided screws and lock washers. See Fig's 4a, & 4b.

Figure 4a

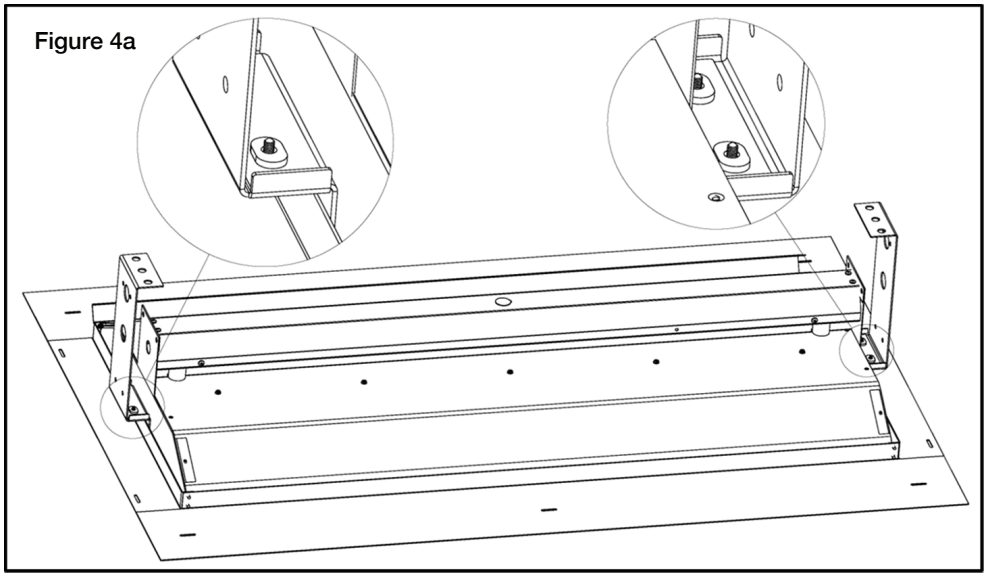

Figure 4b

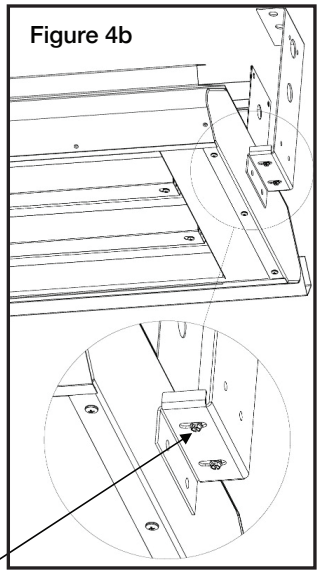

Viewing from above

1/4-20 x 1.5 Hex Head Screw (4)
& Lock Washer (4)

Viewing from below

11. On a flat level surface, begin assembly of trim ring by fastening the 4 pieces together with the provided hardware as pictured below. See Figure 5. For best results, start with the hole-to-hole alignment first; then the hole-to-slot. A large table and a second person are recommended.

Figure 5

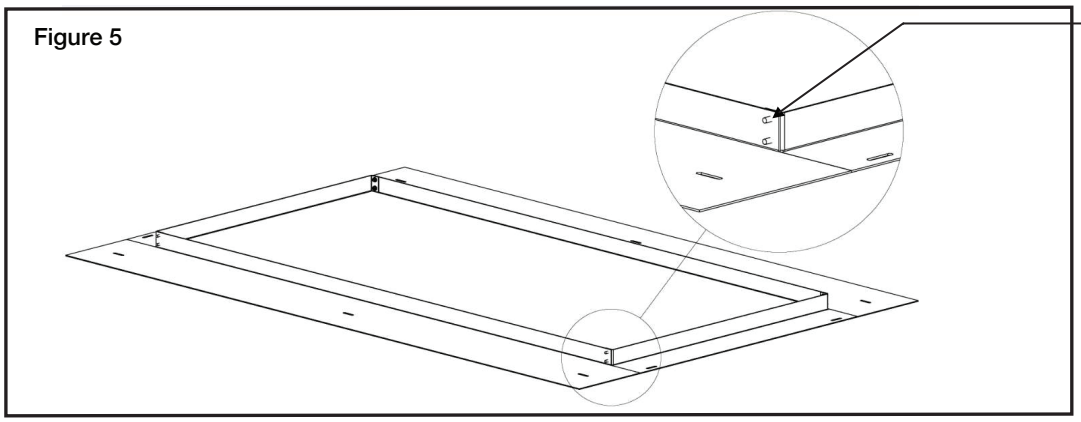


12. Lastly install trim ring flush with the ceiling using supplied hardware, after which, the installation is complete. Be sure to center the trim ring about the heater for best appearance. See Figure 6. # 8 Round Head Screw x 1-in, may require pre-drill 5/64" pilot hole.

Figure 6

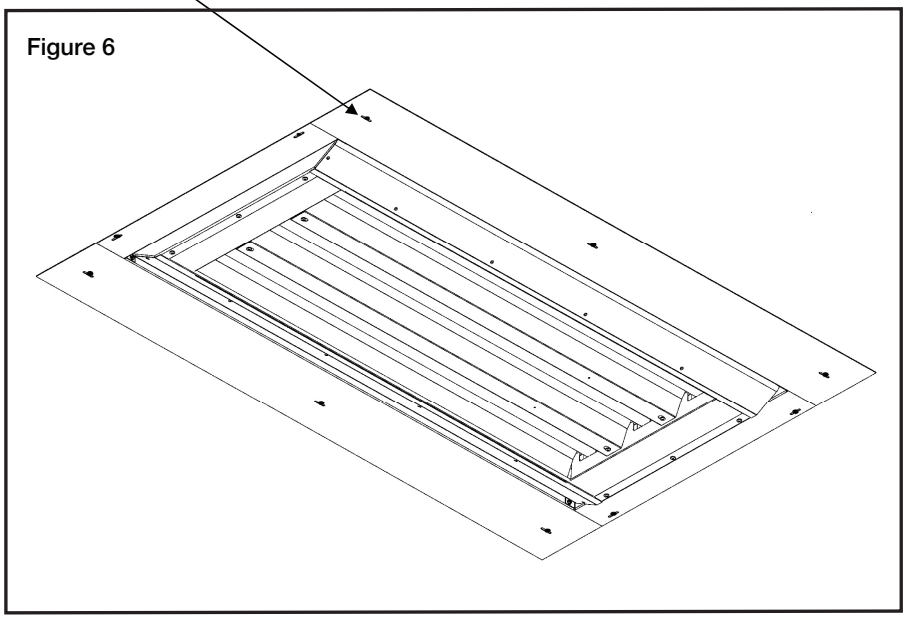

| IR Recessed Service Kits Table | | | |
|---|---|---|---|
| Trim Kits | | Width P/N | |
| Length | Finish | 2-Element | 3-Element |
| 24in | Stainless | RS220TK-0 | RS320TK-0 |
| | White | RP221TK-W | RP321TK-W |
| | Bronze | RP222TK-S | RP322TK-S |
| | Custom | RP223TK-U | RP323TK-U |
| 33in | Stainless | RS230TK-0 | RS330TK-0 |
| | White | RP231TK-W | RP331TK-W |
| | Bronze | RP232TK-S | RP332TK-S |
| | Custom | RP233TK-U | RP333TK-U |
| 46in | Stainless | RS240TK-0 | RS340TK-0 |
| | White | RP241TK-W | RP341TK-W |
| | Bronze | RP242TK-S | RP342TK-S |
| | Custom | RP243TK-U | RP343TK-U |

| Hardware Kits | |
|---|---|
| IRK-RBKTHDWR | IRR Bracket & Hardware |
| IRK-RCOND24 | IRR Flex Conduit 24in |
| IRK-RCOND33 | IRR Flex Conduit 33in |
| IRK-RCOND46 | IRR Flex Conduit 46in |
| IRR-INST-BRK-KT | IRR Bracket Installation |
| IRR-PNS-SERV-KITS.XLSX | |

## LIMITED WARRANTY

All products manufactured by Marley Engineered Products are warranted against defects in workmanship and materials for one year from date of purchase. This warranty does not apply to damage from accident, misuse, or alteration; nor where the connected voltage is more than 5% above the nameplate voltage; nor to equipment improperly installed or wired or maintained in violation of the product's installation instructions. This warranty does not apply to refurbished products. All claims for warranty work must be accompanied by proof of the date of purchase.

The customer shall be responsible for all costs incurred in the removal or reinstallation of products, including labor costs, and shipping costs incurred to return products to Marley Engineered Products. Within the limitations of this warranty, inoperative units should be returned to Marley Engineered Products, and we will repair or replace, at our option, at no charge to you with return freight paid by Marley. It is agreed that such repair or replacement is the exclusive remedy available from Marley Engineered Products.

THE ABOVE WARRANTIES ARE IN LIEU OF ALL OTHER WARRANTIES EXPRESSED OR IMPLIED, AND ALL IMPLIED WARRANTIES OF MERCHANTABILITY AND FITNESS FOR A PARTICULAR PURPOSE WHICH EXCEED THE AFORESAID EXPRESSED WARRANTIES ARE HEREBY DISCLAIMED AND EXCLUDED FROM THIS AGREEMENT. MARLEY ENGINEERED PRODUCTS SHALL NOT BE LIABLE FOR CONSEQUENTIAL DAMAGES ARISING WITH RESPECT TO THE PRODUCT, WHETHER BASED UPON NEGLIGENCE, TORT, STRICT LIABILITY, OR CONTRACT.

Some states do not allow the exclusion or limitation of incidental or consequential damages, so the above exclusion or limitation may not apply to you. This warranty gives you specific legal rights, and you may also have other rights which vary from state to state.

Contact Marley Engineered Products in Bennettsville, SC, at 1-800-642-4328. Merchandise returned to the factory must be accompanied by a return authorization and service identification tag, both available from Marley Engineered Products. When requesting return authorization, include all catalog numbers shown on the products.

**HOW TO OBTAIN WARRANTY SERVICE AND WARRANTY PARTS PLUS GENERAL INFORMATION**

1. Warranty Service or Parts **1-800-642-4328**
2. Purchase Replacement Parts **1-800-654-3545**
3. General Product Information **www.marleymep.com**

**Note:** When obtaining service always have the following:
1. Model number of the product
2. Date of manufacture
3. Part number or description

Marley Engineered Products

**470 Beauty Spot Rd. East**
**Bennettsville, SC 29512 USA**

Marley®
Engineered Products

# Juego de Molduras Empotradas Accesorio para Calentadores RP/RS IR

| OPCIONES DE ACABADO: |
|---|
| ACERO INOXIDABLE |
| BLANCO |
| BRONCE |
| A LA MEDIDA |

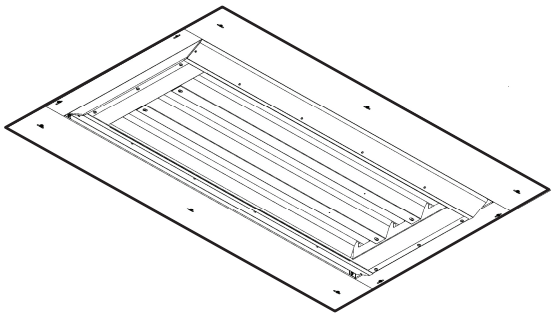

# *Instrucciones de instalación*

## INSTRUCCIONES IMPORTANTES

**Herramientas recomendadas:**

| | | | | |
|---|---|---|---|---|
| Taladro eléctrico | Portabrocas magnético de extensión de 6 pulg | Juego de llaves de tubo SAE | Cinta métrica | Lápiz |
| Juego de puntas: Phillips | Destornillador Phillips (#2) | Llave Allen de 7/16" | Juego de brocas | Sierra perforadora de 1-1/8" |

**Herramientas incluidas:**

**Juego de soportes**

(1) Soporte en L x 2
(2) Soporte en U x 2
(3) Tornillo #8-18 x 3/8 x 8
(4) Arandela de seguridad 1/4 Zinc Ptd x 4
(5) Tornillo 1/4-20 x 1.50 Cabeza hexagonal Zinc Ptd x 4
(6) Tornillo de cabeza redonda SS #8 x 1-in x11
(6B) Cabeza pintada de bronce de (6) x 11
(6W) Cabeza pintada en blanco de (6) x11
(6U) Cabeza pintada personalizada de (6) x11

**Juego de conductos flexibles**

(7) Conector flexible ½ pulg recto x 1
(8) Tamaño de la longitud del conducto flexible difiere con el kit x 1
(9) Codo Esh ½ pulg conducto flexible x 1

**RECORTAR**

| | |
|---|---|
| (10) Anillo de moldura lado ancho x 2 | Anchos y Largos |
| (11) Anillo de moldura lado largo x 2 | Varía según el kit |

1
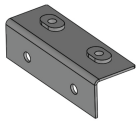

2
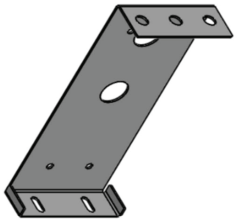

3


4


5


6


7
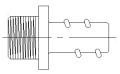

8


9
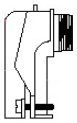

10
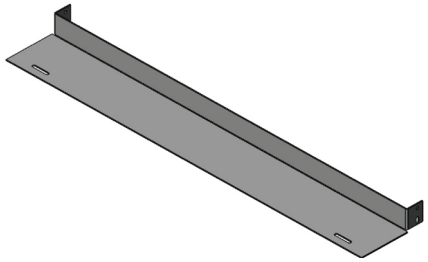

11
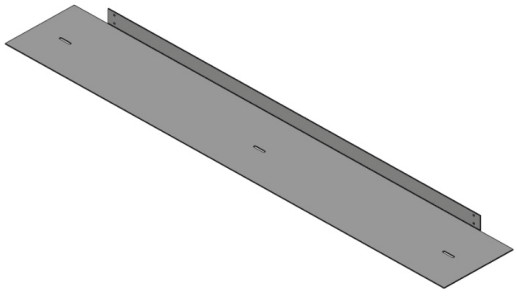

## GUARDAR ESTAS INSTRUCCIONES

## ⚠ ADVERTENCIA

AL UTILIZAR APARATOS ELÉCTRICOS, SIEMPRE SE DEBEN SEGUIR LAS PRECAUCIONES BÁSICAS PARA REDUCIR EL RIESGO DE INCENDIO, DESCARGA ELÉCTRICA Y LESIONES PERSONALES.

**PARA REDUCIR EL RIESGO DE INCENDIOS Y DESCARGAS ELÉCTRICAS PERSONALES, OBSERVE LO SIGUIENTE:**

PRECAUCIONES:

1. Lea todas las instrucciones antes de instalar el kit de moldura o utilizar el calentador.
2. No instalar calentadores cerca de cabezales de rociadores.
3. **Es responsabilidad del instalador asegurarse de que el calentador y el marco empotrado estén montados de manera segura.**
4. Antes de que se puedan instalar los calentadores IR, se deben hacer las cajas de techo y se deben colocar los soportes de montaje. Ver Figuras 1 y 2.
5. Para obtener información sobre el cableado y el bulbo del elemento, consulte el manual de instrucciones del calentador de infrarrojos principal
6. Para obtener información sobre el cableado y el bulbo del elemento, consulte el manual de instrucciones del calentador de infrarrojos principal.

Si tiene un problema o necesita ayuda

**NO REGRESAR**

Esta unidad al lugar de compra. Permítanos ayudar.

Para garantía, asistencia técnica y piezas de servicio, llame al:

**1-800-642-4328**

Visite nuestro sitio web www.marleymep.com

Prepare el corte del techo y la caja del techo. Las dimensiones internas de la caja de techo deben ser las que se muestran en la tabla. El conducto puede pasarse por la parte superior o lateral a través de los agujeros del soporte en C (Ø1.12) Consulte la Figura 2 para conocer las ubicaciones de los agujeros laterales.

("A" = Largo, "B" = Ancho)

| Dimensiones de la caja de 2 bombillas | | |
|---|---|---|
| Longitud de la caja | "A" | "B" |
| 24in | 27.5" | 20.75" |
| 33in | 36.5" | 20.75" |
| 46in | 49.5" | 20.75" |

| Dimensiones de la caja de 3 bombillas | | |
|---|---|---|
| Longitud de la caja | "A" | "B" |
| 24in | 27.5" | 27.75" |
| 33in | 36.5" | 27.75" |
| 46in | 49.5" | 27.75" |

Nota: se recomienda el uso de paneles de tablayeso de 5/8" de grosor, pero consulte el código eléctrico y contra incendios de edificios local antes de construir.

Figura 1

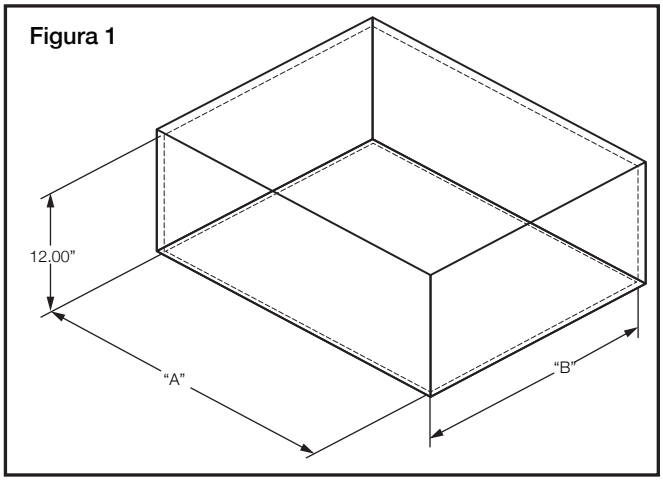


7. Instale los soportes en C empotrados centrados dentro de la caja del techo y al ras con el techo como se muestra en la imagen. imagen. Consulte las opciones de montaje a continuación. (Hardware no incluido). Consulte la Figura 2.

| Dimensión "C" | |
|---|---|
| Estilo de caja | Largo |
| 2 Bulb | 10-3/8" |
| 3 Bulb | 13-3/4" |

| Opciones de montaje de soporte en C |
|---|
| A. 3 agujeros verticales (Ø0.50") en la brida superior |
| B. 4 agujeros horizontales (Ø0.27") en el lateral |
| - Orificios de conducto opcionales (Ø1.12") para enrutamiento lateral |

Figura 2

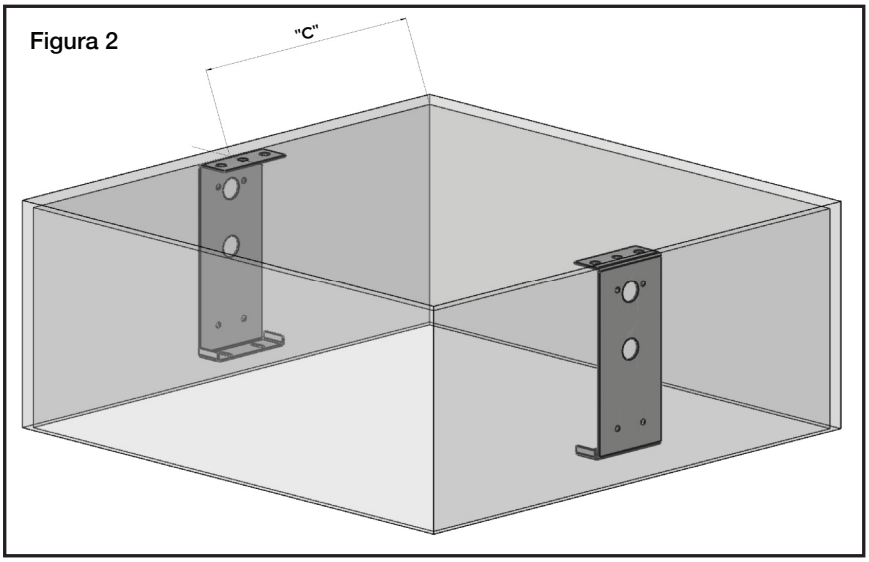

8. Instale el conducto antes de montar el calentador en el techo. De lo contrario, el instalador no podrá conectar el conducto al calentador una vez que esté en el techo. Si usa agujeros para conductos en el soporte en C, taladre agujeros en la caja de madera en línea con los agujeros del soporte en C. Use soportes en C para marcar los agujeros. Es posible que sea necesario retirar los soportes en C para taladrar. Vuelva a instalar los soportes después e instale el conducto.
9. Prepare el calentador para la instalación retirando los tornillos utilizados para el soporte de montaje preinstalado. Una vez retirados, utilice estos mismos tornillos para fijar el soporte en "L" provisto como se muestra en la Figura 3.

Figura 3

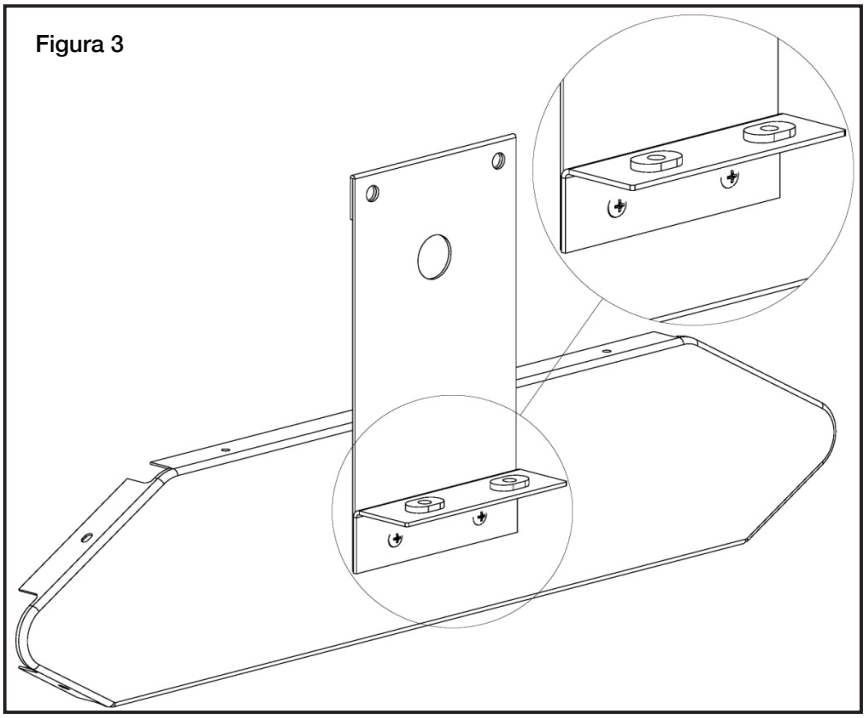

10. Instale el calentador: (tarea de 2 personas), durante la elevación, coloque primero el soporte en L más cercano al lado del conducto en el soporte en C respectivo. Luego, apoye el otro soporte en L en su respective soporte en C. asegúrelo con los tornillos y las arandelas de seguridad provistos. Consulte las Figuras 4a y 4b.

Figura 4a

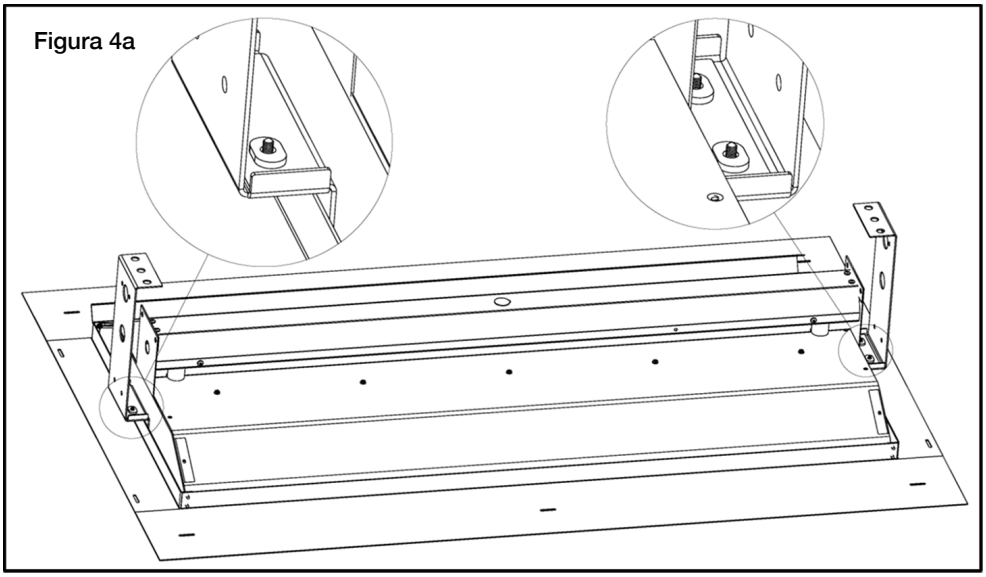

Figura 4b

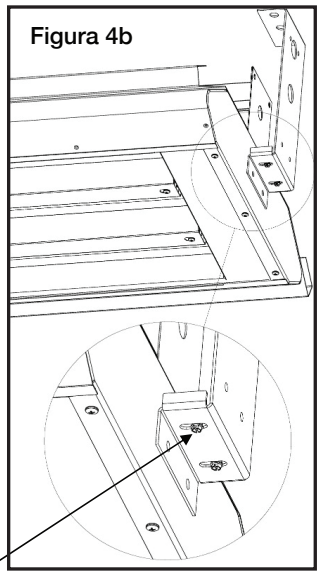

Visto desde arriba

Tornillo de cabeza hexagonal de 1/4-20 x 1.5 (4) y arandela de seguridad (4)

Visto desde abajo

11. En una superficie plana y nivelada, comience a ensamblar el anillo de la moldura uniendo las 4 piezas con los accesorios proporcionados como se muestra a continuación. Consulte la Figura 5. Para obtener mejores resultados, primero comiencecon la alineación de agujero a agujero; luego, el agujero a la ranura. Se recomienda una mesa grande y una segunda persona.

Figura 5

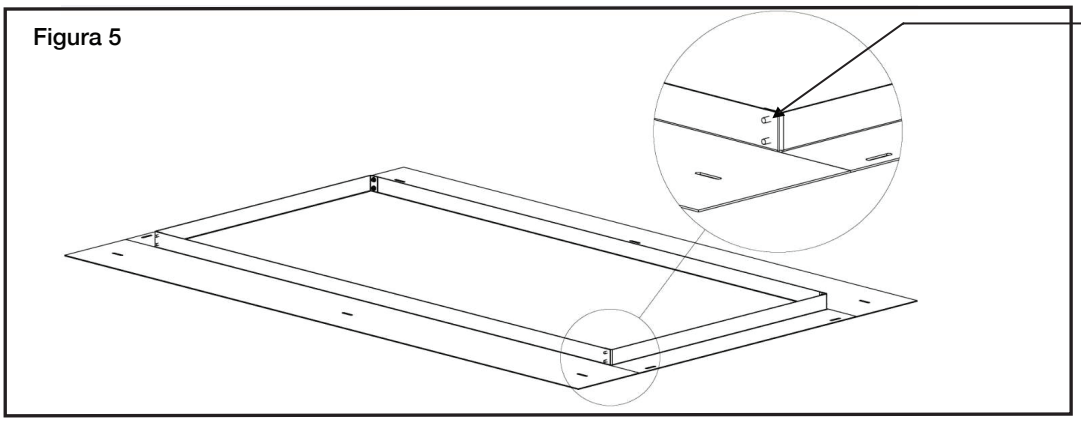


12. Por último, instale el anillo de moldura al ras con el techo utilizando los accesorios suministrados, después de lo cual, estará completa la instalación. Asegúrese de centrar el anillo de moldura sobre el calentador para una mejor apariencia. Consulte la Figura 6. Tornillo de cabeza redonda # 8 x 1 pulg, puede requerir un agujero piloto de 5/64" previamente perforado.

Figura 6

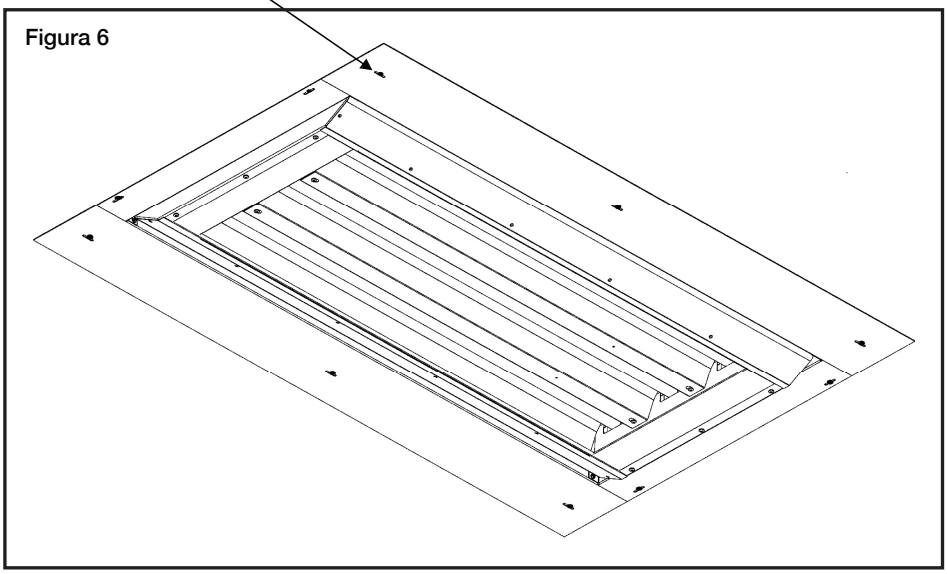

| Mesa IR Kits de Servicio Empotrados | | | |
|---|---|---|---|
| Kits de Molduras | | Ancho P/N | |
| Longitud | Finalizar | 2-Elemento | 3-Elemento |
| 24in | Inoxidable | RS220TK-0 | RS320TK-0 |
| | Blanco | RP221TK-W | RP321TK-W |
| | Bronce | RP222TK-S | RP322TK-S |
| | Costumbre | RP223TK-U | RP323TK-U |
| 33in | Inoxidable | RS230TK-0 | RS330TK-0 |
| | Blanco | RP231TK-W | RP331TK-W |
| | Bronce | RP232TK-S | RP332TK-S |
| | Costumbre | RP233TK-U | RP333TK-U |
| 46in | Inoxidable | RS240TK-0 | RS340TK-0 |
| | Blanco | RP241TK-W | RP341TK-W |
| | Bronce | RP242TK-S | RP342TK-S |
| | Costumbre | RP243TK-U | RP343TK-U |

| Kits de Hardware | |
|---|---|
| IRK-RBKTHDWR | Kit de Soporte y Hardware IRR |
| IRK-RCOND24 | Kit de Conducto Flexible IRR de 24" |
| IRK-RCOND33 | Kit de Conducto Flexible IRR de 33" |
| IRK-RCOND46 | Kit de Conducto Flexible IRR de 46" |
| IRR-INST-BRK-KT | Kit de Instalación del soporte IRR |
| IRR-PNS-SERV-KITS.XLSX | |

## GARANTÍA LIMITADA

Todos los productos fabricados por Marley Engineered Products están garantizados contra defectos de mano de obra y materiales durante un año a partir de la fecha de compra. Esta garantía no se aplica a daños por accidente, mal uso o alteración; ni donde el voltaje conectado sea más del 5% superior al voltaje de la placa de identificación; ni a equipos instalados o cableados incorrectamente o mantenidos en violación de las instrucciones de instalación del producto. Esta garantía no se aplica a los productos reacondicionados. Todos los reclamos por trabajos de garantía deben ir acompañados de un comprobante de la fecha de compra.

El cliente será responsable de todos los costos incurridos en la extracción o reinstalación de los productos, incluidos los costos de mano de obra y los costos de envío incurridos para devolver los productos a Marley Engineered Products. Dentro de las limitaciones de esta garantía, las unidades que no funcionen deben devolverse a Marley Engineered Products, y las repararemos o reemplazaremos, a nuestra opción, sin cargo para usted con el flete de devolución pagado por Marley. Se acuerda que dicha reparación o reemplazo es el recurso exclusivo disponible de Marley Engineered Products.

LAS GARANTÍAS EXPUESTAS MÁS ARRIBA TOMAN EL LUGAR DE TODA OTRA GARANTÍA, EXPRESA O IMPLÍCITA, Y POR LA PRESENTE SE DECLINA Y EXCLUYE DE ESTE ACUERDO TODA GARANTÍA IMPLÍCITA DE COMERCIABILIDAD Y ADECUACIÓN A UN PROPÓSITO PARTICULAR QUE EXCEDA LAS GARANTÍAS EXPRESAS ANTEDICHAS. MARLEY ENGINEERED PRODUCTS NO SE HARÁ RESPONSABLE POR DAÑOS CONSIGUIENTES QUE SE PRODUZCAN CON RESPECTO AL PRODUCTO, EN BASE YA SEA A NEGLIGENCIA, AGRAVIO, RESPONSABILIDAD ESTRICTA, O CONTRATO.

Algunos estados o jurisdicciones no permiten la exclusión o limitación de daños incidentales o consiguientes, de modo que la exclusión o limitación expresada más arriba puede no aplicarse a su caso. Esta garantía le da derechos legales específicos, y usted puede tener también otros derechos, que varían de un estado o jurisdicción a otro.

Para obtener la dirección de su centro de servicio autorizado más cercano comuníquese con Marley Engineered Products en Bennettsville, SC, Estados Unidos, llamando al 1-800-642-4328. Toda mercadería regresada a la fábrica debe ser acompañada por una autorización de retorno y una etiqueta de identificación de servicio, disponibles ambas en Marley Engineered Products. Cuando solicite la autorización de retorno, incluya todos los números de catálogo mostrados en los productos.

**HOW TO OBTAIN WARRANTY SERVICE AND WARRANTY PARTS PLUS GENERAL INFORMATION**

1. Warranty Service or Parts **1-800-642-4328**
2. Purchase Replacement Parts **1-800-654-3545**
3. General Product Information **www.marleymep.com**

**Note:** When obtaining service always have the following:
1. Model number of the product
2. Date of manufacture
3. Part number or description

Marley Engineered Products
**470 Beauty Spot Rd. East**
**Bennettsville, SC 29512 USA**

Marley®
Engineered Products

# Kit de finition encastré accessoire pour Appareils de chauffage IR RP/RS

| OPTIONS DE FINITION : |
|---|
| ACIER INOXYDABLE |
| BLANC |
| BRONZE |
| PERSONNALISÉ |

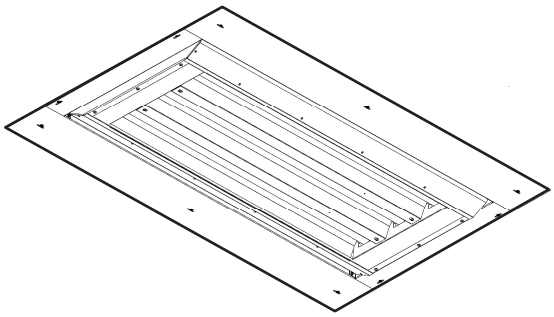

# *Instructions d'installation*

## INSTRUCTIONS IMPORTANTES

**Outils recommandés :**

| | | | | |
|---|---|---|---|---|
| Perceuse électrique | Porte-embout magnétique | Jeu de clés à douille SAE extensible de 6 pouces | Ruban à mesurer | Crayon |
| Jeu d'embouts : Phillips | Tournevis Phillips (#2) | Douille 7/16 | Jeu d'embouts de forage | Scie cloche 1-1/8" |

**Matériel inclus :**

**Kit de support**

(1) Support en L x 2
(2) Support en U x 2
(3) Vis #8-18 x 3/8 x 8
(4) Rondelle-frein 1/4 Zinc Ptd x 4
(5) Vis 1/4-20 x 1.50 tête hexagonale zinc Ptd x 4
(6) SS #8 vis à tête ronde x 1 pouce x11
(6B) Tête peinte en bronze de (6) x11
(6W) Tête peinte en blanc de (6) x11
(6U) Tête peinte sur mesure de (6) x11

**Kit de conduit flexible**

(7) Connecteur flexible 1/2 po droit x 1
(8) Conduit Flex-Longueur diffère selon kit x 1
(9) 1 Coude Flex 1/2-in Conduit Flex x 1

**GARNITURE**

(10) Anneau d'ajustement côté largeur x 2 Largeurs et longueurs
(11) Anneau d'ajustement côté longueur x 2 Varie selon le kit

1
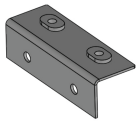

2
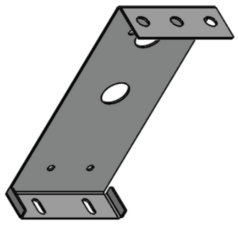

3


4


5


6


7
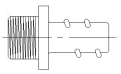

8


9
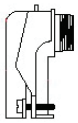

10
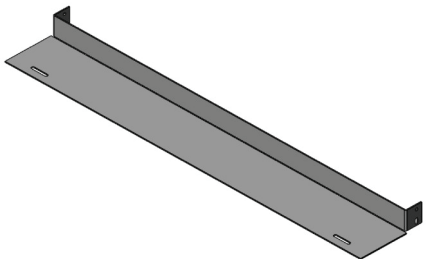

11
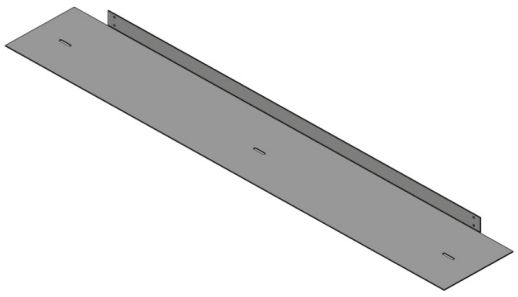

**CONSERVER CES INSTRUCTIONS AVERTISSEMENT**

## ⚠ AVERTISSEMENT ⚠

LORS DE L'UTILISATION D'APPAREILS ÉLECTRIQUES, DES PRÉCAUTIONS DE BASE DOIVENT TOUJOURS ÊTRE PRISES AFIN DE RÉDUIRE LES RISQUES D'INCENDIE, D'ÉLECTROCUTION ET DE BLESSURES.

**POUR RÉDUIRE LES RISQUES D'INCENDIE, D'ÉLECTROCUTION OU DE BLESSURE, IL CONVIENT DE RESPECTER LES CONSIGNES SUIVANTES :**

CONSIGNES :

1. Lisez toutes les instructions avant d'installer le kit de finition ou d'utiliser l'appareil.
2. N'installez pas les appareils de chauffage à proximité de têtes d'arrosage.
3. **Il incombe à l'installateur de s'assurer que le radiateur et le cadre d'encastrement soient solidement fixés.**
4. Avant d'installer les radiateurs IR, les boîtiers de plafond doivent être fabriquées et les supports de montage doivent être fixés. Voir les Figures 1 et 2.
5. Pour les informations relatives au câblage et à l'ampoule de l'élément, veuillez vous reporter au manuel d'instructions principal du radiateur infrarouge.
6. Préparer la découpe du plafond et le boîtier de plafond. Les dimensions internes du boîtier de plafond doivent être conformes au tableau. Le conduit peut être acheminé par le haut ou le côté à travers les trous du support en C (Ø1.12). Voir Figure 2 pour l'emplacement des trous latéraux.
   ("A" = Longueur, "B" = Largeur)


Si vous avez un problème ou besoin d'aide

**NE PAS RETOURNER**

Cet appareil au lieu d'achat. Laissez-nous vous aider.

Pour la garantie, l'assistance technique et les pièces de rechange, veuillez appeler :

**1-800-642-4328**

Visitez notre site web www.marleymep.com


| 2 Dimensions du boîtier de l'ampoule | | |
|---|---|---|
| Longueur du boîtier | "A" | "B" |
| 24in | 27.5" | 20.75" |
| 33in | 36.5" | 20.75" |
| 46in | 49.5" | 20.75" |

| Dimensions du boîtier à 3 ampoules | | |
|---|---|---|
| Longueur du boîtier | "A" | "B" |
| 24in | 27.5" | 27.75" |
| 33in | 36.5" | 27.75" |
| 46in | 49.5" | 27.75" |

Note : Il est recommandé d'utiliser un mur sec de 5/8" d'épaisseur, mais veuillez consulter le code local de l'électricité et de la prévention des incendies avant de procéder à la construction. Installer es supports en C encastrés centrés à l'intérieur du boîtier de plafond et au ras du plafond comme indiqué sur l'image.

Figure 1

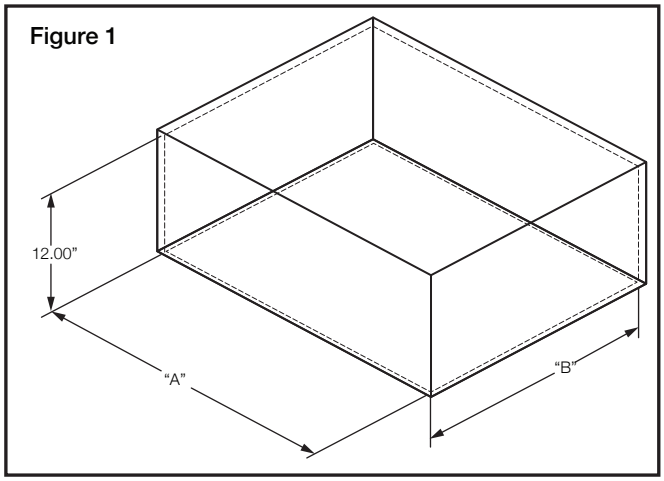


7. Installez les supports en C encastrés centrés dans la boîte de plafond et alignés avec le plafond, comme illustré. Voir les options de montage ci-dessous. (La quincaillerie n'est pas fournie). Voir la Figure 2.

| Dimension en "C" | |
|---|---|
| Style de boîtier | Longueur |
| 2 Bulb | 10-3/8" |
| 3 Bulb | 13-3/4" |

| Options de montage du support en C |
|---|
| A. 3 trous verticaux (Ø0,50") sur la bride supérieure |
| B. 4 trous horizontaux (Ø0,27") sur le côté |
| - Trous de conduit optionnels (Ø1.12") pour un acheminement latéral |

Figure 2

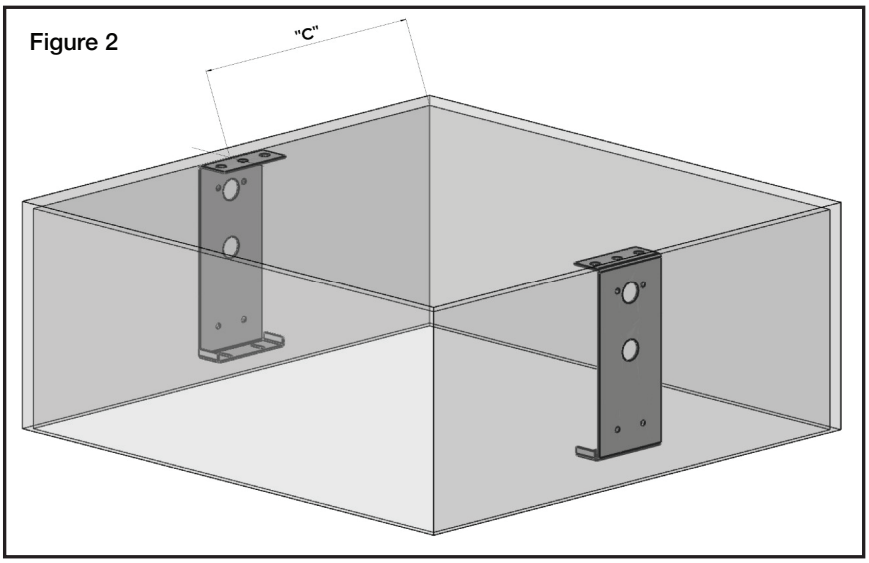

8. Installez le conduit avant de fixer l'appareil au plafond. Sinon, l'installateur ne pourra pas fixer le conduit à l'appareil une fois qu'il sera installé au plafond. Si vous utilisez les trous du conduit dans l'équerre en C, percez des trous dans la boîte en bois, alignés avec les trous de l'équerre en C. Utilisez les équerres en C pour marquer les trous de l'équerre. Il peut être nécessaire de retirer les équerres en C pour le perçage. Réinstallez les équerres après avoir installé le conduit.
9. Préparez l'appareil de chauffage pour l'installation en retirant les vis utilisées pour le support de montage préinstallé. Une fois enlevées, utilisez ces mêmes vis pour fixer le support en "L" fourni, comme illustré à l'image 3.

Figure 3

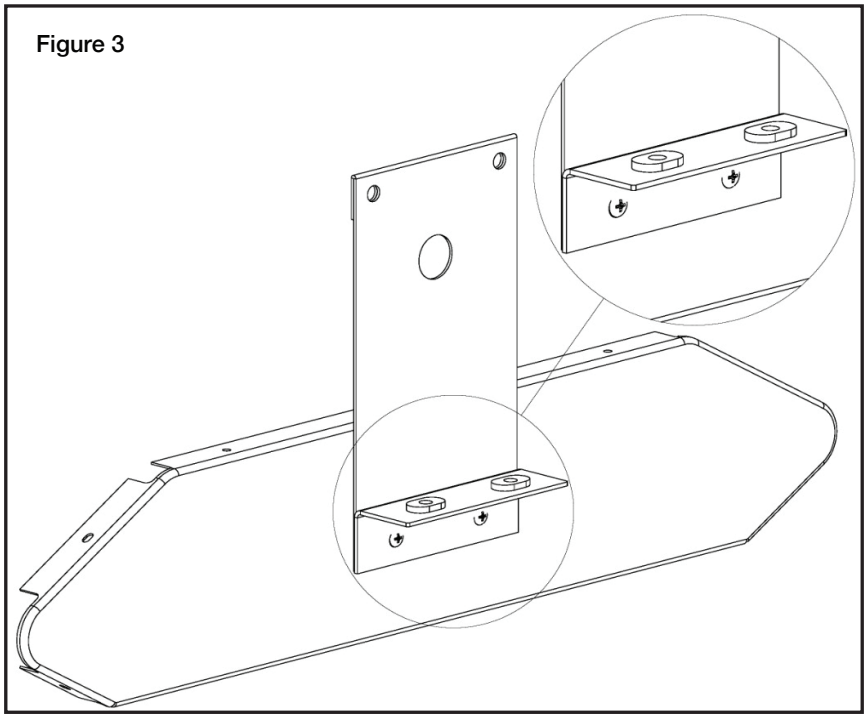

10. Installation de l'appareil : (tâche nécessitant deux personnes), pendant le levage, poser d'abord le support en L le plus proche du côté du conduit dans le support en C correspondant. Ensuite, posez l'autre support en L dans son support en C respectif. Fixez avec les vis et les rondelles de blocage fournies. Voir les Figures 4a et 4b.

Figure 4a

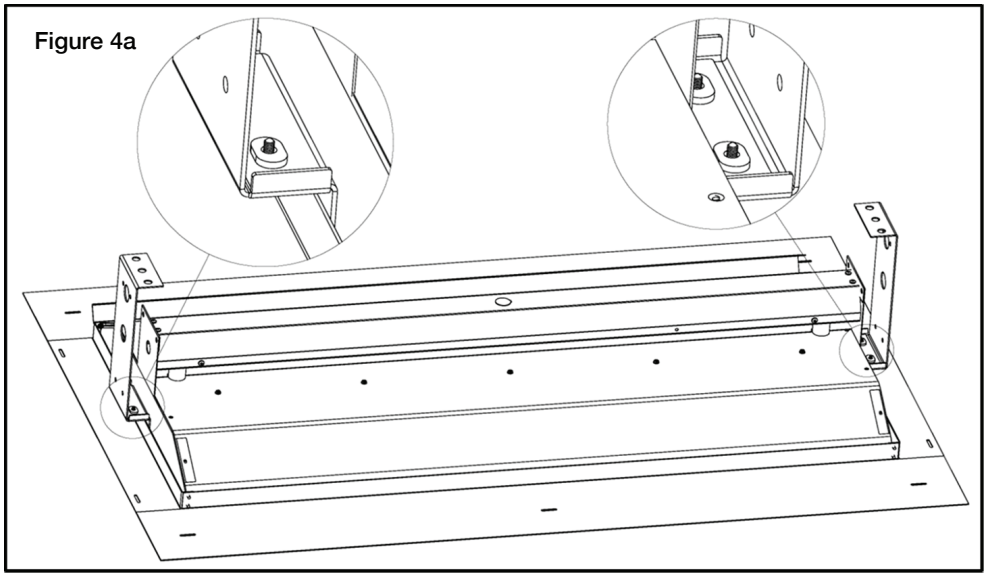

Vue du dessus

Figure 4b

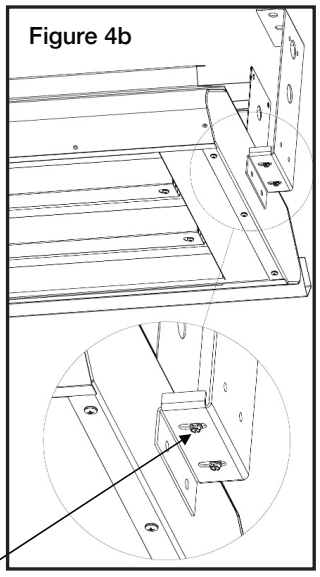

Vis à tête hexagonale 1/4-20 x 1,5 (4) et rondelle de blocage (4)

Vue d'en bas

11. Sur une surface plane, commencer l'assemblage de l'anneau de garniture en fixant les 4 pièces ensemble avec le matériel fourni, comme illustré ci-dessous. Consulter l'image 5. Pour de meilleurs résultats, commencez par aligner les trous entre eux, puis les trous et les fentes. Il est recommandé d'utiliser une grande table et d'obtenir l'aide d'une deuxième personne.

Figure 5

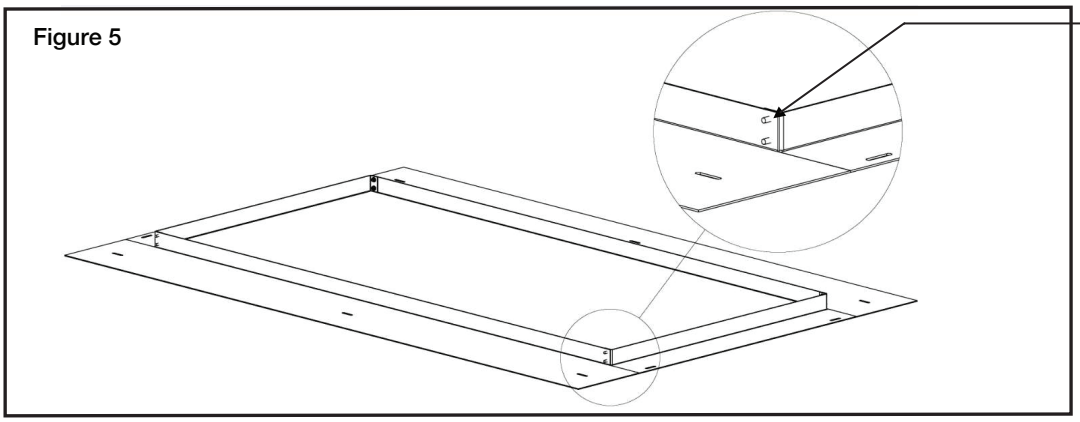


12. Enfin, installez l'anneau de finition au ras du plafond à l'aide de la quincaillerie fournie, après quoi l'installation est terminée.

Veillez à centrer l'anneau de finition autour de l'appareil de chauffage pour une apparence plus soignée. Consulter Figure 6. Vis à tête ronde # 8 x 1 po, peut nécessiter le préperçage d'un trou pilote de 5/64 po.

Figure 6

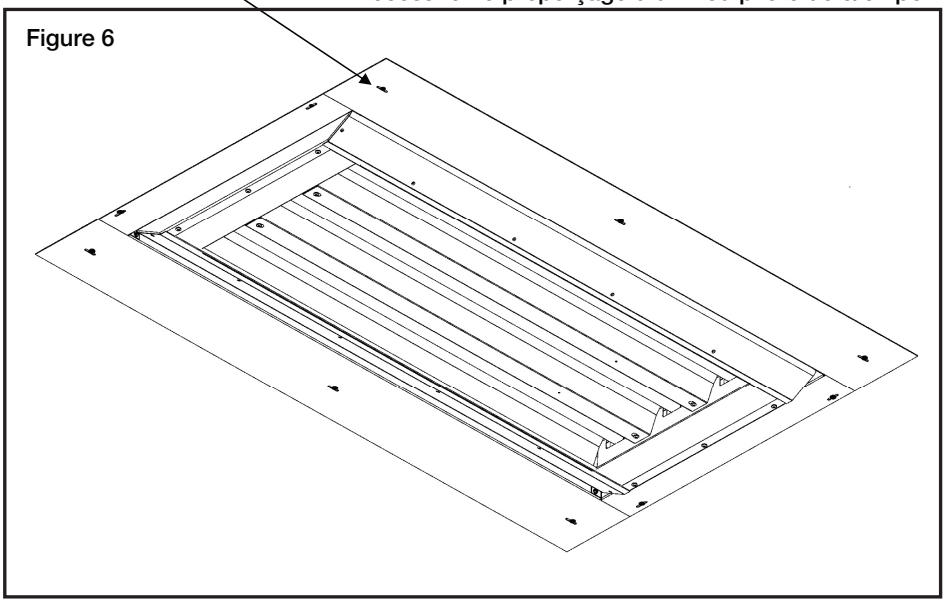

| Tableau des kits de service encastrés IR | | | |
|---|---|---|---|
| Kits de garniture | | Largeur P/N | |
| Longueur | Finition | 2-Élément | 3-Élément |
| 24in | Inoxydable | RS220TK-0 | RS320TK-0 |
| | Blanc | RP221TK-W | RP321TK-W |
| | Bronze | RP222TK-S | RP322TK-S |
| | Coutume | RP223TK-U | RP323TK-U |
| 33in | Inoxydable | RS230TK-0 | RS330TK-0 |
| | Blanc | RP231TK-W | RP331TK-W |
| | Bronze | RP232TK-S | RP332TK-S |
| | Coutume | RP233TK-U | RP333TK-U |
| 46in | Inoxydable | RS240TK-0 | RS340TK-0 |
| | Blanc | RP241TK-W | RP341TK-W |
| | Bronze | RP242TK-S | RP342TK-S |
| | Coutume | RP243TK-U | RP343TK-U |

| Kits de matériel | |
|---|---|
| IRK-RBKTHDWR | Kit de support et de matériel IRR |
| IRK-RCOND24 | Kit de conduits flexibles IRR 24" |
| IRK-RCOND33 | Kit de conduits flexibles IRR 33" |
| IRK-RCOND46 | Kit de conduits flexibles IRR 46" |
| IRR-INST-BRK-KT | Kit d'installation de support IRR |
| IRR-PNS-SERV-KITS.XLSX | |

## GARANTIE LIMITÉE

Tous les produits fabriqués par Marley Engineered Products sont garantis contre les défauts de fabrication et de matériaux pendant un an à compter de la date d'achat. Cette garantie ne s'applique pas aux dommages résultant d'un accident, d'une mauvaise utilisation ou d'une altération ; ni lorsque la tension connectée est supérieure de plus de 5 % à la tension de la plaque signalétique ; ni à un équipement mal installé ou câblé ou entretenu en violation des instructions d'installation du produit. Cette garantie ne s'applique pas aux produits remis à neuf. Toutes les demandes de travaux sous garantie doivent être accompagnées d'une preuve de la date d'achat.

Le client sera responsable de tous les coûts encourus lors du retrait ou de la réinstallation des produits, y compris les coûts de main-d'œuvre et les frais d'expédition encourus pour retourner les produits à Marley Engineered Products. Dans les limites de cette garantie, les unités inopérantes doivent être retournées à Marley Engineered Products, et nous réparerons ou remplacerons, à notre choix, sans frais pour vous avec le fret de retour payé par Marley. Il est convenu que cette réparation ou ce remplacement est le recours exclusif disponible auprès de Marley Engineered Products.

LES GARANTIES QUI PRÉCÈDENT TIENNENT LIEU DE TOUTES LES AUTRES GARANTIES, EXPLICITES OU IMPLICITES, ET TOUTES LES GARANTIES IMPLICITES DE VALEUR MARCHANDE ET D'ADÉQUATION POUR UNE FINALITÉ SPÉCIFIQUE QUI EXCÉDERAIENT LES DISPOSITIONS DE GARANTIE PRÉCÉDEMMENT ÉNONCÉES SONT ICI REJETÉES ET EXCLUES DE CET ACCORD. MARLEY ENGINEERED PRODUCTS NE SERA PAS TENU POUR

RESPONSABLE DES DOMMAGES CONSÉCUTIFS SURVENANT EN RELATION AVEC LE PRODUIT, QU'ILS SOIENT À BASE DE NÉGLIGENCE, TORT, RESPONSABILITÉ PURE OU CONTRACTUELLE.

Certaines provinces ne permettent pas l'exclusion ou la limitation des dommages consécutifs ou annexes, de ce fait l'exclusion ou la limitation qui précède peut ne pas s'appliquer à votre cas. Cette garantie vous donne des droits légaux spécifiques, qui varient d'une province à l'autre.

Pour obtenir l'adresse de votre centre de service agréé le plus proche, contactez Marley Engineered Products à Bennettsville, SC, USA, au 1-800-642-4328.

Toute marchandise retournée à l'usine doit être accompagnée d'une autorisation de renvoi et d'une étiquette d'identification pour le service, ces deux documents étant disponibles auprès de Marley Engineered Products. En demandant une autorisation de retour, fournissez tous les numéros de catalogue indiqués sur les produits.

**HOW TO OBTAIN WARRANTY SERVICE AND WARRANTY PARTS PLUS GENERAL INFORMATION**

1. Warranty Service or Parts **1-800-642-4328**
2. Purchase Replacement Parts **1-800-654-3545**
3. General Product Information **www.marleymep.com**

**Note:** When obtaining service always have the following:
1. Model number of the product
2. Date of manufacture
3. Part number or description

Marley Engineered Products

**470 Beauty Spot Rd. East**
**Bennettsville, SC 29512 USA**